SKYLOTEC

GEBRAUCHSANLEITUNG

VERBINDUNGSMITTEL
FALLDÄMPFER

1 + 2

Instructions for use	GB	Instrukce	CZ
Gebrauchsanleitung	DE	Inštrukcie	SK
Istruzioni d'uso	IT	Instrucțiuni	RO
Instructions d'utilisation	FR	Navodila	SL
Instrucciones de uso	ES	Инструкции	BG
Instruções de utilização	PT	Juhised	EE
Gebruiksaanwijzing	NL	Instrukcijos	LT
Brugsanvisning	DK	Instrukcijas	LV
Bruksanvisning	NO	Упутство	RS
Käyttöohjeet	FI	Instrukcije	HR
Bruksanvisning	SE	德文	CN
Οδηγίες χρήσης	GR		
Talimatlar	TR		
Instrukcje	PL		
Utasítás	HU		

SKYLOTEC GmbH
Im Mühlengrund 6-8
56566 Neuwied · Germany
Fon +49 (0)2631/9680-0
Mail info@skylotec.com
Web www.skylotec.com

PSA-VO (EU) 2016/425

CE 0123

© SKYLOTEC

MAT-BA-0144-03
Stand 05.01.2022

Information (Use both manuals)/
Informationen (Beide Anleitungen beachten)

+

i.1 **i.2**

GB Instructions for use
Icons page 5-13
Explanation page 14-18

DE Gebrauchsanleitung
Icons Seite 5-13
Erklärung Seite 19-24

IT Istruzioni d‘uso
Icons pagina 5-13
Delucidazion pagina 25-30

FR Instructions d´utilisation
Icons page 5-13
Déclaration page 31-36

ES Instrucciones de uso
Icons página 5-13
Declaración página 37-42

PT Instruções de utilização
Icons página 5-13
Declaração página 43-48

NL Gebruiksaanwijzing
Icons zijde 5-13
Uiteenzetting zijde 49-54

DK Brugervejledning
Ikoner side 5-13
Forklaring side 55-59

NO Bruksanvisning
Ikoner side 5-13
Forklaring side 60-64

FI Käyttöohjeet
Icons sivu 5-13
Selitys sivu 65-69

SE Bruksanvisning
Icons sida 5-13
Förklaring sida 70-74

GR Οδηγίες χειρισμού
Icons σελίδα 5-13
Εξήγηση σελίδα 75-80

TR Talimatlar
Icons sayfa 5-13
Açıklama sayfa 81-85

PL Instrukcja użytkowania
Icons strona 5-13
Wyjaśnienie strona 86-91

HU Használati útmutató
Icons oldal 5-13
Nyilatkozat oldal 92-96

CZ Návod k použití
Icons strana 5-13
Prohlášení strana 97-101

SK Návod na použitie
Icons strana 5-13
Vyhlásenie strana 102-106

RO Instrucțiuni de utilizare
Icons pagină 5-13
Declarație pagină 107-112

SL Navodila
Icons stran 5-13
Izjava stran 113-117

BG Ръководство за употреба
Иконка страница 5-13
Декларация страница 118-123

EE Kasutusjuhend
Icons lehekülg 5-13
Deklaratsioon lehekülg 124-128

LT Naudojimo instrukcija
Icons puslapis 5-13
Deklaracija puslapis 129-133

LV Lietošanas pamācība
Icons lappuse 5-13
Deklarācija lappuse 134-138

RS Упутство
Иконе страница 5-13
Декларација страница 139-144

HR Upute za upotrebu
Icons strana 5-13
Deklaracija strana 145-149

德文 使用说明书
图标 页码 5-13
说明 页码 150-154

1.) Standards/Normen

	EN	ANSI/ ASSE	CSA	ISO/SS	GB	ABNT	GOST R
	EN795 DIBt	Z359.18	Z259.13/ Z259.15		6095-2009 Cl.Z-Y		
	EN354 + EN355 + EN362	Z359.13	Z259.11 Cl. A/B/C + Z259.11 Cl. E4/ E6	10333-2/ SS 528-2	6095-2009 Cl.Z-Y	NBR 15834/ NBR 14629	EH 354
BFD	EN 355						

2.) General Information/Types/ Allgemeine Informationen/Typen

Abb. 1 Fall arrest system/ Auffangsystem EN 363

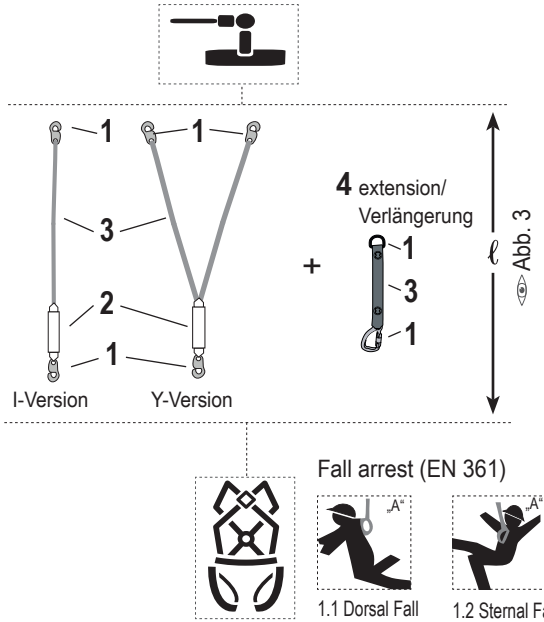

1 connecting element/ Verbindungselement
2 Energy absorbin element/ Falldämpfendes Element
3 Verbindungsmittel (Seil, Band, etc.)/ Lanyard (rope, webbing, etc.)
4 extension (if applicable)/ Verlängerung (falls zutreffend)

2.1 Etiketten/ Labels

2.1.1 Beispielhafte Darstellung des Produktetikettes/Exemplary image of the product label

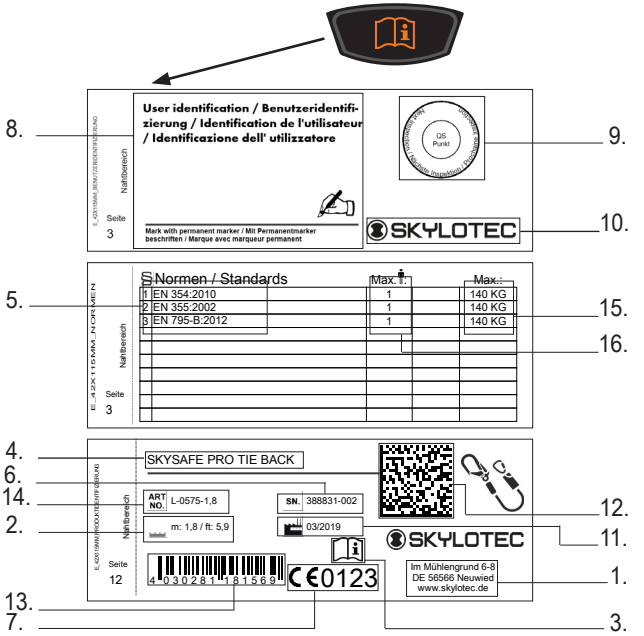

2.1.2 Darstellung des Produktetikettes am Bandfalldämpfer/ Image of the product label to be found on the shock absorber

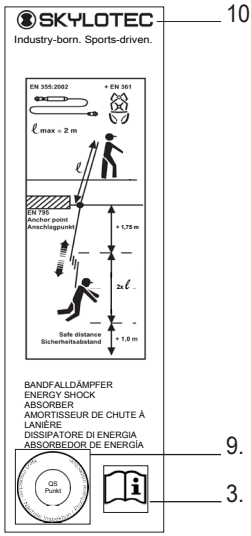

Abb. 2

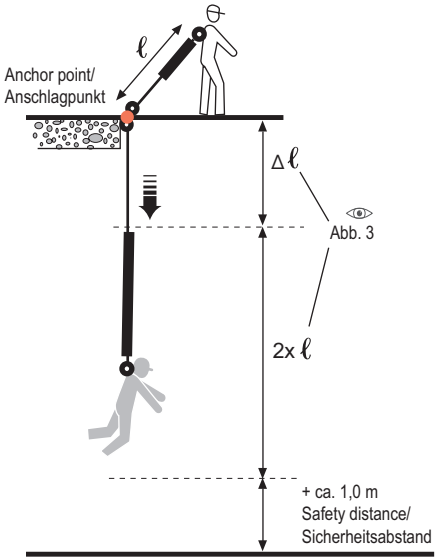

Abb. 3

	EN 355 (354)	CSA Z259.11 E4	CSA Z259.11 E6	ANSI Z359.13 6ft FF	ANSI Z359.13 12ft FF
Max. Freifallhöhe/ max. freefall distance	4 m	1.8 m (6ft)	1.8 m (6ft)	1.8 m (6ft)	3.6 m (12ft)
Max. Fangstoß/ max. fall impact (F)	6 kN	4 kN	6 kN	8 kN (Ø max. 4kN)	8 kN (Ø max. 6kN)
Max. Brems-strecke/ max. braking distance (Δℓ)	1,75 m	1,2 m (3,9ft)	1,75 m (5,7ft)	1,22 m (4ft)	1,52 m (5ft)
Max. Länge/ max. length (ℓ) 3.2a / 3.2b	2,0 m	1,8 m (6ft)	1,8 m (6ft)	1,8 m (6ft)	1,8 m (6ft)

Abb. 4

NAME	SKYSAFE PRO FLEX	SKYSAFE PRO Webbing	SKYSAFE PRO TIEBACK Webbing	SKYSAFE PRO TIEBACK ROPE
PRODUCTS				
I-VERSION	✓	✓	✓	✓
Y- VERSION	✓	✓	✓	✓
RfU 11.074	✓	✓	✓	✓
r<0,5 mm	☠	☠	☠	☠
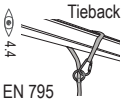 EN 795	—	—	✓	✓
ANSI Z 359-13	✓	✓	✓	—
RESCUE LOOP	✓	—	—	—
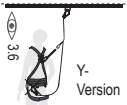	⚠	⚠	⚠	⚠
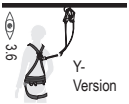	✓	✓	✓	✓
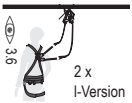	☠	☠	☠	☠
	✓	✓	✓	✓

NAME	SKYSAFE PRO ADJUSTABLE	BFD SK12	SHOCKYARD FLEX 2016
PRODUCTS			
I-VERSION	✓	✓	✓
Y- VERSION	✓	✓	—
RfU 11.074 r>0,5 mm	✓	☠	☠
r<0,5 mm	☠	☠	☠
Tieback 4.4 EN 795	—	—	—
Wrap around ANSI Z.359-13	✓	—	—
RESCUE LOOP	—	—	✓
3.6 Y-Version	⚠	☠	—
3.6 Y-Version	✓	✓	—
3.6 2 x I-Version	☠	☠	☠
Y-Version	✓	✓	—

NAME	BFD FLEX	BFD BAND	BFD BAND EDGE
PRODUCTS			
I-VERSION	✓	✓	✓
Y- VERSION	✓	—	—
RfU 11.074	☠	☠	✓
r<0,5 mm	☠	☠	☠
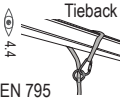 EN 795	—	—	—
Wrap around ANSI Z 359-13	—	—	—
RESCUE LOOP	—	—	—
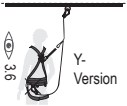	☠	—	—
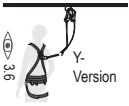	✓	—	—
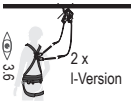	☠	☠	☠
	✓	—	—

3.) Lanyards/Verbindungsmittel

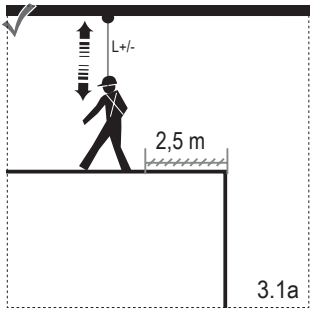

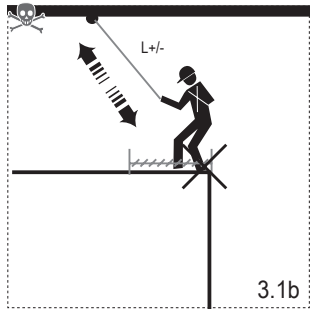

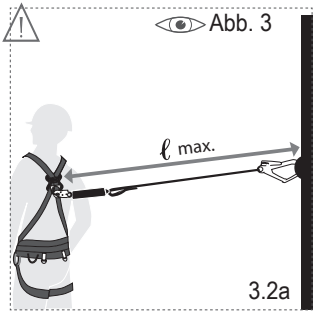

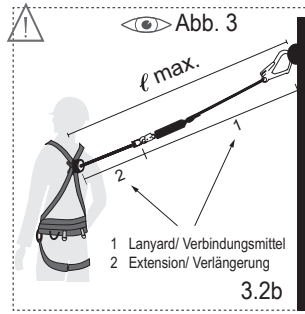

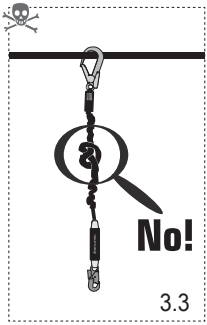

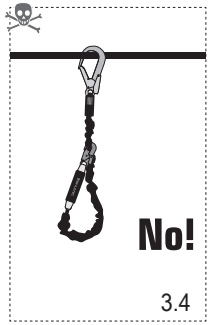

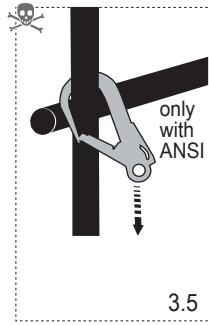

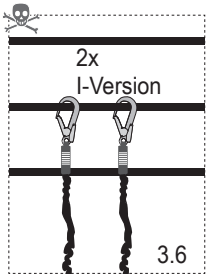

4.) Use as anchor loop/Verwendung als Anschlagschlinge

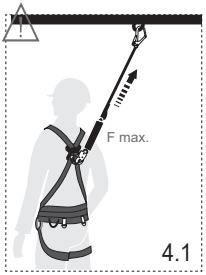

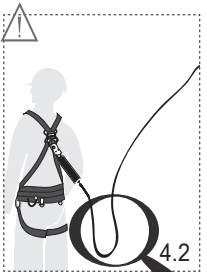

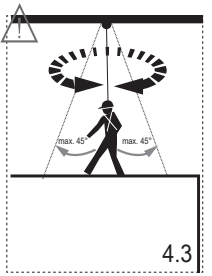

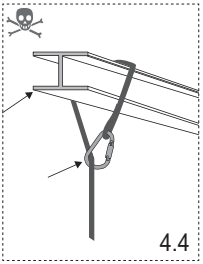

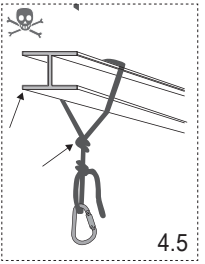

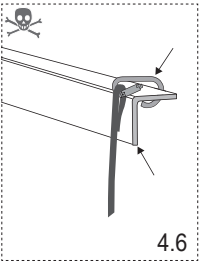

5.) Fall indicator/Fallindikator

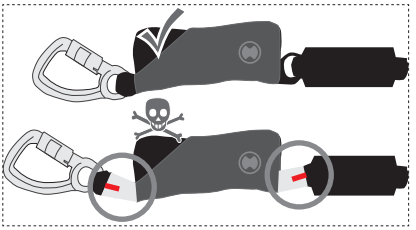

6.) Use of rescue loops/Rettung mit Rescue Loop

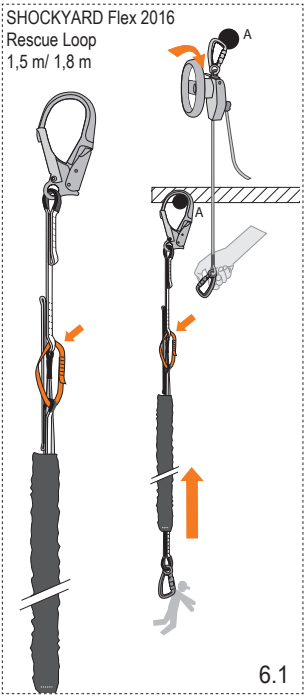

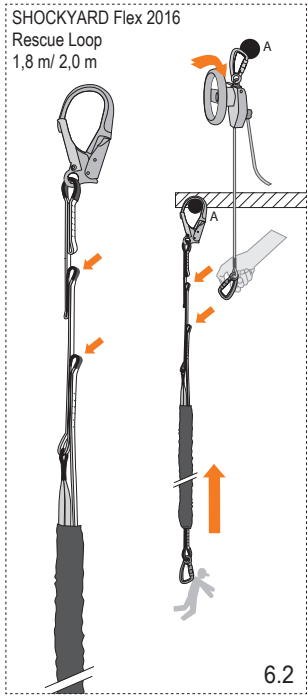

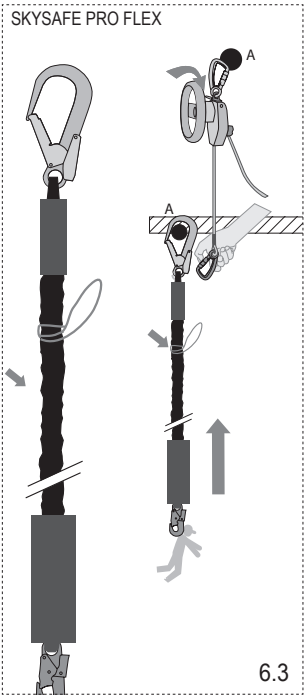

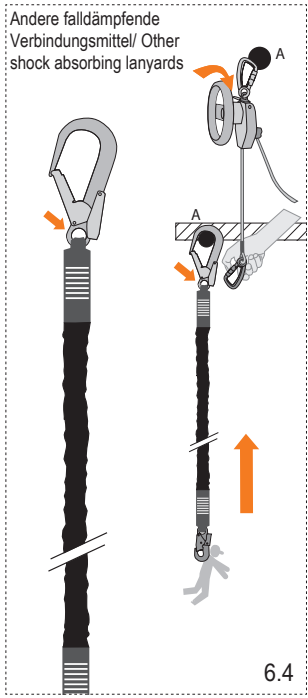

✓ Usage okay

⚠ Proceed with caution during usage

☠ Danger to life

— Not applicable/Not available in this version

Information – read carefully
The manual (**i.1** “General instructions”, and **i.2** “Product-specific instructions”) must be available in the national language at all times. If not available, then the vendor has to resolve this matter with SKYLOTEC prior to sale. The instructions must be made available to the user.

1.) Standards

2.) General information/Types
All instructions that come with the product must be read and understood before use. The energy absorbing lanyard is used in connection with a harness exclusively to protect persons who are exposed to the danger of a fall during their work (e.g. on ladders, roofs, scaffolding, etc). The product may only be used by people who have been trained to use it correctly and who have the relevant expertise. The entire system is only suitable for use by one person. A rescue plan must be made to cover all possible emergencies. The components of a complete system must never be used individually or be replaced by non-certified products. If the system is to be used for fall arrest purposes, it must be fitted with a device (e.g. energy absorber), which limits the dynamic forces in the event of a fall arrest procedure to a maximum of 6 kN. The lifetime of the equipment, depending on the frequency of use and environmental conditions, is a maximum of ten years. A lanyard (e.g. according to EN 354) may only be used for fall arrest purposes if an additional energy absorber in accordance with EN 355 is used. Function: The integrated attenuator limits the energy resulting during a fall to a body-compatible extent through a length change (see Δl, Figs. 2+3). The lanyard may not be used any longer after an actual fall has occurred!
Attach the lanyard (see Fig. 1):
1.Fasten the connecting element (1) on the energy absorber (2) to a fall arrest eyelet (marking with „A“) on the harness according to EN 361 (1.1, 1.2).
2.Fasten the opposite connecting element (1) on the lanyard (3) at a suitable anchor point (e.g in accordance with EN 795, ANSI). The energy absorbing element (2) is not allowed to be impeded and should never run over edges or around bends, unless it is expressly approved for this purpose. Fig. 4 shows which lanyards are suitable for edges (r >0.5 mm) and which are not. The suitability for use on edges has been ascertained in a fall test over a burr-free edge with

a radius r of = 0.5 mm. The marked fasteners can be used for a fall over an edge based on these tests.
Regardless of this test, always take the following into account, if there is a danger of falling over an edge:

- If the risk assessment performed before the commencement of the work shows that the edge is especially “sharp” (r< 0.5 mm) and / or “is not burr-free”,
  - a fall over the edge must be prevented using technical or organisational measures or
  - edge protection must be installed and used or
  - the manufacturer msut be contacted.
- The anchor point must not be below the user‘s standing area, e.g. on a roof or a platform.
- The deflection at the edge must be at least 90°.
- Slack rope must be avoided. The length of the system may only be changed when the user is not moving in the direction of the falling edge.
- When working, a maximum lateral offset of 1.5 m to the attachment point must be maintained to minimise the risk of a swinging fall. If this is not possible then other suitable anchor devices must be used, e.g. EN 795 type C or D.
- For calculation of the required fall clearance distance (H_{Li}) beneath the edge, the specifications in 4.3 and fig. 2 must be observed.
  Note: When used in combination with an EN 795 Type C anchor device, when calculating the required fall clearance distance H_{Li} the deflection of this system in the event of a fall must be taken into account. The information in the corresponding instruction manual(s) must be observed.
- **Note:** In the case of a fall over an edge, there is a risk of injury to the user due to contact with the building/construction.
- Additional rescue measures need to be defined – and training provided – for this application.

The fastener is not allowed to be extended, knotted or used for tying: (fig. 3 + 3.2-3.4)

2.1.1) Product label information
1. Manufacturer, including address
2. Size
3. Follow instruction manual
4. Item name
5. Relevant standards + year of issue
6. Serial number
7. CE marking of the supervisory authority
8. User identification
9. Next inspection
10. Manufacturer
11. Month and year of manufacture
12. QR code
13. Internal barcode

14. Item number
15. Max. rated load, including tools and equipment
16. Max. number of persons

2.1.2) All energy absorbers feature the label shown.

3.) Fasteners

3.1) (a+b) The length should not be adjusted and the anchoring should not be performed in an area with risk of falling. Slack rope formation must be avoided.
3.2) (a+b) The total length of the fastener (including energy absorber, connecting elements and extension, if applicable) may not exceed the values shown in fig 3.
An extension (A-Band 2.0) at the dorsal fall arrest eyelet simplifies attaching and detaching a lanyard without outside assistance. Fasten the carabiner of the extension to the dorsal fall arrest eyelet of the harness (if necessary before putting on the harness). The lanyard is then fastened to the D-ring of the extension for security. Ensure that all carabiners are safely locked.
Attention!
The permitted total length of the connection must be observed! (3.2b)
Attention!
The additional ring on the „Tieback“ versions must not be used to shorten the lanyard.
3.3) Do not knot the fastener.
3.4) The fastener must not be used for tying.
3.5) Protect safety carabiners and/or connecting elements against transverse and buckling loads (permitted for ANSI applications)
3.6) The particular anchor type depends on the specific lanyard type and is subject to the data in the table shown in fig. 4.
Two-strand lanyards with only one energy absorber may be attached with both ends at the same height. (Y-version)
The free end of a two-strand lanyard with only one energy absorber may not be attached to the full body harness.
Please note!
Due to the construction of the Skysafe PRO series it is possible to attach the free end to the full body harness. Material eyelets or parking eyelets/rings must be used for this purpose.
Two single-strand lanyards with one energy absorber each may not be attached with both ends at the same height (i.e. parallel).
(2x I-version)

4.) Use as an anchor sling

4.1) The maximum forces in the structure that occur in the event of a fall depend on the energy absorber used. The force introduced into the structure corresponds to the maximum force to which the energy absorber reduces the load of the fall (Fig. 3); the maximum absorption forces must be added together in the case of an approved use by several persons. Maximum elongation of anchor sling = 10 cm.

4.2) Avoid slack rope.

Please note!

The anchor device may only be used with personal fall protection equipment, not for lifting gear.

4.3) Where possible, the anchor point should be perpendicular above the user. If the anchoring point is lower, the danger of crashing into lower-lying structures may exist in the case of a fall. If the anchor point is on one side of the user, there is a risk of impact on structures positioned on the side. To prevent a swinging fall, the user should limit any sideways movements towards the centre axis to a minimum of approx. 45°. If this is not possible or if larger excursions are required, then no individual anchoring points should be used, but a system according to EN 795 Category D (track) or C (Rope) should be used, for example. The height of the anchor point and the required ground clearance must be appropriate in any case to ensure the effectiveness of the system (see Figure 2):

Braking distance of the energy absorber Δl
+ 2x Initial length of the lanyard l (see Figure 3)
+ Safety distance, approx. 1 m
+ if applicable, elongation of the anchoring device (e.g. EN 795 B/C; observe manufacturer's instructions for use).

Do not use the energy absorber as a lanyard, i.e. do not hold onto or pull yourself up on it. Pay attention to loose strap ends / do not use for tying / do not knot fastener / always close carabiners properly. (fig. 4.4 - 4.6)

4.4) With the „Tieback" versions, the structure component used as anchor point has to be wrapped around with the lanyard and the karabiner has to be hooked into the ring attached to the lanyard (table in fig. 4). Care must be taken that

- a suitable edge protection is used additionally and
- transverse loads on the karabiner are prevented.

5.) Fall Indicator

If fall indicators are fitted on products and these are visible (even if no fall has occurred), then the product was subjected to stress somehow, which no longer permits their further use as a fastener. Please dispose of them immediately.

6.) Rescue with Rescue Loop

When absorbing energy from a fall, the textile sheath ruptures and the Rescue Loop becomes visible. A rescue device (with rescue lift function) may be attached to the Rescue Loop. By lifting, the fastening karabiner will be relieved at the anchor point and may be released / opened. Then the rescue may be carried out. Only the loops marked in the illustration may be used as a fastener to the rescue device. For rescue without a Rescue Loop, rescue lifting devices can be attached to the eyelet of the carabiner or to the lanyard arm. By lifting, the fastening carabiner will be relieved at the anchor point and can be released / opened. Then the rescue may be carried out. Only the places shown in fig. 6.1 - 6.4 may be used for the attachment to the rescue device.

7.) Regular inspection

Depending on how it is used, the product must be subjected to an extensive inspection at least once a year (carried out by qualified specialist staff). If there is even the slightest doubt about the operational reliability of the product, it should be inspected by an expert immediately or exchanged. Before each use, the product should be checked for any signs of wear. Special attention should be paid to the following:

+ Check seams. These must be intact.
+ All textile connections (arms to energy absorbers, attachment points with carabiners) must be checked for wear, vitrification, etc.
+ The arms of the lanyard (flexband / band) must be checked for damage, threading and wear. These must also not be damaged.
+ The energy absorber must be covered by protective tubing or a bag to protect it from external influences.
+ Check carabiners for wear

8.) Identification and warranty certificate

Information on the applied stickers corresponds to that on the supplied product.

a) Product name
b) Product number
c) Size / length
d) Material
e) Serial no.
f) Month and year of manufacture
g 1-x) Standards (international)
h 1-x) Certification number
i 1-x) Certification centre
j 1-x) Certification date
k 1-x) Max. number of persons
l 1-x) Test load/ guaranteed breaking forces
m1-x) Max. load
n) Monitoring of production processes; inspection process
o) Source of declaration of conformity

The full declaration of conformity can be accessed via the following link: www.skylotec.de/downloads

9.) Individual information

10.) Control card

11.) List of certifying bodies

✓ Nutzung in Ordnung

⚠ Vorsicht bei der Nutzung

☠ Lebensgefahr

— Nicht anwendbar oder nicht verfügbar

Information – sorgfältig lesen
Die Anleitungen (**i.1** „Allgemeine Anleitung“ und **i.2** „Produkt-spezifische Anleitung“) müssen immer in Landessprache vorhanden sein. Sollte diese nicht vorliegen ist dies vor dem Weiterverkauf vom Verkäufer mit SKYLOTEC abzuklären. Die Anleitung muss dem Benutzer zur Verfügung gestellt werden.

1.) Normen

2.) Allgemeine Informationen / Typen
Alle Anleitungen, die dem Produkt beiliegen, müssen vor der Verwendung gelesen und verstanden werden. Das dämpfende Verbindungsmittel dient in Verbindung mit einem Auffanggurt ausschließlich zur Absicherung von Personen, die während ihrer Arbeit der Gefahr eines Absturzes ausgesetzt sind (z.B. auf Leitern, Dächern, Gerüsten, usw.) Das Produkt darf nur von Personen benutzt werden, die in der korrekten Benutzung unterwiesen wurden und die entsprechenden Kenntnisse besitzen. Das Gesamtsystem ist nur für die Benutzung einer Person ausgelegt. Außerdem muss immer ein Rettungsplan vorhanden sein, bei dem alle möglichen Notfälle berücksichtigt sind. Bestandteile eines vollständigen Systems dürfen nicht einzeln verwendet oder durch andere evtl. nicht zertifizierte Produkte ersetzt werden. Dient das System dem Auffangzweck, so muss dieses mit einem Mittel (z.B. Bandfalldämpfer) ausgestattet werden, das die maximalen dynamischen Kräfte bei einem Auffangvorgang auf höchstens 6 kN begrenzt. Ein Verbindungsmittel (z.B. nach EN 354) darf nur zu Auffangzwecken benutzt werden, wenn zusätzlich ein Falldämpfer nach EN 355 verwendet wird.
Funktion: Ein integrierte Dämpfer begrenzt die bei einem Absturz entstehende Energie auf ein körperverträgliches Maß durch Längenänderung (vgl. Δl, Abb. 2+3). Das Verbindungsmittel ist nach einer Sturzbelastung nicht mehr verwendbar!
Verbindungsmittel befestigen (vgl. Abb. 1):
1.Das Verbindungselement (1) am Falldämpfer (2) mit einer Auffangöse (Kennzeichnung mit „A“) am Auffanggurt nach EN 361 verbinden (1.1, 1.2).
2.Gegenüberliegendes Verbindungselement (1) am Verbindungsmittel (3) an einem geeigneten Anschlagpunkt (z.B. nach EN 795, ANSI) befestigen. Das falldämpfende Element (2) darf nicht behindert werden und sollte keinesfalls über Kanten oder Umlenkungen geführt werden, wenn es dafür nicht ausdrücklich freigegeben ist. In Abb. 4 ist erkennbar, welche Verbindungsmittel

kantengeeignet (r >0,5 mm) sind und welche nicht. Die Kanteneignung wurde in einem Fallversuch über eine gratfreie Kante mit einem Radius r = 0,5 mm durchgeführt. Auf Grundlage dieses Tests sind die gekennzeichneten Verbindungsmittel bei einem Sturz über eine Kante anwendbar. Ungeachtet dieser Prüfung muss immer, sofern die Gefahr besteht über eine Kante zu stürzen, folgendes berücksichtigt werden:

- Zeigt die durchgeführte Risikobewertung vor Beginn der Arbeit, dass die Kante besonders „scharf“ (r < 0,5mm) und/ oder „nicht frei von Graten“ ist, muss
  - ein Sturz über diese Kante durch technische oder organisatorische Maßnahmen verhindert werden oder
  - ein Kantenschutz montiert und verwendet werden oder
  - Kontakt mit dem Hersteller aufgenommen werden.
- Der Anschlagpunkt darf sich nicht unterhalb der Standfläche des Benutzers befinden, z.B. auf einem Dach oder einer Plattform.
- Die Umlenkung an der Kante muss mindestens 90° sein.
- Schlaffseil ist zu vermeiden. Die Länge eines Verbindungsmittel mit Längeneinstellvorrichtung darf nur verändert werden, wenn sich der Benutzer nicht in Richtung der Absturzkante bewegt.
- Ein seitlich zum Anschlagpunkt versetztes Arbeiten bis max. 1,5 m ist zu beachten, um die Gefahr eines Pendelsturzes zu minimieren. Ist dies nicht möglich, sind andere geeignete Anschlageinrichtungen, z.B. EN 795 Typ C oder D, zu verwenden.
- Für die Berechnung der erforderliche lichte Höhe (H_{Li}) unterhalb der Kante sind die Angaben unter 4.3 und Abb. 2 zu beachten.
  Hinweis: Bei Verwendung in Kombination mit einer Anschlageinrichtung EN 795 Typ C muss die Auslenkung dieses Systems im Falle eines Absturzes bei der Berechnung der erforderlichen lichten Höhe H_{Li} berücksichtigt werden. Die Angaben in der entsprechenden Anleitung sind zu beachten.
- **Hinweis:** Bei einem Sturz über eine Kante besteht ein Verletzungsrisiko für den Benutzer durch Kontakt mit dem Gebäude / der Konstruktion.
- Für diese Anwendung müssen zusätzliche Rettungsmaßnahmen festgelegt und trainiert werden.

Das Verbindungsmittel darf nicht verlängert, geknotet oder im Schnürgang verwendet werden: (Abb. 3 + 3.2-3.4)

2.1.1) Informationen Produktetikett

1. Hersteller inkl. Anschrift
2. Größe
3. Anleitung beachten
4. Artikelbezeichnung
5. Relevante Normen + Ausgabejahr
6. Seriennummer
7. CE Kennzeichnung der überwachenden Stelle
8. Benutzeridentifizierung
9. Nächste Inspektion
10. Hersteller

11. Monat und Jahr der Herstellung
12. QR-Code
13. Interner Barcode
14. Artikelnummer
15. Max. Nennlast einschl. Werkzeug und Ausrüstung
16. Max. Personenzahl

2.1.2) Alle Bandfalldämpfer werden mit dem abgebildeten Etikett versehen.

3.) Verbindungsmittel

3.1) (a+b) Die Einstellung der Länge und das Anlegen sollte nicht im absturzgefährdeten Bereich erfolgen. Schlaffseilbildung ist zu vermeiden.

3.2) (a+b) Die Gesamtlänge des Verbindungsmittels (einschließlich Dämpfer, Verbindungselemente und ggf. Verlängerung) darf die Werte von Abb. 3 nicht überschreiten.

Eine Verlängerung (A-Band 2.0) an der Rückenöse erleichtert das Ein- und Aushängen eines Verbindungsmittels ohne fremde Hilfe. Den Karabiner der Verlängerung an der Rückenöse des Auffanggurtes befestigen (ggf. vor dem Anlegen des Auffanggurtes). Das Verbindungsmittel wird dann im D-Ring der Verlängerung eingehängt, um die Sicherung herzustellen. Auf sichere Verriegelung der Karabiner ist zu achten.

Achtung!

Die zulässige Gesamtlänge der Verbindung ist zu beachten! (3.2b)

Achtung!

Der zusätzliche Ring bei den „Tieback“ Versionen darf nicht für ein Verkürzen des Verbindungsmittels eingesetzt werden.

3.3) Das Verbindungsmittel nicht knoten.

3.4) Das Verbindungsmittel nicht im Schnürgang verwenden

3.5)Sicherheitskarabiner und/oder Verbindungselemente vor Quer- und Knickbelastung schützen (erlaubt bei ANSI Anwendungen).

3.6) Die jeweilige Anschlagart ist abhängig vom jeweiligen Typ des Verbindungsmittel und richtet sich nach den Angaben der Tabelle Abb. 4.

Ein zweisträngiges Verbindungsmittel mit nur einem Falldämpfer darf mit beiden Enden auf gleicher Höhe angeschlagen werden (Y-Version).

Das freie Ende eines zweistrangigen Verbindungsmittels mit nur einem Falldämpfer darf nicht am Auffanggurt befestigt werden.

Achtung!

Bei der Skysafe PRO Serie ist aufgrund der Konstruktion eine Befestigung des freien Endes am Auffanggurt möglich. Dazu sind Materialösen oder Parkösen/-ringe zu verwenden.

Zwei einsträngige Verbindungsmittel mit jeweils einem Falldämpfer dürfen nicht

Seite an Seite auf gleicher Höhe (d.h. parallel) angeordnet werden (2x I-Version).

4.) Verwendung als Anschlagschlinge

4.1) Die im Falle eines Sturzes auftretenden maximalen Kräfte im Bauwerk sind abhängig vom verwendeten Falldämpfer.
Die in das Bauwerk eingeleitete Kraft entspricht der max. Kraft auf die der Falldämpfer die Sturzbelastung reduziert (Abb. 3). Max. Ausdehnung der Anschlagschlinge = 10cm.
4.2) Schlaffseil vermeiden.

Achtung!

Die Anschlageinrichtung darf nur bei persönlicher Absturzschutzausrüstung benutzt werden und nicht bei Hebeeinrichtungen.
4.3) Der Anschlagpunkt sollte sich möglichst senkrecht über dem Anwender befinden. Befindet sich der Anschlagpunkt unterhalb, so besteht im Falle eines Sturzes die Gefahr des Aufschlagens auf tiefer gelegene Bauteile. Befindet sich der Anschlagpunkt seitlich des Anwenders, so besteht die Gefahr des Aufschlagens an seitliche Bauteile. Um einen Pendelsturz zu verhindern sollten die seitlichen Bewegungen zur Mittelachse auf ein Maximum von ca. 45° begrenzt werden. Sollte dies nicht möglich sein, oder größere Auslenkungen erforderlich sein, sollten keine einzelnen Anschlagpunkte verwendet werden, sondern ein System nach z.b. EN 795 Klasse D (Schiene) oder C (Seil). Die Höhe des Anschlagpunktes und der benötigte Bodenfreiraum muss in jedem Fall ausreichend bemessen werden um die Wirksamkeit des Systems zu gewährleisten (vgl. Abb. 2):

Bremsstrecke des Falldämpfers Δl
+ 2x Ausgangslänge des Verbindungsmittel l (Abb. 2)
+ Sicherheitsabstand, ca. 1m
+ ggf. Dehnung der Anschlageinrichtung (z. B. EN 795 B/C, Gebrauchsanleitung des Herstellers beachten).

Den Falldämpfer nicht als Halteseil verwenden, d. h. sich nicht an ihm festhalten und hochziehen. Auf lose Trägerenden achten / nicht im Schnürgang verwenden / Verbindungsmittel nicht knoten / Karabiner immer richtig verschließen. (Abbildung 4.4 - 4.6)
4.4) Bei den „Tieback“ Versionen muss das als Anschlagpunkt verwendete Bauteil mit dem Verbindungsmittel umschlungen und der Karabiner in dem am Verbindungsmittel angebrachten Ring eingehängt werden (Tabelle Abb. 4). Es ist darauf zu achten, dass
- zusätzlich ein geeigneter Kantenschutz verwendet wird und
- eine Querbelastung des Karabiners verhindert wird.

5.) Fallindikator

Wenn an den Produkten Fallindikatoren verbaut und diese zu sehen sind (auch, wenn kein Absturz erfolgt ist), wurde das Produkt in einer Weise belastet, die eine weitere Verwendung als Verbindungsmittel nicht mehr zulassen. Es ist sofort zu entsorgen.

6.) Rettung mit Rescue Loop

Bei einer Sturzbelastung reißt die Textilhülle auf und der Rescue Loop wird sichtbar. In diesen Rescue Loop kann ein Rettungsgerät

(mit Rettungshubfunktion) eingehängt werden. Durch Anheben wird der Verbindungskarabiner am Anschlagpunkt entlastet und kann gelöst/geöffnet werden. Anschließend kann die Rettung durchgeführt werden. Als Verbindung zum Rettungsgerät dürfen ausschließlich die in der Abbildung gekennzeichneten Loops verwendet werden. Zur Rettung ohne Rescue Loop können Rettungshubgeräte an das Auge des Karabiners oder des Verbindungsmittelarms angeschlagen werden. Durch Anheben wird der Verbindungskarabiner am Anschlagpunkt entlastet und kann gelöst/geöffnet werden. Anschließend kann die Rettung durchgeführt werden. Als Verbindung zum Rettungsgerät dürfen ausschließlich die in der Abbildung 6.1 - 6.4 gekennzeichneten Stellen verwendet werden.

7.) Regelmäßige Überprüfung

Das Produkt muss je nach Verwendung, mindestens jedoch einmal jährlich einer umfangreichen Inspektion unterzogen werden (durchgeführt durch qualifiziertes Fachpersonal). Bestehen auch nur die geringsten Zweifel an der Funktionstüchtigkeit des Produktes, sollte dieses sofort einer fachmännischen Inspektion unterzogen oder ausgetauscht werden. Vor jeder Anwendung muss das Produkt auf eventuelle Abnutzungsspuren überprüft werden. Ein besonderes Augenmerk ist hierbei auf folgendes zu achten:

+ Nahtbilder kontrollieren. Diese müssen unversehrt sein.
+ Alle textilen Verbindungen (Arme zum BFD, Ösen mit Karabiner) müssen auf Abnutzung, Verglasung, etc. überprüft werden
+ Die Arme des Verbindungsmittel (Flexband/ Band) müssen auf Schäden, Fadenzug und Abnutzung kontrolliert werden. Auch diese dürfen nicht beschädigt sein.
+ Der BFD muss mit einem Schutzschlauch oder einer Tasche überzogen sein um diesen vor äußeren Einflüssen zu schützen.
+ Karabiner auf Verschleiß untersuchen

8.) Identifizierungs- und Gewährleistungszertifikat

Informationen auf den applizierten Aufklebern entsprechen denen des mitgelieferten Produktes.

a) Produktname
b) Artikelnummer
c) Größe /Länge
d) Material
e) Serien- Nr.
f) Monat und Jahr der Herstellung
g 1-x) Normen (international)
h 1-x) Zertifikatsnummer
i 1-x) Zertifizierungsstelle
j 1-x) Zertifikatsdatum
k 1-x) Max. Personenzahl
l 1-x) Prüflast/ zugesicherte Bruchkraft
m1-x) Max. Belastung

n) Fertigungsüberwachende Stelle; Kontrollverfahren
o) Quelle Konformitätserklärung

Die vollständige Konformitätserklärung kann unter folgendem Link abgerufen werden: www.skylotec.de/downloads

9.) Individuelle Informationen

10.) Kontrollkarte

11.) Liste der zertifizierenden Stellen

✓ Utilizzo corretto

⚠ Attenzione durante l‘utilizzo

☠ Pericolo di morte

— Non utilizzabile così/Non disponibile in questa versione

Informazioni – leggere attentamente
Le istruzioni d’uso (**i.1** “Istruzioni generali”, **i.2** “Istruzioni specifiche per il prodotto”) devono essere sempre disponibili nella lingua del paese. Qualora non dovessero essere presenti rivolgersi al rivenditore. Le istruzioni devono essere messe a disposizione dell‘utente.

1.) Norme

2.) Informazioni generali / Tipologie
Tutte le istruzioni che accompagnano il prodotto devono essere lette e comprese prima dell‘uso. Il cordino di collegamento viene utilizzato in combinazione con un‘imbracatura di sicurezza esclusivamente per la protezione delle persone che sono esposte al rischio di caduta durante il loro lavoro (ad esempio su scale, tetti, impalcature, ecc.). Il prodotto può essere utilizzato solo da persone che sono state istruite sul suo uso corretto e hanno le conoscenze adeguate. L‘intero sistema è progettato per essere utilizzato da una sola persona. Inoltre, deve sempre esistere un piano di salvataggio che tenga conto di tutte le possibili emergenze. I componenti di un sistema completo non devono essere utilizzati singolarmente o sostituiti da altri prodotti eventualmente non certificati. Se il sistema serve per l‘arresto delle cadute, deve essere dotato di un mezzo (ad esempio un dissipatore di energia) che limiti le forze dinamiche massime durante un arresto delle cadute a un massimo di 6 kN. Un cordino (ad es. secondo EN 354) può essere utilizzato per l‘anticaduta solo se viene utilizzato anche un dissipatore secondo EN 355.
Funzione: Il dissipatore di energia limita l‘energia generata in caso di caduta ad un livello compatibile con il corpo modificando la lunghezza (cfr. Δl, Fig. 2+3). Il cordino di collegamento non può più essere utilizzato dopo un carico di caduta!
Agganciare il cordino (vedi Fig. 1):
1. collegare l‘elemento di collegamento (1) sull‘assorbitore di energia (2) con un anello di ancoraggio (contrassegnato con „A“) sull‘imbracatura secondo la norma EN 361 (1.1, 1.2).
• 2. Fissare l‘elemento di collegamento opposto (1) al mezzo di collegamento (3) in un punto di ancoraggio adatto (secondo EN 795, ANSI). L‘elemento anticaduta (2) non deve essere ostacolato e non deve in nessun caso essere guidato su spigoli o deviazioni, a meno che non sia stato espressamente approvato per questo scopo. La fig. 4 mostra quali cordini sono adatti ai bordi (r > 0,5

mm) e quali no. L‘idoneità al bordo è stata determinata in un test di caduta su un bordo con spigoli con un raggio r = 0,5 mm. Sulla base di questo test, i cordini marcati sono applicabili in caso di caduta su spigolo indipendentemente da questo test, in caso di rischio di caduta su uno spigolo si deve sempre tenere conto di quanto segue:

- Se la valutazione dei rischi effettuata prima di iniziare il lavoro mostra che lo spigolo è particolarmente „tagliente“ (r < 0,5 mm) e/o „non privo di bave“, è necessario
  - una caduta su questo spigolo deve essere impedita da misure tecniche o organizzative, oppure
  - se possibile, si deve montare un paraspigoli o
  - contattare il produttore.
- Il punto di ancoraggio non deve essere situato sotto la superficie di appoggio dell‘utente, ad esempio su un tetto o una piattaforma.
- La flessione sul bordo deve essere di almeno 90°.
- La corda sciolta deve essere evitata. La lunghezza di un cordino con dispositivo di regolazione può essere modificata solo se l‘utilizzatore non si muove in direzione del bordo di caduta.
- Lavorare spostati lateralmente rispetto al punto di ancoraggio fino a max. 1,5 m per ridurre al minimo il rischio di una caduta a pendolo. Se questo non è possibile, devono essere utilizzati altri dispositivi di ancoraggio adatti, ad esempio EN 795 tipo C o D.
- Per il calcolo dell‘altezza libera necessaria (H_{Li}) sotto il bordo si devono osservare le indicazioni del punto 4.3 e della fig. 2.
  Nota: In caso di utilizzo in combinazione con un dispositivo di ancoraggio EN 795 di tipo C, la flessione di questo sistema in caso di caduta deve essere presa in considerazione nel calcolo dell‘altezza di caduta necessaria H_{Li}. Si devono osservare le indicazioni delle istruzioni corrispondenti.
- **Nota:** In caso di caduta su uno spigolo, sussiste il rischio di lesioni per l‘utente a causa del contatto con l‘edificio/la struttura.
- Per questa applicazione devono essere definite e istruite ulteriori misure di salvataggio

Il cordino di collegamento non deve essere allungato, annodato o utilizzato in un ciclo di allacciatura (Fig. 3 + 3.2-3.4)

2.1.1) Informazioni sull’etichetta del prodotto

1. Produttore incl. indirizzo
2. Taglia
3. Osservare le istruzioni per l’uso
4. Denominazione articolo
5. Norme rilevanti + anno di pubblicazione
6. Numero di serie
7. Contrassegno CE dell’ente supervisore
8. Identificativo utente
9. Prossima ispezione

10. Produttore
11. Mese e anno di fabbricazione
12. Codice QR
13. Codice a barre interno
14. Codice articolo
15. Peso nominale massimo, inclusi utensili e attrezzatura
16. Numero max. di persone

2.1.2) Tutti i dissipatori di caduta sono dotati dell'etichetta rappresentata.

3.) Cordini

3.1) (a+b) La lunghezza non deve essere regolata e il cordino non deve essere indossato nella zona di rischio di caduta. La formazione di corde sciolte deve essere evitata.

3.2) (a+b) La lunghezza totale del cordino di collegamento, (compresi ammortizzatore, cordino ed eventuale prolunga) non deve superare i valori di Fig. 3.

Una prolunga (A-Band 2.0) sull'occhiello anticaduta dorsale semplifica l'aggancio e lo sgancio di un cordino senza assistenza esterna. Fissare il moschettone della prolunga all'occhiello anticaduta dorsale dell'imbracatura (se necessario prima di indossare l'imbracatura). Il cordino è poi fissato all'anello a D dell'estensione per sicurezza. Assicurarsi che tutti i moschettoni siano bloccati in modo sicuro.

Attenzione!

La lunghezza totale consentita del cordino deve essere rispettata! (3.2b)

Attenzione!

L'anello supplementare delle versioni „Tieback" non deve essere utilizzato per accorciare il cordino.

3.3) Non annodare il cordino.

3.4) Non utilizzare il cordino sui bordi.

3.5) Proteggere i moschettoni di sicurezza e/o gli elementi di collegamento da carichi trasversali e di punta (ammessi per applicazioni ANSI).

3.6) La modalità di ancoraggio dipende dal tipo di dispositivo di collegamento e si basa sui dati riportati nella tabella di cui alla figura 4.

Un dispositivo di collegamento a due corde con un solo assorbitore di energia deve essere agganciato con entrambe le estremità alla stessa altezza.(Versione Y)

L'estremità libera di un cordino a due fili con un solo assorbitore di energia non può essere attaccata all'imbracatura integrale.

Attenzione!

Grazie alla costruzione della serie Skysafe PRO è possibile attaccare l'estremità libera all'imbracatura integrale. A questo scopo devono essere utilizzati gli occhielli per il materiale o gli occhielli/anelli di parcheggio.

Due dispositivi di collegamento a una corda con un assorbitore di energia ciascuno non devono essere disposti affiancati alla stessa altezza (cioè parallelamente).(versione 2x l)

4.) Utilizzo come fettuccia di ancoraggio

4.1) In un edificio, le forze massime che subentrano in caso di cadute dipendono dall'assorbitore di energia utilizzato. La forza introdotta nell'edificio corrisponde alla forza massima alla quale l'ammortizzatore di caduta riduce il contraccolpo (Fig. 3). Espansione massima della fettuccia di ancoraggio = 10 cm.

4.2) Evitare l'allentamento della fune.

Attenzione!

Il dispositivo di ancoraggio deve essere utilizzato solo per dispositivi di protezione anticaduta personali e non per dispositivi di sollevamento.

4.3) Il punto di ancoraggio deve trovarsi nella posizione più verticale possibile rispetto all'utente. Se il punto di ancoraggio si trova al di sotto di essa, in caso di caduta sussiste il pericolo di urtare sui componenti collocati più in basso. Se il punto di ancoraggio si trova lateralmente rispetto all'utente, sussiste il pericolo di urtare sui componenti laterali. Per impedire una caduta con effetto pendolo, l'utente deve limitare i movimenti laterali rispetto all'asse centrale a un massimo di circa 45°. Qualora ciò non fosse possibile oppure qualora fossero necessarie deviazioni maggiori, non devono essere utilizzati punti di ancoraggio singoli bensì un sistema conforme ad es. alla norma EN 795 Classe D (guida) o C (fune). L'altezza del punto di ancoraggio e lo spazio libero dal suolo necessario devono comunque essere misurati in modo da essere sufficienti per garantire l'efficacia del sistema (vedi Fig. 2):

Distanza di frenata dell'assorbitore di energia Δl
+ 2x Lunghezza iniziale del cordino l (vedi figura 3)
+ Distanza di sicurezza, circa 1 m
+ eventualmente allungamento del dispositivo di ancoraggio (ad es. EN 795 B/C; osservare le istruzioni d'uso del produttore).

Non utilizzare l'assorbitore di energia come fune di posizionamento, ovvero non fissare e non sollevare con questo. (4.4 - 4.6) Prestare attenzione alle estremità di supporto allentate/ non utilizzare nel tiro a cappio / non annodare il dispositivo di collegamento / chiudere sempre correttamente i moschettoni

4.4) Con le versioni "Tieback", il componente della struttura utilizzato come punto di ancoraggio deve essere avvolto con il cordino e il moschettone deve essere agganciato nell'anello fissato al cordino (tabella in fig. 4). Bisogna fare attenzione che
- venga utilizzata anche una protezione adeguata per i bordi e
- si evitino carichi trasversali sul moschettone

5.) Indicatore di caduta

Se sui prodotti sono montati e visibili degli indicatori di caduta (anche se non si è verificata alcuna caduta), il prodotto è stato sollecitato in misura tale da non consentirne più l'utilizzo come

dispositivo di collegamento. Provvedere immediatamente al relativo smaltimento.

6.) Salvataggio con Rescue Loop

Nel caso di una caduta, il rivestimento di stoffa si lacera e il Rescue Loop diventa visibile. In questo Rescue Loop è possibile agganciare un dispositivo di salvataggio (con funzione di sollevamento di salvataggio). Durante il sollevamento si scarica il moschettone di collegamento al punto di ancoraggio e lo si può allentare/aprire. Successivamente è possibile eseguire il salvataggio. Come collegamento al dispositivo di salvataggio, utilizzare esclusivamente i Loop contrassegnati nella figura! Per il salvataggio senza Rescue Loop è possibile collegare dispositivi di sollevamento per salvataggio all'occhiello del moschettone o all'anello tessile del cordino di collegamento. Durante il sollevamento, il moschettone agganciato al punto di ancoraggio è libero da ogni peso per cui può essere sganciarlo/aperto. Infine può essere effettuato il salvataggio. Collegare il dispositivo di salvataggio utilizzando soltanto i punti contraddistinti nella figura 6.1 - 6.4.

7.) Controllo periodico

A seconda dell'uso, il prodotto deve essere sottoposto a un'accurata ispezione per lo meno una volta all'anno (da parte di personale qualificato). Qualora sussista il benché minimo dubbio sull'idoneità al funzionamento del prodotto, sostituirlo immediatamente o farlo sottoporre a un'ispezione qualificata. Prima di ogni utilizzo verificare se il prodotto presenta segni di usura. Prestare particolare attenzione ai seguenti aspetti:

+ Controllare le cuciture. Devono essere intatte.
+ Controllare tutti gli elementi di collegamento tessili (cordini del dissipatore di caduta, anelli con moschettone)
e verificare se presentano fenomeni di usura, vetrificazioni, ecc.
+ Verificare se i cordini del dispositivo di collegamento (cinghia flessibile/ cinghia) presentano danneggiamenti, sfilacciature e segni di usura. Anche questi non devono presentare danneggiamenti.
+ Il dissipatore di caduta deve essere protetto da influssi esterni con un tubo o una custodia.
+ Verificare se il moschettone presenta segni di usura

8.) Certificato di identificazione e di garanzia

Le informazioni sull'adesivo applicato corrispondono a quelle del prodotto fornito.

a) nome del prodotto
b) codice di articolo
c) dimensione/lunghezza
d) materiale
e) numero di seriale
f) Mese e anno di fabbricazione
g 1-x) Norme (internazionali)
h 1-x) Numero di certificato

i 1-x) Ente di certificazione
j 1-x) Data del certificato
k 1-x) Numero massimo di person
l 1-x) Carico di prova/carico di rottura assicurato
m1-x) Carico massimo
n) Ente di vigilanza sulla produzione; procedura di controllo
o) Fonte Dichiarazione di conformità

La dichiarazione di conformità completa è scaricabile dal seguente link:
www.skylotec.de/downloads

9.) Informazioni individuali

10.) Scheda di controllo

11.) Elenco degli organismi di certificazione

✓ Utilisation ok

⚠ Prudence durant l'utilisation

☠ Danger de mort

— Non applicable de cette manière/Non disponible avec cette version

Informations : à lire attentivement
Les manuels (**i.1** « Instructions générales », **i.2** « Instructions propres au produit ») doivent toujours être disponibles dans la langue du pays. S'ils n'existent pas, contacter le revendeur. Les manuels doivent être mis à disposition de l'utilisateur. Ils doivent être lus et compris avant toute utilisation.

1.) Normes

2.) Informations générales / types
Toutes les instructions accompagnant le produit doivent être lues et comprises avant l'utilisation. La longe d'amortissement est utilisée avec un harnais de sécurité exclusivement pour la protection des personnes exposées à un risque de chute pendant leur travail (par exemple sur des échelles, des toits, des échafaudages, etc.) Le produit ne peut être utilisé que par des personnes ayant reçu des instructions pour son utilisation correcte et disposant des connaissances appropriées. L'ensemble du système est conçu pour être utilisé par une seule personne. En outre, il doit toujours y avoir un plan de sauvetage qui prend en compte toutes les urgences possibles. Les composants d'un système complet ne doivent pas être utilisés individuellement ou remplacés par d'autres produits éventuellement non certifiés. Si le système sert à l'arrêt des chutes, il doit être équipé d'un moyen (par exemple, une sangle antichute) qui limite les forces dynamiques maximales lors d'un arrêt de chute à un maximum de 6 kN. Une longe (par exemple selon la norme EN 354) ne peut être utilisée à des fins d'arrêt de chute que si un antichute selon la norme EN 355 est également utilisé.
Fonction : L'amortisseur intégré limite l'énergie générée en cas de chute à un niveau compatible avec le corps en modifiant la longueur (cf. Δl, Fig. 2+3). Le Outil de fixation ne peut plus être utilisé après une charge de chute !
Fixez la longe (voir Fig. 1) :
1. Relier l'élément de connexion (1) de l'absorbeur d'énergie (2) avec un œillet (marqué „A") du harnais conformément à la norme EN 361 (1.1, 1.2).
2. Fixez l'élément de connexion opposé (1) au moyen de connexion (3) à un point d'ancrage approprié (selon EN 795, ANSI).
L'élément antichute (2) ne doit pas être obstrué et ne doit en aucun cas être guidé sur des arêtes ou des déflexions, sauf s'il a été

expressément approuvé à cet effet. La figure 4 montre quels MH sont adaptés aux bords (r > 0,5 mm) et lesquels ne le sont pas. L‘aptitude aux arêtes a été déterminée par un essai de chute sur une arête sans bavure d‘un rayon r = 0,5 mm. Sur la base de cet essai, les Outil de fixation marqués sont applicables en cas de chute sur une arête. Indépendamment de ce test, les points suivants doivent toujours être pris en compte s‘il y a un risque de chute sur un bord :

- Si l‘évaluation des risques effectuée avant le début des travaux montre que l‘arête est particulièrement „tranchante“ (r < 0,5 mm) et/ou „non exempte de bavures“, il est nécessaire de
  - une chute sur ce bord doit être empêchée par des mesures techniques ou organisationnelles, ou
  - si possible, un protecteur d‘arête doit être installé ou
  - contacter le fabricant.
- Le point d‘ancrage ne doit pas être situé en dessous de la surface sur laquelle se tient l‘utilisateur, par exemple sur un toit ou une plate-forme.
- La déviation au niveau du bord doit être d‘au moins 90°.
- Le mou de la corde doit être évité. La longueur d‘une longe avec dispositif de réglage de la longueur ne peut être modifiée que si l‘utilisateur ne se déplace pas dans la direction de l‘arête de chute.
- Le travail en décalage latéral par rapport au point d‘ancrage jusqu‘à max. 1,5 m doit être respecté afin de minimiser le risque de chute pendulaire. Si cela n‘est pas possible, d‘autres dispositifs d‘ancrage appropriés, par exemple EN 795 type C ou D, doivent être utilisés.
- Pour le calcul de la hauteur de dégagement requise (H_{Li}) sous le bord, les informations du paragraphe 4.3 et de la figure 2 doivent être respectées.
  Remarque : En cas d‘utilisation en combinaison avec un dispositif d‘ancrage EN 795 type C, la déviation de ce système en cas de chute doit être prise en compte dans le calcul de la hauteur libre requise H_{Li}. Les informations contenues dans les instructions correspondantes doivent être respectées.
- **Remarque :** En cas de chute par-dessus un bord, l‘utilisateur risque de se blesser en entrant en contact avec le bâtiment/la structure.
- Des mesures de sauvetage supplémentaires doivent être définies et formées pour cette application

Le Outil de fixation ne doit pas être étendu, noué ou utilisé dans un cycle de laçage (Fig. 3 + 3.2-3.4).

2.1.1) Informations sur l’étiquette du produit

1. Fabricant, y compris l‘adresse
2. Taille
3. Suivre le manuel d‘instructions
4. Nom de l‘article
5. Normes pertinentes + année de publication

6. Numéro de série
7. Marquage CE de l‘autorité de surveillance
8. Identification de l‘utilisateur
9. Inspection suivante
10. Fabricant
11. Mois et année de fabrication
12. Code QR
13. Code-barres interne
14. Numéro d‘article
15. Charge nominale maximale, y compris les outils et l‘équipement
16. Nombre maximal de personnes

2.1.2) Tous les amortisseurs antichute sont pourvus de l’étiquette représentée.

3.) Outil de fixation

3.1) (a+b) La longueur ne doit pas être ajustée et la longe ne doit pas être mise dans la zone où il y a un risque de chute. La formation de cordes détendues doit être évitée.

3.2) (a+b) La longueur totale de la Longe de maintien (y compris l‘amortisseur, la longe et la rallonge si nécessaire) ne doit pas dépasser les valeurs de la Fig. 3.

Une extension (A-Band 2.0) à l‘oeillet antichute dorsal simplifie l‘attache et le détachement d‘une longe sans aide extérieure. Fixez le mousqueton de l‘extension à l‘œillet antichute dorsal du harnais (si nécessaire avant d‘enfiler le harnais). La longe est ensuite attachée à l‘anneau en D de l‘extension pour plus de sécurité. Assurez-vous que tous les mousquetons sont bien verrouillés.

Attention!

La longueur totale autorisée de la longe doit être respectée ! (3.2b)

Attention !

L’anneau supplémentaire sur les versions «Tieback» ne doit pas être utilisé pour raccourcir la longe.

3.3) Ne pas nouer le moyen de liaison.

3.4) Ne pas étrangler le moyen de liaison

3.5) Protéger les mousquetons de sécurité et/ou les éléments de liaison contre les charges transversales et les contraintes de flambage (autorisées pendant les applications ANSI).

3.6) Le type d’ancrage respectif dépend du type de moyen de liaison et est déterminé par les informations du tableau de la fig. 4.

Un moyen de liaison à deux brins avec un seul amortisseur antichute peut être fixé avec les deux extrémités à la même hauteur. (Version-Y)

L’extrémité libre d’une longe à deux brins avec un seul absorbeur d’énergie ne peut pas être attachée au harnais complet.

Veuillez noter !

En raison de la construction de la série Skysafe PRO, il est possible d’attacher l’extrémité libre au harnais complet. Des oeillets de matériel ou des oeillets/anneaux de parking doivent être utilisés à cette fin.

Deux moyens de liaison à un brin avec chacun un amortisseur antichute ne doivent pas être placés côte à côte à la même hauteur (c.-à-d. être parallèles). (Version 2x l)

4.) Utilisation comme élingue d'ancrage

4.1) Les forces maximales appliquées sur l'ouvrage en cas de chute dépendent de l'absorbeur d'énergie employé. La force appliquée sur l'ouvrage correspond à la force maximale à laquelle l'absorbeur d'énergie réduit la contrainte pendant la chute (fig. 3). En cas d'utilisation homologuée pour plusieurs personnes, les forces de retenue maximales doivent être additionnées. Allongement max. de l'élingue d'ancrage = 10 cm.

4.2) Éviter toute détente de la corde.

Attention !

Le dispositif d'ancrage doit exclusivement être utilisé avec un équipement de protection antichute personnel et jamais avec un dispositif de levage.

4.3) Dans la mesure du possible, le point d'ancrage doit se situer à la verticale au-dessus de l'utilisateur. Dans la mesure où le point d'ancrage si situe à un niveau inférieur, il y a danger de collision avec les composants installés à une hauteur inférieure. Si le point d'ancrage se situe sur le côté de l'utilisateur, il y a un risque de collision avec les composants latéraux. Afin d'éviter toute chute en oscillation, l'utilisateur devrait limiter les déplacements latéraux par rapport à l'axe médian à un angle maximal de 45°. Lorsque cela s'avère impossible ou que des excursions plus importantes sont requises, ne pas employer de points d'ancrage individuels, mais plutôt un système conforme à la norme EN 795, classe D (rail) ou C (corde), par exemple. La hauteur du point d'ancrage et la garde au sol requise doivent systématiquement être suffisantes afin de garantir l'efficacité du système (cf. fig. 2) :

Distance de freinage de l'absorbeur d'énergie Δl
+ 2x Longueur initiale de la longe l (voir figure 3)
+ distance de sécurité, environ 1 m
+ le cas échéant, allongement du dispositif d'ancrage (par exemple, EN 795 B/C ; respecter les instructions d'utilisation du fabricant).

Ne pas employer l'absorbeur d'énergie comme corde de maintien, cela signifie qu'il est interdit de s'y accrocher et de se tirer vers le haut.

(4.4 - 4.6) S'assurer que les extrémités du support ne sont pas détachées / Ne pas étrangler / Ne pas nouer le moyen de liaison / Toujours bien fermer le mousqueton.

4.4) Avec les versions «Tieback», l'élément de la structure utilisé comme point d'ancrage doit être entouré de la longe et le mousqueton doit être accroché dans l'anneau fixé à la longe (tableau de la fig. 4). Il faut veiller à ce que

- à ce qu'une protection de bord appropriée soit utilisée en plus et
- les charges transversales sur le mousqueton soient évitées.

5.) Indicateur de chute
Lorsque des indicateurs de chute sont installés sur les produits et que ceux-ci sont visibles (même en l'absence de chute), cela signifie que le produit a été soumis à des contraintes telles que toute réutilisation en tant que moyen de liaison est interdite. Le produit doit immédiatement être mis au rebut.

6.) Sauvetage avec Rescue Loop
En cas de chute, la gaine textile se déchire et la boucle Rescue Loop devient visible. Un équipement de sauvetage peut être accroché dans cette boucle Rescue Loop (avec un dispositif de levage). Au moment du levage, la tension sur le mousqueton au niveau du point d'accrochage se relâche, ce qui permet de l'ouvrir. On peut ensuite commencer le sauvetage. N'utiliser que les boucles indiquées sur la figure (liaison au dispositif de sauvetage). En cas de sauvetage sans Rescue Loop, il est possible d'attacher des appareils de levage pour le sauvetage sur l'œil du mousqueton ou du bras du moyen de liaison. Lors du levage, la tension sur le mousqueton de liaison au niveau du point d'ancrage se relâche, ce qui permet de l'ouvrir. Le sauvetage peut alors commencer. Utiliser uniquement les endroits indiqués sur la figure 6.1 - 6.4 comme liaison à l'appareil de sauvetage.

7.) Contrôle régulier
Selon son utilisation mais au moins une fois par an, le produit doit être soumis à un contrôle approfondi (effectué par un professionnel qualifié). S'il existe le moindre doute concernant le bon fonctionnement du produit, immédiatement le faire contrôler par un professionnel ou le remplacer. Contrôler la présence d'éventuelles traces d'usure sur le produit avant chaque utilisation. Prêter une attention particulière aux points suivants :
+ Contrôler les soudures. Elles doivent être intactes.
+ Contrôler l'usure, la vitrification, etc. de toutes les liaisons en tissu (bras vers l'amortisseur antichute, œillets avec mousqueton)
+ Contrôler l'état, l'usure et la formation de fils sur les bras du moyen de liaison (sangle élastique/sangle). Ces derniers ne doivent pas être endommagés non plus.
+ L'amortisseur antichute doit être recouvert d'une gaine de protection ou d'une sacoche afin d'être protégé des éléments extérieurs.
+ Contrôler l'usure du mousqueton

8.) Certificat d'identification et de garantie
Les informations indiquées sur les autocollants apposés correspondent à celles du produit livré.
a) Nom produit
b) Référence
c) Taille/longueur
d) Matériau
e) N° de série
f) Mois et année de fabrication

g 1-x) Normes (internationales)
h 1-x) Numéro de certificat
i 1-x) Centre de certification
j 1-x) Date de certification
k 1-x) Nombre de personnes max.
l 1-x) Poids de test
m1-x) Charge
n) Centre de contrôle de la fabrication ; méthode de contrôle
o) Source déclaration de conformité

La déclaration de conformité complète est disponible sur le lien suivant :
www.skylotec.de/downloads

9.) Infomations de l'individual

10.) Fiche de contrôle

11.) Liste des organismes de certification

✓ Uso correcto

⚠ Precauciones antes de utilizar

☠ Peligro de muerte

— No utilizar de esta manera/no disponible en esta versión

Lea la siguiente información con detenimiento
Las instrucciones (**i.1** “Instrucciones generales” y **i.2** “Instrucciones específicas del producto”) siempre deben estar disponibles en el idioma del país de destino. Si no fuera el caso, deberá ponerse en contacto con el distribuidor. Las instrucciones deben ponerse a disposición del usuario.

1.) Normas

2.) Informaciones generales / tipos
Todas las instrucciones que acompañan al producto deben ser leídas y comprendidas antes de su uso. El elemento de amarre amortiguador se utiliza junto con un arnés de seguridad exclusivamente para la protección de las personas expuestas al riesgo de caída durante su trabajo (por ejemplo, en escaleras, tejados, andamios, etc.). El producto sólo puede ser utilizado por personas que hayan sido instruidas en su uso correcto y tengan los conocimientos adecuados. Todo el sistema está diseñado para ser utilizado por una sola persona. Además, siempre debe haber un plan de rescate que tenga en cuenta todas las posibles emergencias. Los componentes de un sistema completo no deben utilizarse individualmente ni sustituirse por otros productos posiblemente no certificados. Si el sistema sirve para la detención de caídas, debe estar equipado con un medio (por ejemplo, un anticaídas de correa) que limite las fuerzas dinámicas máximas durante una detención de caídas a un máximo de 6 kN. Un elemento de amarre (por ejemplo, según la norma EN 354) sólo puede utilizarse para la detención de caídas si también se utiliza un dispositivo anticaídas según la norma EN 355.
Función: El amortiguador integrado limita la energía generada en caso de caída a un nivel compatible con el cuerpo mediante la modificación de la longitud (véase ΔI, Fig. 2+3). ¡El Medios de unión ya no puede utilizarse después de una carga de caída!
Fije el elemento de amarre (véase la Fig. 1):
1. Conecte el elemento de conexión (1) del absorbedor de energía (2) con un ojal (marcado con una „A“) del arnés según la norma EN 361 (1.1, 1.2).
2. 2. Conecte el elemento de conexión opuesto (1) a los medios de conexión (3) en un punto de anclaje adecuado (según EN 795, ANSI). El elemento amortiguador de caídas (2) no debe ser obstruido y en ningún caso debe ser guiado sobre aristas o

desviaciones, a menos que haya sido expresamente aprobado para ello. La Fig. 4 muestra qué MFC son aptos para bordes (r > 0,5 mm) y cuáles no. La idoneidad de los bordes se determinó en una prueba de caída sobre un borde sin rebabas con un radio r = 0,5mm. En base a esta prueba, las MFC marcadas son aplicables cuando se dejan caer sobre un borde. Independientemente de esta prueba, siempre hay que tener en cuenta lo siguiente si hay riesgo de caída sobre un borde:

- Si la evaluación de riesgos realizada antes de comenzar el trabajo muestra que el borde es especialmente „afilado“ (r < 0,5 mm) y/o „no está libre de rebabas“, es necesario
  - debe evitarse una caída sobre este borde mediante medidas técnicas u organizativas, o
  - si es posible, se debe colocar un protector de cantos o
  - ponerse en contacto con el fabricante.
- El punto de anclaje no debe estar situado por debajo de la superficie de apoyo del usuario, por ejemplo, en un techo o plataforma.
- La desviación en el borde debe ser de al menos 90°.
- Debe evitarse que la cuerda esté floja. La longitud de un elemento de amarre con dispositivo de ajuste de longitud sólo puede modificarse si el usuario no se mueve en la dirección del borde de caída.
- Se debe trabajar desplazado lateralmente respecto al punto de anclaje hasta un máximo de 1,5 m para minimizar el riesgo de caída pendular. Si esto no es posible, deben utilizarse otros dispositivos de anclaje adecuados, por ejemplo, EN 795 tipo C o D.
- Para el cálculo de la altura libre requerida (H_{Li}) por debajo del borde, deben observarse las indicaciones del punto 4.3 y de la figura 2.
  Nota: Cuando se utiliza en combinación con un dispositivo de anclaje EN 795 tipo C, la deflexión de este sistema en caso de caída debe tenerse en cuenta al calcular la altura libre requerida H_{Li}. Se debe tener en cuenta la información de las instrucciones correspondientes.
- **Nota:** En caso de caída sobre un borde, existe el riesgo de que el usuario se lesione por contacto con el edificio/estructura.
- Se deben definir y formar medidas de rescate adicionales para esta aplicación.

Está prohibido alargar o anudar la conexión amortiguadora o utilizarla para la sujeción: (fig. 3 + 3.2-3.4)

2.1.1) Información recogida en la etiqueta del producto

1. El fabricante y su dirección
2. Talla
3. Indicación sobre la necesidad de seguir las instrucciones de uso
4. Denominación del artículo
5. Normas relevantes y año de emisión
6. Número de serie
7. Marcado CE del organismo de supervisión

8. Identificación de usuarios
9. Próxima inspección
10. Fabricante
11. Mes y año de fabricación
12. Código QR
13. Código de barras interno
14. Número de artículo
15. Carga nominal máx. incluyendo herramientas y equipo
16. Número máximo de personas

2.1.2) Todos los amortiguadores de cinta incorporan la etiqueta mostrada.

3.) Medios de unión

3.1) (a+b) La longitud no debe ajustarse y el elemento de amarre no debe colocarse en la zona con riesgo de caída. Se evitará la formación de cuerdas flojas.

3.2) (a+b) La longitud total del Cordones de seguridad, (incluyendo el amortiguador, el elemento de amarre y la prolongación si es necesario) no debe superar los valores de la Fig. 3.

Una extensión (A-Band 2.0) en el ojal anticaídas dorsal simplifica la colocación y la extracción de un elemento de amarre sin ayuda externa. Fije el mosquetón de la extensión al ojal anticaídas dorsal del arnés (si es necesario antes de ponerse el arnés). A continuación, el elemento de amarre se sujeta a la anilla D de la extensión para mayor seguridad. Asegúrese de que todos los mosquetones están bloqueados de forma segura.

Atención.

Debe respetarse la longitud total admisible del elemento de amarre. (3.2b)

¡Atención!

La anilla adicional de las versiones “Tieback” no debe utilizarse para acortar el elemento de amarre.

3.3) No anude el Medios de unión.

3.4) No utilice el Medios de unión en el proceso de encordamiento.

3.5) Los mosquetones de seguridad y/o los elementos de unión deberán estar siempre debidamente protegidos para que no se doblen ni retuerzan (permitido sólo en aplicaciones ANSI).

3.6) El respectivo tipo de tope depende del respectivo tipo de conexión amortiguadora y se rige por las indicaciones de la tabla en la fig. 4.

Una conexión amortiguadora de dos ramas provista de un solo amortiguador de caídas solo debe ser colocada con los dos extremos a la misma altura.(versión en Y)

El extremo libre de un elemento de amarre de dos ramales con un solo absorbedor de energía no puede estar unido al arnés de cuerpo entero.

Por favor, tenga en cuenta.

Debido a la construcción de la serie Skysafe PRO es posible fijar el extremo libre al arnés de cuerpo entero. Para ello deben utilizarse ojales de material u ojales/anillos de estacionamiento.
Dos conexiones amortiguadoras de una rama provistas de un amortiguador de caída cada uno no deben colocarse una al lado de la otra a la misma altura (es decir, paralelas). (versión 2x l)

4.) Utilización como eslinga de sujeción

4.1) Las fuerzas máximas que se generan en el edificio cuando se produce una caída dependen del amortiguador de caídas utilizado. La fuerza transferida al edificio corresponde a la máxima fuerza de reducción del amortiguador al momento de la caída (fig. 3). En caso de uso homologado por parte de varias personas, se deberán sumar las fuerzas de sujeción máximas. Dilatación máxima de la eslinga de sujeción = 10 cm.
4.2) Debe evitarse que la cuerda esté floja.
¡Atención!
Solo se permite utilizar el dispositivo de sujeción con equipos anticaídas individuales, no con dispositivos elevadores.
4.3) El punto de sujeción debería encontrarse en una posición lo más vertical posible por encima del usuario. Si el punto de sujeción está situado por debajo, al producirse una caída existe peligro de golpearse con algún componente situado más abajo. Si el punto de sujeción se encuentra a un lado del usuario, hay peligro de golpearse con algún componente situado a un lado. A fin de evitar una caída en péndulo, el operario debe limitar los movimientos laterales en relación al eje medio a un máximo de aprox. 45°. En caso de que esto no sea posible o si es necesario realizar movimientos mayores, no deben usarse puntos de fijación individuales sino elegir en general un sistema según p.ej. EN 795 clase D (riel) o C (cuerda). La altura del punto de sujeción y el espacio libre hasta el suelo deben ser siempre suficientes para garantizar la efectividad del sistema (véase la fig. 2):
Distancia de frenado del absorbedor de energía Δl
+ 2x Longitud inicial del elemento de amarre l (véase la figura 3)
+ Distancia de seguridad, aprox. 1 m
+ en su caso, alargamiento del dispositivo de anclaje (por ejemplo, EN 795 B/C; observe las instrucciones de uso del fabricante).
No utilice el amortiguador de caídas como una cuerda de sujeción, es decir, no lo utilice para sujetarse ni para trepar. (4.4-4.6) Asegurarse de que los extremos de los soportes no queden sueltos / no usar para la fijación / no anudar los elementos de conexión / cerrar siempre bien los mosquetones
4.4) En las versiones “Tieback”, el componente de la estructura utilizado como punto de anclaje debe rodearse con el elemento de amarre y el mosquetón debe engancharse en el anillo fijado al elemento de amarre (tabla de la fig. 4). Hay que tener cuidado de que
- se utilice adicionalmente una protección de borde adecuada y
- se eviten las cargas transversales en el mosquetón

5.) Indicador de caída
En caso de haber incorporado indicadores de caída en los productos que puedan verse (aunque no se haya producido una caída), se ejerció una alta carga en el producto que evita un uso adicional de éste como elemento de conexión. Eliminarlo de inmediato.

6.) Salvamento con una cinta de rescate (Rescue Loop)
Cuando se produce una caída, el forro textil se desgarra y la cinta de rescate queda a la vista. En esta cinta de rescate, existe la posibilidad de enganchar un equipo de salvamento (con función de elevación de salvamento). Por medio de esta elevación, el mosquetón de unión se descarga en el punto de sujeción y, de esta forma, se puede soltar o abrir. Acto seguido puede llevarse a cabo el salvamento. Como medio de unión con el equipo de salvamento únicamente se pueden utilizar las cintas especificadas en la ilustración. Para tareas de salvamento con el Rescue Loop, los dispositivos de elevación de rescate pueden sujetarse al ojal del mosquetón o al brazo del Medios de unión. Por medio de esta elevación, el mosquetón de unión se descarga en el punto de sujeción y, de esta forma, se puede soltar o abrir. A continuación, el salvamento podrá llevarse a cabo. Como medio de unión con el equipo de salvamento solo pueden usarse los puntos marcados en la fig. 6.1 - 6.4.

7.) Comprobación periódica
En función del uso, y al menos una vez al año, el producto deberá ser sometido a una inspección exhaustiva, que deberá ser realizada por personal técnico cualificado. Si existe la más mínima duda acerca de la capacidad funcional del producto, este deberá ser sometido a una inspección técnica o deberá sustituirse. Antes de cada uso, deberá comprobarse si el producto presenta signos de desgaste; para ello, deberá prestarse especial atención a lo siguiente:
+ Revisar las costuras, que deberán estar intactas.
+ Comprobar todas las conexiones textiles (brazos de unión con el amortiguador de cinta y ojetes de metal con mosquetón)
por si presentasen desgaste, vitrificación, etc.
+ Revisar los brazos de la conexión amortiguadora (cinta flexible o cinta) por si presentasen daños, hilos arrancados o desgaste. Asimismo, estos no deberán estar dañados.
+ El amortiguador de cinta debe estar forrado con un tubo flexible de protección o una funda para protegerlo frente a influencias externas.
+ Comprobar si existe desgaste en el mosquetón.

8.) Certificado de identificación y de garantía
Los datos en los adhesivos aplicados se corresponden con los del producto suministrado.
a) Nombre del producto
b) Número de artículo

c) Tamaño y longitud
d) Material
e) N.º de serie
f) Mes y año de fabricación
g 1-x) Normas (internacionales)
h 1-x) Número de certificado
i 1-x) Organismo de certificación
j 1-x) Fecha de certificado
k 1-x) Número máximo de personas
l 1-x) Peso de prueba
m1-x) Carga
n) Organismo de control de producción; procedimiento de control
o) Fuente de la declaración de conformidad

Puede acceder a la declaración de conformidad íntegra a través del enlace siguiente: www.skylotec.de/downloads

9.) Información de la persona

10.) Tarjeta de control

11.) Lista de organismos de certificación

✓ Utilização OK

⚠ Cuidado durante a utilização

☠ Perigo de morte

— Não pode ser utilizado assim/
Não disponível nesta versão

Informação – ler cuidadosamente
As instruções (**i.1** “Instruções gerais” e **i.2** “Instruções específicas do produto”) têm de ser sempre disponibilizadas no idioma nacional. Caso tal não aconteça, deverá entrar em contacto com o vendedor. Os manuais de instruções têm de ser colocados à disposição do utilizador.

1.) Normas

2.) Informações gerais / Tipos
Todas as instruções que acompanham o produto devem ser lidas e compreendidas antes da sua utilização. O cordão de amortecimento é utilizado em conjunto com um arnês de segurança exclusivamente para a protecção de pessoas expostas ao risco de queda durante o seu trabalho (por exemplo, em escadas, telhados, andaimes, etc.). O produto só pode ser utilizado por pessoas que tenham sido instruídas na sua correcta utilização e que possuam os conhecimentos adequados. Todo o sistema foi concebido para ser utilizado por uma única pessoa. Além disso, deve haver sempre um plano de salvamento que tenha em conta todas as emergências possíveis. Os componentes de um sistema completo não devem ser utilizados individualmente ou substituídos por outros produtos possivelmente não-certificados. Se o sistema servir o propósito de paragem de queda, deve ser equipado com um meio (por exemplo, um pára-quedas com correia) que limite as forças dinâmicas máximas durante uma paragem de queda a um máximo de 6 kN. Um cordão de segurança (por exemplo, de acordo com a norma EN 354) só pode ser utilizado para efeitos de prevenção de quedas se também for utilizado um dispositivo anti-queda de acordo com a norma EN 355.
Função: O amortecedor integrado limita a energia gerada no caso de uma queda a um nível compatível com o corpo, alterando o comprimento (cf. Δl, Fig. 2+3). O Conectores já não pode ser utilizado após uma carga de queda!
Fixar o cordão (cf. fig. 1):
1. ligar o elemento de ligação (1) no absorvedor de energia (2) com um olhal (marcado com „A“) no arnês, de acordo com a norma EN 361 (1.1, 1.2).
2. Ligar o elemento de ligação oposto (1) ao meio de ligação (3) num ponto de ancoragem adequado (de acordo com a norma EN 795, ANSI). O elemento de absorção de falhas (2) não deve ser

obstruído e não deve em caso algum ser guiado por arestas ou deflexões, a menos que tenha sido expressamente aprovado para o efeito. A figura 4 mostra quais as cordão adequadas para arestas (r > 0,5mm) e quais as que não são. A adequação das arestas foi determinada num teste de queda sobre uma aresta sem rebarbas com um raio r = 0,5mm. Com base neste teste, as Cordão marcadas são aplicáveis quando caídas sobre uma aresta. Independentemente deste teste, deve sempre ser tido em conta o seguinte, se houver risco de queda sobre uma aresta:

- Se a avaliação de risco realizada antes do início dos trabalhos mostrar que a aresta é particularmente „afiada“ (r < 0,5mm) e/ou „não está livre de rebarbas“, é necessário
  - uma queda sobre este limite deve ser evitada por medidas técnicas ou organizacionais, ou
  - se possível, deve ser instalado um protector de arestas ou
  - contactar o fabricante.
- O ponto de ancoragem não deve estar situado abaixo da superfície de pé do utilizador, por exemplo, num telhado ou plataforma.
- A deflexão na borda deve ser de pelo menos 90°.
- A corda frouxa deve ser evitada. O comprimento de um cordão com dispositivo de ajuste de comprimento só pode ser alterado se o utilizador não se mover na direcção da borda de queda.
- Trabalho deslocado lateralmente para o ponto de ancoragem até ao máximo. 1,5 m deve ser observado a fim de minimizar o risco de queda de um pêndulo. Se tal não for possível, devem ser utilizados outros dispositivos de ancoragem adequados, por exemplo, EN 795 tipo C ou D.
- Para o cálculo da altura livre requerida (H_{Li}) abaixo da borda, as
  informações em 4.3 e Fig. 2 devem ser observadas.
  Nota: Quando usado em combinação com um dispositivo de ancoragem EN 795 tipo C, a deflexão deste sistema em caso de queda deve ser tida em conta no cálculo da altura livre requerida H_{Li}. As informações constantes das instruções correspondentes devem ser observadas.
- **Nota:** No caso de uma queda sobre uma aresta, existe o risco de lesões para o utilizador através do contacto com o edifício/estrutura.
- Devem ser definidas e treinadas medidas de salvamento adicionais para esta aplicação.

O dispositivo de ligação amortecedor não deve ser prolongado, apresentar nós ou utilizado em operações com corrente enlaçada: (Figs. 3 + 3.2-3.4)

2.1.1) Informações da etiqueta do produto

1. Fabricante incl. endereço
2. Tamanho
3. Cumpra as indicações do manual de instruções de utilização
4. Designação do artigo

5. Normas relevantes e ano de emissão
6. Número de série
7. Marca CE do organismo notificado
8. Identificação do utilizador
9. Próxima inspeção
10. Fabricante
11. Mês e ano de fabrico
12. Código QR
13. Código de barras interno
14. Número de artigo
15. Carga nominal máx. incl. ferramentas e equipamento
16. Número máx. de pessoas

2.1.2) A etiqueta visível na imagem é aplicada em todos os absorvedores de energia em cinta.

3.) Conectores

3.1) (a+b) O comprimento não deve ser ajustado e o cordão não deve ser colocado na área onde há o risco de queda. Deve ser evitada a formação de cordas frouxas.
3.2) (a+b) O comprimento total do cordão, (incluindo amortecedor, cordão e extensão se necessário) não deve exceder os valores indicados na Fig. 3.
Uma extensão (A-Band 2.0) no ilhó de paragem de queda dorsal simplifica a fixação e o desprendimento de um cordão sem assistência externa. Fixar o mosquetão da extensão ao ilhó de retenção de queda dorsal do arnês (se necessário antes de colocar o arnês). O cordão de segurança é então fixado ao anel D da extensão para segurança. Assegurar-se de que todos os mosquetões estão trancados em segurança.
Cuidado!
O comprimento total admissível do cordão deve ser observado! (3.2b)
Cuidado!
O anel adicional nas versões „Tieback“ não deve ser utilizado para encurtar o cordão de segurança.
3.3) Não entrelaçar o meio de ligação amortecedor com nós.
3.4) Não utilizar o meio de ligação amortecedor em operações com corrente enlaçada.
3.5) Proteger os mosquetões de segurança e/ou os elementos de ligação contra cargas transversais e de torção (permitido nas aplicações ANSI).
3.6) O tipo de ancoragem depende do tipo de dispositivo de ligação amortecedor e das indicações da tabela na fig. 4.
Pode ser ancorado um dispositivo de ligação amortecedor duplo só com um amortecedor de quedas às duas extremidades à mesma altura. (Versão Y)
A extremidade livre de um cordão de duas cordas com apenas um absorvedor de energia não pode ser presa ao arnês de corpo inteiro.

Por favor note!
Devido à construção da série Skysafe PRO, é possível fixar a extremidade livre ao arnês de corpo inteiro. Devem ser utilizados ilhós ou ilhós/anilhas de estacionamento para este fim.
Dois dispositivos de ligação amortecedores simples com um amortecedor de quedas cada um não podem ser ancorados
lado a lado à mesma altura (ou seja, não podem ser instalados de modo a ficarem paralelos). (2x versão I)

4.) Utilização como nó de batente
4.1) Em caso de uma queda, as forças máximas geradas na obra são dependentes do amortecedor de queda utilizado. A força gerada na obra corresponde à força máx. a que o amortecedor de queda reduz o impacto da queda (fig. 3). Em utilizações autorizadas por várias pessoas devem adicionar-se as forças máx. de captação. Expansão máx. do nó de batente = 10 cm.
4.2) Evitar cordas frouxas.
Atenção!
O dispositivo de ancoragem só pode ser utilizado com equipamento individual de proteção contra quedas em altura e nunca com equipamentos de elevação.
4.3) O ponto de ancoragem deve ficar o mais possível na vertical, por cima do utilizador. Se o ponto de amarração se encontrar por baixo, em caso de uma queda, existe perigo de embater contra componentes que estejam mais em baixo. Se o ponto de ancoragem se encontrar lateralmente em relação ado utilizador, existe o perigo de embate contra componentes laterais. A fim de evitar o risco de queda pendular, o utilizador deveria limitar o deslocamento lateral em relação ao eixo central a um valor de aprox. 45°. Caso isso não seja possível ou sejam necessários maiores desvios, não deveriam ser utilizados pontos de amarração individuais, mas um sistema em conformidade com, p. ex., a norma EN 795 (calha) ou C (corda). A altura do ponto de amarração e do espaço livre necessário em relação ao solo deve ser calculada de modo a garantir a eficácia do sistema (cf. fig. 2):
Distância de travagem do absorvedor de energia Δl
+ 2x Comprimento inicial do cordão de segurança l (ver Figura 3)
+ Distância de segurança, aproximadamente 1 m
+ se aplicável, alongamento do dispositivo de ancoragem (por exemplo, EN 795 B/C; observar as instruções de utilização do fabricante).
Não utilizar o amortecedor de quedas como corda, i. e. não se segurar a ele e não se elevar com ele (4.4 - 4.6). Observar as extremidades soltas / não utilizar em operações com corrente enlaçada / não entrelaçar o meio de ligação amortecedor com nós / fechar os mosquetões sempre corretamente
4.4) Com as versões “Tieback”, o componente da estrutura utilizado como ponto de ancoragem tem de ser enrolado com o cordão e o mosquetão tem de ser engatado no anel preso ao cordão (tabela na fig. 4). Deve ter-se o cuidado de

- é utilizada adicionalmente uma protecção de borda adequada e
- são evitadas as cargas transversais no mosquetão

5.) Indicador de queda
Se os produtos dispuserem de indicadores de queda e estes forem visíveis (mesmo se não se produziu uma queda), o produto foi exposto a uma carga de tal forma que resulta impossível a sua futura utilização como meio de ligação. Deve ser imediatamente eliminado.

6.) Salvamento com Rescue Loop
Numa queda, o revestimento têxtil rasga-se e o Rescue Loop fica visível. Neste Rescue Loop pode ser montado um equipamento de salvamento (com função de elevação para salvamento). O mosquetão de ligação é aliviado no ponto de ancoragem ao ser elevado, podendo ser solto/aberto. Em seguida, o salvamento pode ser efectuado. Como ligação ao equipamento de salvamento podem ser utilizados apenas os Loops identificados na figura.
Para salvamentos sem Rescue Loop podem ser ancorados dispositivos de salvamento por elevação ao olhal do mosquetão ou do cabo de tração. Ao ser elevado, o mosquetão de ligação é aliviado no ponto de ancoragem, podendo ser solto/aberto. Em seguida, o salvamento pode ser levado a cabo. Como ligação ao dispositivo de salvamento só podem ser utilizados os pontos indicados na figura 6.1 - 6.4

7.) Inspeções regulares
Dependendo da sua utilização, mas, pelo menos, uma vez por ano, o produto tem de ser submetido a uma inspeção abrangente (a ser feita por técnicos especializados). Em caso de dúvida sobre a operacionalidade do produto, por mais pequena que seja, o produto deve ser sujeito a uma inspeção por um técnico ou substituído. Antes de cada utilização, o produto tem de ser verificado, para confirmar que não apresenta sinais de desgaste. Durante esta verificação deve ser prestada especial atenção ao seguinte:
+ Verificação das costuras. Elas têm de estar intactas.
+ Todas as ligações têxteis (braços para o BFD, olhais com mosquetões) têm de ser verificadas quanto a desgaste, vitrificação, etc.
+ Os braços do dispositivo de ligação amortecedor (cinta flexível/ cinta) têm de ser verificados quanto a danos, fios puxados, costuras e desgaste. Também estes não podem apresentar qualquer dano.
+ O BFD tem de ser coberto por uma manga de proteção ou uma bolsa, para o proteger das influências externas.
+ Verificação dos mosquetões quanto a desgaste

8.) Certificado de identificação e de garantia
As informações constantes dos autocolantes aplicados correspondem ao produto fornecido.
a) Designação do produto

b) Número de artigo
c) Altura/comprimento
d) Material
e) N.º de série
f) Mês e ano de fabrico
g 1-x) Normas (internacionais)
h 1-x) Número do certificado
i 1-x) Organismo notificado
j 1-x) Data do certificado
k 1-x) Número máx. de pessoas
l 1-x) Peso de ensaio
m1-x) Carga
n) Organismo responsável pela inspeção da produção; processo de controlo
o) Origem da declaração de conformidade

Poderá consultar o certificado de conformidade integral em:
www.skylotec.de/downloads

9.) Informação Pessonal

10.) Cartão de controlo

11. Lista dos organismos notificados

✓ Gebruik ok

⚠ Voorzichtig bij gebruik

☠ Levensgevaar

— Zo niet toepasbaar/In deze uitvoering niet verkrijgbaar

Informatie - zorgvuldig lezen
De instructies (**i.1** “Algemene instructies”, **i.2** “Productspecifieke instructies”) moeten altijd beschikbaar zijn in de nationale taal. Als de taal niet beschikbaar is, moet contact worden opgenomen met de dealer. De instructies moeten aan de gebruiker ter beschikking worden gesteld.

1.) Normen

2.) Algemene informatie / Typen
Alle instructies bij het product moeten vóór gebruik worden gelezen en begrepen. De vallijn wordt in combinatie met een veiligheidsharnas uitsluitend gebruikt voor de bescherming van personen die tijdens hun werk aan valgevaar zijn blootgesteld (bijv. op ladders, daken, steigers, enz.). Het product mag uitsluitend worden gebruikt door personen die in het juiste gebruik ervan zijn geïnstrueerd en over de nodige kennis beschikken. Het gehele systeem is ontworpen voor gebruik door slechts één persoon. Bovendien moet er altijd een reddingsplan zijn dat rekening houdt met alle mogelijke noodgevallen. Onderdelen van een compleet systeem mogen niet afzonderlijk worden gebruikt of worden vervangen door andere, mogelijk niet gecertificeerde producten. Indien het systeem als valstop dient, moet het uitgerust zijn met een middel (b.v. een valstopapparaat met riem) dat de maximale dynamische krachten tijdens een valstop beperkt tot maximaal 6 kN. Een vallijn (b.v. volgens EN 354) mag alleen worden gebruikt voor valbeveiliging als ook een valstopapparaat volgens EN 355 wordt gebruikt.
Functie: De geïntegreerde demper beperkt de bij een val opgewekte energie tot een met het lichaam verenigbaar niveau door de lengte te veranderen (vgl. Δl, afb. 2+3). De Verbindingsmiddelen kan na een valbelasting niet meer worden gebruikt!
Maak de leeflijn vast (zie afb. 1):
1. verbind het verbindingselement (1) aan de energieabsorber (2) met een oogje (gemarkeerd met „A“) aan het harnas volgens EN 361 (1.1, 1.2).
2. Bevestig het tegenoverliggende verbindingselement (1) aan het verbindingsmiddel (3) op een geschikt verankeringspunt (volgens EN 795, ANSI). Het valdempende element (2) mag niet worden geblokkeerd en mag in geen geval over randen of doorbuigingen worden geleid, tenzij het uitdrukkelijk voor dit doel is goedgekeurd. Fig. 4 toont welke verbindingselement geschikt zijn voor randen (r

> 0,5mm) en welke niet. De geschiktheid voor randen werd bepaald in een valtest over een braamvrije rand met een straal r = 0,5mm. Op basis van deze test zijn de gemarkeerde verbindingselement geschikt wanneer ze over een rand vallen. Ongeacht deze test moet altijd rekening worden gehouden met het volgende als het risico bestaat dat een product over een rand valt:

- Indien uit de vóór het begin van de werkzaamheden uitgevoerde risicobeoordeling blijkt dat de rand bijzonder „scherp“ (r < 0,5 mm) en/of „niet vrij van bramen“ is, moet
  - een val over deze rand moet worden voorkomen door technische of organisatorische maatregelen, of
  - indien mogelijk, een hoekbeschermer worden aangebracht of
  - contact opnemen met de fabrikant.
- Het verankeringspunt mag zich niet onder het stavlak van de gebruiker bevinden, b.v. op een dak of platform.
- De doorbuiging aan de rand moet ten minste 90° bedragen.
- Slappe kabel moet worden vermeden. De lengte van een vallijn met lengteverstelling mag alleen worden veranderd als de gebruiker zich niet in de richting van de valrand beweegt.
- Het werken op een zijdelingse afstand van het ankerpunt tot max. 1,5 m in acht worden genomen om het risico van een slingerval tot een minimum te beperken. Indien dit niet mogelijk is, moeten andere geschikte verankeringsvoorzieningen, b.v. EN 795 type C of D, worden gebruikt.
- Voor de berekening van de vereiste vrije hoogte (H_{Li}) onder de rand, moeten de gegevens in 4.3 en Fig. 2 in acht worden genomen.
  Opmerking: Bij gebruik in combinatie met een verankeringsvoorziening van het type EN 795 C moet bij de berekening van de vereiste vrije hoogte H_{Li} rekening worden gehouden met de doorbuiging van dit systeem in geval van een val. De informatie in de bijbehorende instructies moet in acht worden genomen.
- **Opmerking:** Bij een val over een rand bestaat het risico op letsel voor de gebruiker door contact met het gebouw/de constructie.
- Voor deze toepassing moeten aanvullende reddingsmaatregelen worden gedefinieerd en getraind.

De Verbindingsmiddelen mag niet worden verlengd, geknoopt of in een rijgcyclus worden gebruikt (Fig. 3 + 3.2-3.4).

2.1.1) Informatie productlabel

1. Fabrikant incl. adres
2. Maat
3. Handleiding naleven
4. Artikelbeschrijving
5. Relevante normen + jaar van uitgave
6. Serienummer
7. CE-markering van controle-instantie
8. Identificatie van gebruikers

9. Volgende inspectie
10. Fabrikant
11. Maand en jaar van fabricage
12. QR-code
13. Interne barcode
14. Artikelnummer
15. Max. nominale belasting incl. gereedschap en uitrusting
16. Max. aantal personen

2.1.2) Alle bandvaldempers worden van het afgebeelde label voorzien.

3.) Verbindingsmiddelen

3.1) a+b) De lengte mag niet worden aangepast en de leeflijn mag niet worden omgedaan in een ruimte waar valgevaar bestaat. Het ontstaan van slappe kabels moet worden vermeden.

3.2) (a+b) De totale lengte van de verbindingselement, (met inbegrip van demper, leeflijn en eventueel verlengstuk) mag de waarden in Fig. 3 niet overschrijden.

Een verlengstuk (A-Band 2.0) aan het dorsale valbeveiligingsoog vergemakkelijkt het aan- en afkoppelen van een vallijn zonder hulp van buitenaf. Bevestig de karabijnhaak van het verlengstuk aan het dorsale oog voor valbeveiliging van het harnas (indien nodig voordat u het harnas aantrekt). De vallijn wordt vervolgens ter beveiliging aan de D-ring van het verlengstuk vastgemaakt. Zorg ervoor dat alle karabiners veilig vergrendeld zijn.

Opgelet!

De toegestane totale lengte van de leeflijn moet in acht worden genomen! (3.2b)

Opgelet!

De extra ring op de “Tieback”-versies mag niet worden gebruikt om de leeflijn in te korten.

3.3) Het Verbindingsmiddelen niet knopen.

3.4) Het Verbindingsmiddelen niet in de omsnoering gebruiken

3.5) Veiligheidskarabijnhaken en/of verbindingselementen vóór dwars- en knikbelasting beschermen (toegestaan bij ANSI-toepassingen).

3.6) Het betreffende type anker is afhankelijk van het betreffende type Verbindingsmiddelen en richt zich naar de gegevens in tabel afb. 4.

Een tweestrengig Verbindingsmiddelen met slechts één valdemper mag met beide
einden op dezelfde hoogte worden aangeslagen. (Y-versie)

Het vrije uiteinde van een tweedraadslijn met slechts één energieabsorberende voorziening mag niet aan het volledige harnas worden bevestigd.

Let op!

Door de constructie van de Skysafe PRO serie is het mogelijk om het vrije uiteinde aan de volledige harnasgordel te bevestigen.

Hiervoor moeten materiaalogen of parkeerogen/-ringen worden gebruikt.
Twee eenstrengige Verbindingsmiddelen met elk één valdemper mogen niet zij aan zij op dezelfde hoogte (d.w.z. parallel) worden geplaatst. (2x l-versie)

4.) Gebruik van de ankerstrop

4.1) De bij een val optredende maximale krachten die inwerken op de constructie zijn afhankelijk van de gebruikte valdemper. De in de constructie optredende krachten komen overeen met de max. kracht waarmee de valdempers de valbelasting verminderen (afb. 3).Bij een toegestaan gebruik door meerdere personen, moeten de max. opvangkrachten worden opgeteld.
Maximale verlenging van de ankerstrop = 10 cm.

4.2) Slappe lijn vermijden.

Let op!

De aanslagvoorziening mag alleen worden gebruikt met persoonlijke valbeveiligingsvoorzieningen en niet met hefwerktuigen.

4.3) Het verankeringspunt moet zich zo verticaal mogelijk boven de gebruiker bevinden. Indien het verankeringspunt zich onder de werkplaats bevindt, bestaat het gevaar dat de persoon bij een val op lager gelegen onderdelen valt. Als het verankeringspunt zich aan de zijkant van de gebruiker bevindt, bestaat het risico dat de onderdelen aan de zijkant worden geraakt. Om een slingerval te voorkomen dient de gebruiker de zijdelingse bewegingen naar de middenas te begrenzen tot een max. van ca. 45°. Is dit niet mogelijk of zijn er grotere afbuigingen nodig, dienen er geen afzonderlijke verankeringspunten gebruikt te worden, maar een systeem conform bijv. EN 795 klasse D (rail) of C (lijn). De hoogte van het verankeringspunt en het benodigde vloeroppervlak moet in ieder geval voldoende zijn om een effectief gebruik van het systeem te garanderen (zie afb. 2):
Remafstand van de energieabsorber Δl
+ 2x Beginlengte van de veiligheidslijn l (zie figuur 3)
+ veiligheidsafstand, ca. 1 m
+ indien van toepassing, verlenging van de verankeringsvoorziening (bijv. EN 795 B/C; neem de gebruiksaanwijzing van de fabrikant in acht).
De valdemper niet als draagriem gebruiken, d.b. zich er niet aan vasthouden en omhoog trekken (4.4 - 4.6). Let op losse uiteinden van dragers / niet in de omsnoering gebruiken / verbindingsmiddelen niet knopen / karabijnhaken altijd correct sluiten.

4.4) Bij de „Tieback“-versies moet het constructiedeel dat als verankeringspunt wordt gebruikt, met de leeflijn worden omwikkeld en moet de karabijnhaak in de ring worden gehaakt die aan de leeflijn is bevestigd (tabel in fig. 4). Er moet op worden gelet dat.
- aanvullend een geschikte randbescherming wordt gebruikt en
- dwarskrachten op de karabijnhaak worden voorkomen

5.) Valindicator
Als op de producten valindicatoren zijn aangebracht en deze zichtbaar zijn (ook als er geen val heeft plaatsgevonden), is het product op een bepaalde wijze belast die het verdere gebruik als verbindingsmiddel niet meer toestaan. Deze dient onmiddellijk weggegooid te worden.

6.) Redding met Rescue Loop
In geval van een valbelasting scheurt het textielen omhulsel open en wordt de Rescue Loop zichtbaar. In die Rescue Loop kan een reddingsmiddel (met hijsfunctie) gehangen worden. Door het optillen wordt de karabijnhaak op het verankeringspunt ontlast waardoor hij losgemaakt/geopend kan worden. Vervolgens kan de redding plaatsvinden. Als verbinding met het reddingsmiddel mogen uitsluitend de loops gebruikt worden die te zien zijn op de afbeelding! Voor een redding zonder Rescue Loop kunnen reddingsapparaten aan het oog van de karabijnhaak of de arm van het verbindingsmiddel worden aangeslagen. Door het optillen wordt de karabijnhaak op het verankeringspunt ontlast waardoor hij losgemaakt/geopend kan worden. Vervolgens kan de redding worden uitgevoerd. Als verbinding met het reddingsmiddel mogen uitsluitend de in de afbeelding 6.1 - 6.4 gemarkeerde plaatsen worden gebruikt.

7.) Regelmatige inspectie
Afhankelijk van het gebruik, maar minstens één keer per jaar, moet het product een uitgebreide inspectie ondergaan (uitgevoerd door gekwalificeerd personeel). Als er enige twijfel bestaat over de functionaliteit van het product, moet het onmiddellijk aan een professionele inspectie worden onderworpen of worden vervangen. Vóór elk gebruik moet het product worden gecontroleerd op tekenen van slijtage. Er dient bijzondere aandacht te worden besteed aan het volgende:
+ Controleer de naden. Deze moeten intact zijn.
+ Alle textielverbindingen (armen naar de BFD, oogjes met karabijnhaak) moet worden gecontroleerd op slijtage, glazig worden, etc.
+ De armen van het Verbindingsmiddelen (Flexband / band) moeten worden gecontroleerd op beschadiging, rafelen en slijtage. Ook mogen deze niet beschadigd zijn.
+ De BFD moet worden afgedekt met een beschermhuls of zak om deze tegen externe invloeden te beschermen.
+ Controleer de karabijnhaak op slijtage

8.) Identificatie- en garantiecertificaat
Informatie over de aangebrachte stickers komt overeen met die van het meegeleverde product.
a) Productnaam
b) Artikelnummer
c) Maat/lengte
d) Materiaal

e) Serie-nr.
f) Maand en jaar van productie
g 1-x) Normen (internationaal)
h 1-x) Certificaatnummer
i 1-x) Certificeringsinstantie
j 1-x) Certificaatdatum
k 1-x) Max. aantal personen
l 1-x) Testgewicht
m1-x) Max. belasting
n) Instelling voor productiebewaking; controleprocedure
o) Bron conformiteitsverklaring

De volledige conformiteitsverklaring kunt u via de volgende link opvragen:
www.skylotec.de/downloads

9.) Persoonsinformatie

10.) Controlekaart

11.) Lijst van certificatie-instellingen

✓ Brug ok

⚠ Vær forsigtig ved brugen

☠ Livsfare

— Må ikke anvendes således/fås ikke i denne version

Information – skal læses omhyggeligt
Vejledningerne (**i.1** „Generel vejledning“, **i.2** „Produktspecifik vejledning“) skal altid vedlægges på det enkelte lands eget sprog. Hvis du ikke kan finde dem, kontakt venligst forhandleren. Alle brugere skal have adgang til vejledningerne.

1.) Standarder

2.) Generelle oplysninger / typer
Alle instruktioner, der følger med produktet, skal læses og forstås før brug. Pufferlænken anvendes sammen med en sikkerhedssele udelukkende til beskyttelse af personer, der er udsat for risiko for fald under deres arbejde (f.eks. på stiger, tage, stilladser osv.). Produktet må kun anvendes af personer, der er blevet instrueret i korrekt brug og har den fornødne viden. Hele systemet er beregnet til brug af kun én person. Desuden skal der altid være en redningsplan, der tager højde for alle mulige nødsituationer. Komponenterne i et komplet system må ikke anvendes enkeltvis eller erstattes af andre eventuelt ikke-certificerede produkter. Hvis systemet tjener som faldsikring, skal det være udstyret med et middel (f.eks. faldsikring med stropper), der begrænser de maksimale dynamiske kræfter under en faldsikring til højst 6 kN. En lanyard (f.eks. i henhold til EN 354) må kun anvendes til faldsikring, hvis der også anvendes en faldsikringsanordning i henhold til EN 355.
Funktion: Den integrerede dæmper begrænser den energi, der genereres i tilfælde af et fald, til et kropskompatibelt niveau ved at ændre længden (jf. Δl, fig. 2+3). Falddæmperliner og -blokke kan ikke længere anvendes efter en faldbelastning!
Fastgør lanyardet (se fig. 1):
1. Forbind forbindelseselementet (1) på energiabsorberen (2) med en øsken (markeret „A“) på selen i henhold til EN 361 (1.1, 1.2).
2. Fastgør det modsatte forbindelseselement (1) til forbindelsesmidlet (3) ved et egnet forankringspunkt (i henhold til EN 795, ANSI). Det faldabsorberende element (2) må ikke blokeres og bør må under ingen omstændigheder føres over kanter eller afbøjninger, medmindre det udtrykkeligt er godkendt til dette formål. Fig. 4 viser, hvilke Falddæmperliner og -blokke er der er egnede til kanter (r > 0,5 mm), og hvilke der ikke er det. Kantegnetheden blev bestemt ved en faldprøve over en gratfri kant med en radius r = 0,5 mm. På grundlag af denne test er de markerede Falddæmperliner og -blokke‘er anvendelige, når de falder over en kant. Uanset denne

test skal der altid tages hensyn til følgende, hvis der er risiko for at falde over en kant:

- Hvis den risikovurdering, der er foretaget inden arbejdets påbegyndelse, viser, at kanten er særlig „skarp“ (r < 0,5 mm) og/eller „ikke fri for grater“, er det nødvendigt at
  - et fald over denne kant skal forhindres ved hjælp af tekniske eller organisatoriske foranstaltninger, eller
  - der skal om muligt anbringes en kantbeskytter, eller
  - kontakte producenten.
- Forankringspunktet må ikke være placeret under brugerens ståflade, f.eks. på et tag eller en platform.
- Afbøjningen ved kanten skal være mindst 90°.
- Slapt reb skal undgås. Længden af en lænke med længdejusteringsanordning må kun ændres, hvis brugeren ikke bevæger sig i retning af faldkanten.
- Arbejde sidelæns forskudt i forhold til ankerpunktet op til maks. 1,5 m skal overholdes for at minimere risikoen for et pendulfald. Hvis dette ikke er muligt, skal der anvendes andre egnede forankringsanordninger, f.eks. EN 795 type C eller D.
- Ved beregning af den nødvendige frihøjde (H_{Li}) under kanten skal oplysningerne i punkt 4.3 og fig. 2 overholdes.
  Bemærk: Ved anvendelse i kombination med en forankringsanordning EN 795 type C skal der ved beregning af den nødvendige frihøjde H_{Li} tages hensyn til systemets afbøjning i tilfælde af fald. Oplysningerne i den tilsvarende vejledning skal overholdes.
- **Bemærk:** I tilfælde af et fald over en kant er der risiko for, at brugeren kan komme til skade ved kontakt med bygningen/konstruktionen.
- Der skal defineres og trænes yderligere redningsforanstaltninger til denne anvendelse.

Forbindelseselementet må ikke forlænges, knyttes sammen eller anvendes i snøregangen: (fig. 3 + 3.2-3.4)

2.1.1) Oplysninger produktmærkat

1. Producent inkl. adresse
2. Størrelse
3. Læs vejledningen
4. Artikelnavn
5. Relevante normer + udgivelsesår
6. Serienummer
7. Det kontrollerende organs CE-mærkning
8. Brugeridentifikation
9. Næste eftersyn
10. Producent
11. Måned og år for produktionen
12. QR-kode
13. Intern stregkode
14. Artikelnummer
15. Maks. nominel belastning inkl. værktøj og udstyr

16. Maks. antal personer

2.1.2) Alle falddæmpere forsynes med den viste mærkat.

3.) Falddæmperliner og -blokke
3.1) a+b) Længden må ikke justeres, og linen må ikke påsættes i et område, hvor der er risiko for fald. Slap line-formation skal undgås.
3.2) (a+b) Falddæmperliner og -blokke samlede længde (inkl. dæmper, lanyard og evt. forlængelse) må ikke overstige værdierne i fig. 3.
En forlængelse (f.eks. A-Band) ved den dorsale faldsikringsøje gør det nemmere at fastgøre og løsne en lanyard uden hjælp udefra. Fastgør forlængelsens karabinhage til selenes dorsale faldsikringsøje (om nødvendigt før selen tages på). Lanyardet fastgøres derefter til D-ringen på forlængelsen for at sikre sikkerheden. Sørg for, at alle karabinhager er forsvarligt låst.
Forsigtig!
Den tilladte samlede længde af lanyardet skal overholdes! (3.2b)
Forsigtig!
Den ekstra ring på ”Tieback”-versionerne må ikke bruges til at afkorte lænkbåndet.
3.3) Forbindelseselementet må ikke knyttes sammen.
3.4) Forbindelseselementet må ikke anvendes i snøregangen
3.5) Sikkerhedskarabinhager og/eller forbindelseselementer skal beskyttes mod tværgående belastninger eller knæk (tilladt ved ANSI-anvendelser).
3.6) Fastgørelsesmåden er afhængig af forbindelseselementets type og oplysningerne i tabel fig. 4
Et tostrenget forbindelseselement med kun en falddæmper må med begge ender fastgøres på samme niveau. (Y-Version).
Den frie ende af en to-strenget lanyard med kun én energiabsorberende enhed må ikke fastgøres til helkropsbæltet.
Bemærk venligst!
På grund af konstruktionen af Skysafe PRO-serien er det muligt at fastgøre den frie ende til helkropsbæltet. Der skal anvendes materialeøjer eller parkeringsøjer/ringe til dette formål.
To enstrengede forbindelseselementer med en falddæmper i hvert element må ikke fastgøres på samme niveau (dvs. parallelt). (2x I-Version)

4.) Brug som fastgørelsessltrop
4.1) De maksimale kræfter i bygningen, der optræder i tilfælde af et styrt, er afhængige af den anvendte falddæmper. Den energi, der påføres bygningen, svarer til den maks. faldenergi, som absorberes af falddæmperen ved et fald (fig. 3). Hvis falddæmperen er godkendt til at blive brugt af flere personer, skal de maks. faldenergier adderes. Maks. strækkælngde af fastgørelsessltroppen = 10 cm.
4.2) Undgå slapt tov.
Pas på!
Forankringsudstyret må kun bruges sammen med personligt faldbeskyttelsesudstyr og ikke med løfteanordninger.

4.3) Så vidt det er muligt, skal ankerpunktet være lodret over brugeren. Hvis anslagspunktet er nedenfor arbejdsstedet, er der i tilfælde af en nedstyrtning risiko for at man falder ned på bygningsdele, der befinder sig længere nede. Hvis ankerpunktet er ved siden af brugeren, er der risiko for, at man falder ned på bygningsdele, der befinder sig til siden. For at undgå pendulsving ved fald bør brugeren begrænse de sideværts bevægelser i forhold til midteraksen på maks. ca. 45°. Hvis dette ikke er muligt, eller der er brug for større udsving, bør der ikke anvendes enkelte anslagspunkter, men et system iht. fx DS/EN 795 klasse D (skinne) eller C (line). Anslagspunktets højde og den nødvendige gulvplads skal i hvert fald dimensioneres tilstrækkelig stort for at sikre, at systemet virker (sml. fig. 2):
bremselængde for energiabsorberen Δl
+ 2x Lanyards oprindelige længde l (se figur 3)
+ sikkerhedsafstand, ca. 1 m
+ evt. forlængelse af forankringsanordningen (f.eks. EN 795 B/C; bemærk fabrikantens brugsanvisning).
Falddæmperen må ikke anvendes som støttesele, dvs. man må ikke holde sig fast og trække sig op i den. (4.4 - 4.6) Vær opmærksom på løse ender/brug ikke i snøregangen/ forbindelseselementer må ikke knyttes sammen/karabinhager skal altid være lukket korrekt.
4.4) Med „Tieback“-versionerne skal den strukturkomponent, der anvendes som ankerpunkt, vikles rundt om med linen, og karabineren skal hægtes ind i den ring, der er fastgjort til linen (tabel i fig. 4). Det skal sikres, at
- der anvendes en passende kantbeskyttelse som supplement, og
- at tværgående belastninger på karabinhagen forhindres

5.) Faldindikator
Hvis der er indbygget faldindikatorer i produkterne og de kan ses (også hvis der ikke er sket et fald) er produktet blevet belastet på en sådan måde, at det ikke længere må anvendes som forbindelseselement. Det skal bortskaffes omgående.

6.) Redning med Rescue Loop
Ved en nedstyrtningsbelastning rives tekstilkappen op og Recue Loop‘en kommer frem. Der kan hænges redningsudstyr (med redningsløftefunktion) ind i denne Rescue Loop. Ved at løfte den, aflastes forbindelseskarabinhagen på anslagspunktet og kan løsnes/åbnes. Efterfølgende kan redningen gennemføres. Der må udelukkende anvendes de loops, der er markeret på figuren, som forbindelse til redningsudstyret.I forbindelse med redningsopgaver uden Rescue Loop kan løftegrejet hængsles på karabinhagens øje eller på forbindelseselementets arm. Ved at løfte den, aflastes forbindelseskarabinhagen på ankerpunktet og kan løsnes/åbnes. Derefter kan redningen gennemføres. Som forbindelse til redningsudstyret må der udelukkende bruges de i fig. 6.1 - 6.4 viste punkter.

7.) Regelmæssige kontroller
Afhængigt af brugen skal produktet dog mindst en gang om året gennem et grundigt eftersyn (gennemføres af kvalificerede fagfolk). Ved den mindste tvivl, om produktet stadig er funktionsdueligt, bør det straks efterses grundigt af fagfolk eller udskiftes. Inden hver brug skal produktet kontrolleres for eventuelle slidspor. Hold særligt øje med følgende:
+ Kontroller syninger. De skal være intakte.
+ Alle tekstile forbindelser (falddæmperarme, øjer med karabinhager)
skal kontrolleres for slitage, sintring osv.
+ Forbindelseselementets arme (flexbånd/bånd) skal kontrolleres for skader, løse tråde og slitage. Heller ikke de må være beskadiget.
+ Falddæmperen skal være overtrukket med et slangeovertræk eller en pose for at beskytte den mod ydre påvirkning.
+ Kontroller karabinhager for slitage.

8.) Identifikations- og garanticertifikat
Oplysninger på de påførte selvklæbende etiketter svarer til dem på det medfølgende produkt.
a) Produktnavn
b) Artikelnummer
c) Størrelse/længde
d) Materiale
e) Serienr.
f) Produktionsmåned og -år
g 1-x) Standarder (international)
h 1-x) Certificeringsnummer
i 1-x) Certificeringsorgan
j 1-x) Certificeringsdato
k 1-x) Maks. antal personer
l 1-x) Prøvevægt
m1-x) Maks. belastning
n) Produktionskontrolorgan; kontrolprocedurer
o) Kilde overensstemmelseserklæring

Hele overensstemmelseserklæringen findes på følgende link:
www.skylotec.de/downloads

9.) Personoplysninger

10.) Kontrolkort

11.) Liste over certificeringsorganer

✓ Bruk ok

⚠ Vær forsiktig ved bruk

☠ Livsfare

— Kan ikke brukes slik/er ikke tilgjengelig i denne versjonen

Informasjon – les nøye
Anvisningene (**i.1** «Generell anvisning», **i.2** «Produktspesifikk anvisning») må alltid være tilgjengelige på det respektive språket. Hvis disse ikke foreligger, må du ta kontakt med forhandleren. Anvisningene må være tilgjengelige for brukeren.

1.) Standarder

2.) Generelle informasjoner / typer
Alle instruksjoner som følger med produktet må leses og forstås før bruk. Dempingssnoren brukes sammen med en sikkerhetssele utelukkende for å beskytte personer som er utsatt for fare for å falle under arbeidet (f.eks. på stiger, tak, stillaser osv.). Produktet skal kun brukes av personer som er instruert i riktig bruk og har den nødvendige kunnskapen. Hele systemet er designet for bruk av kun én person. I tillegg skal det alltid foreligge en redningsplan som tar hensyn til alle mulige nødssituasjoner. Komponenter i et komplett system må ikke brukes enkeltvis eller erstattes av andre muligens ikke-sertifiserte produkter. Dersom systemet tjener hensikten med fallsikring, må det være utstyrt med en anordning (f.eks. stroppfallsperre) som begrenser de maksimale dynamiske kreftene under en fallsikring til maksimalt 6 kN. En snor (f.eks. i henhold til EN 354) kan kun brukes til fallsikring dersom det også brukes en falldemper i henhold til EN 355.
Funksjon: Det integrerte spjeldet begrenser energien som genereres ved fall til et kroppskompatibelt nivå ved å endre lengden (jf. Δl, Fig. 2+3). Festemiddel kan ikke lenger brukes etter en falllast!
Fest snoren (se fig. 1):
1. koble til koblingselementet (1) på energiabsorberen (2) med et øye (merket „A“) på selen i henhold til EN 361 (1.1, 1.2).
2. Fest det motsatte koblingselementet (1) til koblingsanordningen (3) på et passende forankringspunkt (i henhold til EN 795, ANSI). Det falldempende elementet (2) må ikke blokkeres og skal under ingen omstendigheter føres over kanter eller nedbøyninger med mindre det er uttrykkelig godkjent for dette formålet. Fig. 4 viser hvilke Festemiddeler som egner seg for kanter (r > 0,5 mm) og hvilke som ikke er det. Kantegnetheten ble bestemt i en falltest over en gradfri kant med radius r = 0,5 mm. Basert på denne testen kan de merkede Festemiddel-ene brukes når de slippes over en kant. Uavhengig av denne testen, må følgende alltid tas i betraktning dersom det er fare for å falle over en kant:

- Hvis risikovurderingen utført før arbeidet påbegynnes viser at kanten er spesielt „skarp“ (r < 0,5 mm) og/eller „ikke fri for grader“, er det nødvendig å
  - et fall over denne kanten må forhindres ved tekniske eller organisatoriske tiltak, eller
  - om mulig skal det monteres kantbeskytter el
  - kontakt produsenten.
- Forankringspunktet må ikke være plassert under brukerens ståoverflate, f.eks. på et tak eller en plattform.
- Nedbøyningen i kanten skal være minst 90°.
- Slakk tau må unngås. Lengden på en snor med lengdejusteringsanordning kan kun endres dersom brukeren ikke beveger seg i fallkantens retning.
- Arbeid sideveis forskjøvet til ankerpunktet opp til maks. 1,5 m må overholdes for å minimere faren for pendelfall. Dersom dette ikke er mulig kan andre egnede forankringsanordninger, f.eks. EN 795 type C eller D, må brukes.
- For beregning av nødvendig klaringshøyde (H_{Li}) under kanten, må opplysningene i 4.3 og Fig. 2 følges.
  Merk: Ved bruk i kombinasjon med en EN 795 type C forankringsanordning, må nedbøyningen av dette systemet ved fall tas i betraktning ved beregning av nødvendig klaringshøyde H_{Li}. Informasjonen i de tilhørende instruksjonene må følges.
- **Merk:** Ved fall over en kant er det fare for skade på bruker ved kontakt med bygningen/konstruksjonen.
- Ytterligere redningstiltak må defineres og opplæres for denne applikasjonen

Man må ikke forlenge, lage knuter i eller bruke Forbindelsesmiddel som festeslynge: (Fig. 3 + 3.2-3.4)

2.1.1) Informasjon produktetikett
1. Produsent inkl. adresse
2. Størrelse
3. Følg bruksanvisningen
4. Artikkelbetegnelse
5. Relevante standarder + leveringsår
6. Serienummer
7. CE-merking av overvåkningsorganet
8. Brukeridentifisering
9. Neste inspeksjon
10. Produsent
11. Måned og år for produksjon
12. QR-kode
13. Intern strekkode
14. Artikkelnummer
15. Maks. nominell belastning inkl. verktøy og utstyr
16. Maks. antall personer

2.1.2) Alle båndfalldempere blir utstyrt med den avbildede etiketten.

3.) Forbindelsesmiddel

3.1) (a+b) Lengden må ikke justeres og snoren må ikke settes på i området hvor det er fare for fall. Slakk taudannelse skal unngås.

3.2) (a+b) Den totale lengden på Festemiddel, (inkludert spjeld, snor og forlengelse om nødvendig) må ikke overstige verdiene i Fig. 3.

En forlengelse (A-Band 2.0) på bakre øyet gjør det lettere å feste og ta av en snor uten hjelp. Fest karabinkroken til forlengelsen til det bakre øyet på selen (om nødvendig før du tar på selen). Snoren hektes deretter inn i D-ringen på forlengelsen for å lage sikringen. Pass på at karabinkrokene er forsvarlig låst.

Merk følgende!

Tillatt totallengde på forbindelsen må overholdes! (3.2b)

Merk følgende!

Tilleggsringen på ”Tieback”-versjonene må ikke brukes til å forkorte snoren.

3.3) Ikke lag knuter i Forbindelsesmiddel.

3.4) Forbindelsesmiddel må ikke brukes som festeslynge

3.5) Sikkerhetskarabinkroken og/eller forbindelseselementer må beskyttes mot tverrbelastning og bøyning (tillatt for ANSI anvendelser).

3.6) Den respektive fastgjøringsmåten er avhengig av den respektive typen Forbindelsesmiddel og retter seg etter spesifikasjonene i tabellen fig. 4.

En dobbel Forbindelsesmiddel med kun én falldemper kan fastgjøres med begge
endene i samme høyde. (Y-versjon).

Den frie enden av en to-trådet snor med bare én energiabsorber kan ikke festes til helkroppsselen.

Vennligst merk!

På grunn av konstruksjonen til Skysafe PRO-serien er det mulig å feste den frie enden til helkroppsselen. Til dette skal det benyttes materielle maljer eller parkeringsøyer/ringer.

To enkle Forbindelsesmiddel-er med én falldemper hver kan ikke plasseres side om side i lik høyde (dvs. parallelt). (2x I-versjon)

4.) Bruk som anslagslynge

4.1) De maksimale kreftene som opptrer i et byggverk ved et styrt er avhengige av falldemperen som er i bruk. Kraften som ledes inn i byggverket tilsvarer den maks. kraften som falldemperen reduserer styrtbelastningen til (fig. 3). Ved tillatt bruk av flere personer må de maks. fangkreftene adderes. Maks. utvidelse av festeslyngen = 10 cm.

4.2) Unngå slakt tau.

Obs!

Festeutstyret må kun brukes som personlig fallsikringsutstyr og ikke for løfteinnretninger.

4.3) Festepunktet bør befinne seg mest mulig loddrett over brukeren. Hvis festepunktet befinner seg under, er det fare for å treffe komponenter som befinner seg lenger nede ved fall. Hvis feste-

punktet befinner seg til siden for brukeren, er det fare for å kollidere med elementer på siden. For å forhindre pendelfall bør brukeren begrense bevegelser til siden for midtaksen til et maksimum på ca. 45°. Hvis dette ikke er mulig eller større forflyttinger kreves, bør det ikke brukes enkelte anslagpunkter, men et system f.eks. i henhold til NS-EN 795 klasse D (skinne) eller C (line). Høyden til anslagpunktet og det nødvendige, frie rommet over bakken må i hvert fall beregnes tilstrekkelig for å sikre effektiviteten til systemet (se fig. 2):
Bremselengde for energiabsorberen Δl
+ 2x startlengde på snoren l (se figur 3)
+ Sikkerhetsavstand, ca. 1 m
+ hvis aktuelt, forlengelse av forankringsanordningen (f.eks. EN 795 B/C; følg produsentens bruksanvisning).
Ikke bruk falldemperen som holdeline, dvs. ikke hold deg fast i den eller trekk deg opp etter den (4.4 - 4.6) Vær oppmerksom på løse bærerender / ikke bruk som festeslynge / ikke lag knuter i forbindelsesmidler / alltid lås karabinkroker ordentlig.
4.4) Med „Tieback“-versjonene, må strukturkomponenten som brukes som forankringspunkt vikles rundt med snoren og karabinkroken må hektes inn i ringen festet til snoren (tabell i fig. 4). Det må man passe på
- en egnet kantbeskyttelse brukes i tillegg og
- tverrgående belastninger på karabinen forhindres

5.) Fallindikator
Hvis fallindikatorer er anbrakt på produktene og de er synlige (også hvis intet fall har skjedd), har produktet blitt belastet på en slik måte at det ikke er tillatt å bruke det som forbindelsesmiddel. Det må fjernes og kastes med en gang.

6.) Redning med Rescue Loop
Ved fallbelastning revner tekstiltrekket og Rescue Loop kommer til syne. I denne Rescue Loop kan et redningsapparat (med redningsløftefunksjon) festes. Ved løfting blir forbindelseskarabinkroken på festepunktet avlastet og kan løsnes/åpnes. Deretter kan redningsarbeidet gjennomføres. Bare de loopene som er merket i illustrasjonen skal brukes som forbindelse til redningsapparatet! For redning uten Rescue Loop kan redningsløfteenheter festes til maljen på karabinkroken eller forbindelsesutstyrsarmen. Ved løfting blir forbindelseskarabinkroken på festepunktet avlastet og kan løsnes/åpnes. Deretter kan redningen utføres. Som forbindelse til redningsenheten er det kun de merkede stedene i figur 6.1 - 6.4 som må brukes.

7.) Regelmessige kontroller
Produktet må alt etter anvendelse kontrolleres grundig etter hver bruk, og minst én gang i året (av kvalifisert fagpersonale). Hvis det er den minst tvil om produktets funksjonsevne, må det umiddelbart inspiseres av en fagperson eller skiftes ut. Før hver anvendelse må

produktet kontrolleres for ev. tegn på slitasje. Legg da spesielt merke til følgende:
+ Kontroller sømmene. Disse må være intakte.
+ Alle tekstilforbindelser (armer til BFD, maljer med karabinkroker) må kontrolleres for slitasje, glassering osv.
+ Armene til Forbindelsesmiddel (flexbånd/bånd) må kontrolleres for skader, fiberslitasje og slitasje. Disse må også være intakte.
+ BFD må være overtrukket med en beskyttelsesslange eller en veske så den beskyttes mot ytre påvirkninger.
+ Sjekk karabinkrokene for slitasje

8.) Identifiserings- og garantisertifikat

Informasjon på de påsatte klistremerkene er tilsvarende informasjonen for det medfølgende produktet.
a) Produktnavn
b) Artikkelnummer
c) Størrelse/lengde
d) Materiale
e) Serienr.
f) Måned og år for produksjon
g 1-x) Standarder (internasjonale)
h 1-x) Sertifikatnummer
i 1-x) Sertifiseringsorgan
j 1-x) Sertifikatdato
k 1-x) Maks. antall personer
l 1-x) Kontrollvekt
m1-x) Maks. belastning
n) Produksjonsovervåkingsorgan, kontrollmetode
o) Kilde samsvarserklæring

Den komplette samsvarserklæringen kan lastes ned fra linken under:
www.skylotec.de/downloads

9.) Person-opplysninger

10.) Kontrollkort

11.) Liste over sertifiseringsorganer

✓ Käyttö OK

⚠ Varovaisuus käytössä

☠ Hengenvaara

— Ei voi käyttää näin/Ei saatavana tässä versiossa

Tietoa – lue tarkoin
Ohjeiden (**i.1** „Yleiset ohjeet“, **i.2** „Tuotekohtainen ohje “) täytyy olla aina käytettävissä. Jos ei, niin ota yhteys myyjään. Ohjeiden pitää olla käyttäjän käytettävissä. Ohjeet on luettava käyttöä ennen ja ne on ymmärrettävä.

1.) Normit

2.) Yleiset tiedot / tyypit
Kaikki tuotteen mukana olevat ohjeet on luettava ja ymmärrettävä ennen käyttöä. Pehmustinnauhaa käytetään yhdessä turvavaljaiden kanssa yksinomaan sellaisten henkilöiden suojaamiseen, jotka altistuvat putoamisvaaralle työssään (esim. tikkailla, katoilla, telineillä jne.). Tuotetta saavat käyttää vain henkilöt, jotka on opastettu sen oikeaan käyttöön ja joilla on asianmukaiset tiedot. Koko järjestelmä on suunniteltu vain yhden henkilön käyttöön. Lisäksi on aina oltava pelastussuunnitelma, jossa otetaan huomioon kaikki mahdolliset hätätilanteet. Kokonaisjärjestelmän osia ei saa käyttää erikseen tai korvata muilla, mahdollisesti sertifioimattomilla tuotteilla. Jos järjestelmää käytetään putoamisen pysäyttämiseen, se on varustettava laitteella (esim. hihnalla varustetulla putoamisen pysäyttäjällä), joka rajoittaa putoamisen aikana esiintyvät dynaamiset voimat enintään 6 kN:iin. Putoamisen pysäyttämiseen saa käyttää köyttä (esim. standardin EN 354 mukaisesti) vain, jos käytetään myös standardin EN 355 mukaista putoamisen pysäyttäjää.
Toiminta: Integroitu vaimennin rajoittaa putoamistilanteessa syntyvän energian keholle sopivalle tasolle muuttamalla pituutta (vrt. Δl, kuva 2+3). Käyttö liitosköytenä:ää ei voi enää käyttää putoamiskuorman jälkeen!
Kiinnitä köysi (ks. kuva 1):
1. Liitä energianvaimentimen (2) liitoselementti (1) valjaiden EN 361 (1.1, 1.2) mukaiseen silmukkaan (merkitty „A“).
2. Kiinnitä vastakkainen liitoselementti (1) liitosvälineeseen (3) sopivaan kiinnityspisteeseen (EN 795, ANSI). Putoamista vaimentava elementti (2) ei saa olla esteenä, eikä sitä saa missään tapauksessa ohjata reunojen tai taipumien yli, ellei sitä ole nimenomaisesti hyväksytty tähän tarkoitukseen. Kuvassa 4 esitetään, mitkä liukuhihnat soveltuvat reunoille (r > 0,5 mm) ja mitkä eivät. Reunoille soveltuvuus määritettiin pudotuskokeessa, jossa pudotettiin reunan yli, jonka säde oli r = 0,5 mm. Tämän testin perusteella merkittyjä liukuhihnamekanismeja voidaan käyttää, kun

ne pudotetaan reunan päälle. Tästä testistä riippumatta on aina otettava huomioon seuraavat seikat, jos on olemassa vaara pudota reunan yli:

- Jos ennen työn aloittamista suoritettu riskinarviointi osoittaa, että reuna on erityisen „terävä“ (r < 0,5 mm) ja/tai „ei ole purseeton“, on tarpeen, että
  - putoaminen tämän reunan yli on estettävä teknisin tai organisatorisin toimenpitein, tai
  - jos mahdollista, on asennettava reunasuoja tai
  - otettava yhteyttä valmistajaan.
- Kiinnityspiste ei saa sijaita käyttäjän seisomapinnan alapuolella, esim. katolla tai tasanteella.
- Reunan taipuman on oltava vähintään 90°.
- Löysää köyttä on vältettävä. Pituuden säätölaitteella varustetun köyden pituutta saa muuttaa vain, jos käyttäjä ei liiku putoamisreunan suuntaan.
- Työskentely sivusuunnassa kiinnityspisteeseen nähden enintään max. 1,5 m on noudatettava, jotta heiluriputoamisen vaara voidaan minimoida. Jos tämä ei ole mahdollista, on käytettävä muita sopivia kiinnityslaitteita, esim. EN 795 tyyppi C tai D.
- Reunan alapuolella vaaditun vapaan korkeuden (H_{Li}) laskemisessa on noudatettava 4.3 kohdassa ja kuvassa 2 esitettyjä tietoja.
- **Huomautus:** Kun järjestelmää käytetään yhdessä EN 795 C-tyypin kiinnityslaitteen kanssa, järjestelmän taipuma putoamistilanteessa on otettava huomioon laskettaessa vaadittua vapaata korkeutta H_{Li}. Vastaavissa ohjeissa annettuja tietoja on noudatettava.
- **Huomautus:** Jos käyttäjä putoaa reunan yli, hän voi loukkaantua joutuessaan kosketuksiin rakennuksen/rakenteen kanssa.
- Tätä sovellusta varten on määriteltävä ja koulutettava lisäpelastustoimenpiteet

Vaimentavaa liitosvälinettä (Liitosvälineet) ei saa pidentää, solmuta tai käyttää nuoraurassa. (Kuva 3 + 3.2-3.4)

2.1.1) Tuote-etiketin tiedot

1. Valmistaja sis. osoitteen
2. Koko
3. Noudata käyttöohjetta
4. Tuotetunnus
5. Tärkeät normit - julkaisuvuosi
6. Sarjanumero
7. Valvottavan paikan CE-merkintä
8. Käyttäjän tunnistus
9. Seuraava tarkastus
10. Valmistaja
11. Valmistuskuukausi ja -vuosi
12. QR-koodi

13. Sisäinen EAN-koodi
14. Tuotenumero
15. Maks. nimellislasti sis. työkalut ja varusteet
16. Maksimihenkilömäärä

2.1.2) Kaikki vaimentimet on varustettu kuvatuilla etiketeillä.

3.) Liitosvälineet

3.1) (a+b) Pituutta ei saa säätää eikä köyttä saa pukea päälle alueella, jossa on putoamisvaara. Löysän köyden muodostumista on vältettävä.
3.2) (a+b) Käyttö liitosköytenä:n kokonaispituus (mukaan lukien vaimennin, köysi ja tarvittaessa jatkoköysi) ei saa ylittää kuvassa 3 esitettyjä arvoja.
Takimmaiseen silmukkaan kiinnitettävä jatke (A-Band 2.0) helpottaa köyden kiinnittämistä ja irrottamista ilman apua. Kiinnitä pidennyksen karabiini valjaiden takasilmukkaan (tarvittaessa ennen valjaiden pukemista). Sen jälkeen köysi koukataan jatkokappaleen D-renkaaseen varmistuksen luomiseksi. Varmista, että karabiinit on lukittu tukevasti.
Huomio!
Liitännän sallittua kokonaispituutta on noudatettava! (3.2b)
Huomio!
Tieback-versioiden lisärengasta ei saa käyttää köyden lyhentämiseen.
3.3) Vaimentavaan liitosvälineeseen ei saa tehdä solmuja.
3.4) Vaimentavaa liitosvälinettä ei saa käyttää nuoraurassa
3.5) Suojaa varmistuskarbiineja ja/tai liitoselementtejä poikittaiselta ja taittokuormitukselta (sallittu ANSI-käytöissä).
3.6) Kukin kiinnitystapa on riippuvainen vastaavasta liitosvälineen tyypistä ja on riippuvainen taulukon kuvassa 4 olevista tiedoista.
Kaksisäikeisen liitosvälineen saa kiinnittää molemmista päistä samalle korkeudelle. (Y-versio).
Vain yhdellä energianvaimentimella varustetun kaksisäikeisen köyden vapaata päätä ei saa kiinnittää kokovartalovaljaisiin.
Huomaa!
Skysafe PRO -sarjan rakenteen ansiosta vapaa pää on mahdollista kiinnittää kokovartalovaljaisiin. Tähän tarkoitukseen on käytettävä materiaalisilmukoita tai pysäköintisilmukoita/renkaita.
Kaksi yksisäikeistä liitosvälinettä, joissa molemmissa vaimennin ei saa kiinnittää sivu sivulta samalle korkeudelle (ts. rinnan). (2x I-versio)

4.) Käyttö kiinnityssilmukkana

4.1) Pudottaessa esiintyvät maksimivoimat rakennuksessa riippuvat käytetystä putoamisvaimennuksesta. Rakennukseen johdettu voima vastaa sitä maksimivoimaa, johon putoamisvaimennin vaimentaa putoamiskuormituksen (kuva 3). Sallitussa useamman käyttäjän käytössä on maks. tartuinvoimat laskettava yhteen. Kiinnityssilmukan maks. venymä = 10 cm.
4.2) Vältä löysää köyttä.

Huomio!
Kiinnityslaitetta saa käyttää vain henkilökohtaisessa putoamissuojavarusteessa, ei nostolaitteissa.
4.3) Kiinnityspisteen on mahdollisuuksien mukaan oltava suoraan käyttäjän yläpuolella. Jos kiinnityskohta on alapuolella, on pudottaessa vaara iskeytyä matalammalla sijaitseviin rakennuksen osiin. Jos kiinnityskohta on käyttäjän sivussa, on olemassa vaara iskeytyä sivussa sijaitseviin rakennuksen osiin. Heiluriputoamisen estämiseksi tulisi käyttäjän rajoittaa sivuttaiset liikkeet keskiakselin suhteen korkeintaan n. 45 asteeseen. Jos tämä ei ole mahdollista tai vaaditaan suurempia poikkeamia, ei tulisi käyttää yhtä yksittäistä kiinnityskohtaa, vaan järjestelmää esim. standardin EN 795 luokan D (kisko) tai C (köysi) mukaisesti. Kiinnityskohdan korkeus ja tarvittava maavara on joka tapauksessa mitoitettava riittäväksi, jotta järjestelmän tehokkuus taattaisiin (vrt. kuva 2):
Energianvaimentimen jarrutusmatka Δl
+ 2x Köyden alkuperäinen pituus l (ks. kuva 3).
+ Turvaetäisyys, noin 1 m
+ tarvittaessa kiinnityslaitteen venymä (esim. EN 795 B/C; noudata valmistajan käyttöohjeita).
Älä käytä putoamisvaimennusta pitoköytenä, eli älä pidä siitä kiinni ja vedä itseäsi ylös (4.4 - 4.6). Varo irtonaisia palkinpäitä / älä käytä nuoraurissa /älä solmi liitoskappaleita / sulje karbiinihaat aina oikein.
4.4) Tieback-versioissa kiinnityspisteenä käytettävä rakenneosa on kierrettävä köyden ympärille ja karabiini on koukutettava köyteen kiinnitettyyn renkaaseen (taulukko kuvassa 4). On huolehdittava siitä, että
- lisäksi käytetään sopivaa reunasuojaa ja
- karabiiniin kohdistuvat poikittaiskuormat estetään.

5.) Putoamisilmaisin
Jos tuotteisiin on asennettu putoamisilmaisimet ja ne ovat näkyvissä (myös, vaikka putoamista ei olisi tapahtunut), tuotetta kuormitettu tavalla, joka ei enää salli käytön jatkamista liitosvälineenä. Tuote on hävitettävä välittömästi.

6.) Pelastaminen Rescue Loop -silmukalla
Putoamiskuormituksessa tekstiilikuori repeää ja Rescue Loop tulee näkyviin. Tähän Rescue Loop -silmukkaan voidaan ripustaa pelastuslaite (pelastusnostotoiminnolla). Nostamalla liitoskarabiini kiinnityskohdassa kevennetään ja se voidaan irrottaa/avata. Sen jälkeen voidaan suorittaa pelastaminen. Liitoksena pelastuslaitteeseen saadaan käyttää ainoastaan kuvassa merkittyjä Loop-silmukoita.Pelastuksessa ilman Rescue Loop-silmukkaa voi pelastusvälineet kiinnittää karbiinin silmään tai liitosvälinevarteen. Nostamalla liitoskarabiini kevennetään kiinnityskohdassa ja se voidaan irrottaa/avata. Sen jälkeen pelastus voidaan suorittaa loppuun. Pelastuslaitteen liitoksena saa käyttää vain kuvassa 6.1 - 6.4 merkittyjä paikkoja.

7.) Säännölliset tarkistukset
Tuote on tarkastettava jokaisen käytön jälkeen, mutta kuitenkin vähintään kerran vuodessa suuressa tarkastuksessa (ammattihenkilön toimesta). Mikäl vähäisiäkään vikoja tai toiminnan häiriöitä havaitaan, on laite silloin annettava välittömästi ammattihenkilön tarkastettavaksi tai laite vaihdetaan uuteen. Ennen jokaista käyttöä laitteen kunto on tarkastettava kulumiselta. Siinä on huomioitava erityisesti:
+ Saumat. Niiden pitää olla kunnossa.
+ Kaikki tekstiiliset liitokset (varret, silmukat karbiineilla)
on tarkastettava kulumisilta, lasitus, jne. on tarkastettava
+ Liitosvälineen varsi (flexihihna/nauha) tarkastetaan vioilta, muilta toiminnoilta ja kulumiselta. Niissäkään ei saa vikoja.
+ BFD täytyy olla varustettu suojaletkulla tai taskulla estämään ulkoiset vaikutukset.
+ Karbaiini tarkastetaan kulumiselta

8.) Tunnistus- ja takuutodistus
Tarroissa annetut tiedot vastaavat
toimitetun tuotteen tietoja.
a) Tuotenimi
b) Tuotenumero
c) Koko/pituus
d) Materiaali
e) Sarjanro
f) Valmistuskuukausi ja -vuosi
g 1-x) Standardit (kansainväliset)
h 1-x) Sertifikaattinumero
i 1-x) Sertifiointipaikka
j 1-x) Sertifiointipäivämäärä
k 1-x) Maksimihenkilömäärä
l 1-x) Tarkastuspaino
m1-x) Maksimikuormitus
n) Tuotantoa valvova paikka; valvontamenetelmä
o) Vaatimustenmukaisuuden lähde

Täydellinen EU-vaatimustenmukaisuusvakuutuksen teksti on käytettävissä seuraavassa linkissä:
www.skylotec.de/downloads

9.) Henkilökohtainen tieto

10.) Tarkastuskortti

11.) Tarkastavien paikkojen luettelo

✓ Användning ok

⚠ Laktta försiktighet vid användning

☠ Livsfara

— Kan inte användas på detta sätt

Information – läs noga
Anvisningarna (**i.1** Allmänna anvisningar och **i.2** Produktspecifika anvisningar) ska alltid finnas tillgängliga på landets språk. Kontakta försäljaren om så inte är fallet. Anvisningarna ska finnas tillgängliga för användaren.

1.) Normer

2.) Allmänna informationer / typer
Alla instruktioner som medföljer produkten måste läsas och förstås innan den används. Dämpningslinan används tillsammans med en säkerhetssele uteslutande för att skydda personer som utsätts för fallrisk i sitt arbete (t.ex. på stegar, tak, ställningar osv.). Produkten får endast användas av personer som har fått instruktioner om korrekt användning och som har lämpliga kunskaper. Hela systemet är konstruerat för att användas av endast en person. Dessutom måste det alltid finnas en räddningsplan som tar hänsyn till alla möjliga nödsituationer. Komponenter i ett komplett system får inte användas individuellt eller ersättas med andra eventuellt icke-certifierade produkter. Om systemet tjänar som fallskydd måste det vara utrustat med en anordning (t.ex. en fallskyddsrem) som begränsar de maximala dynamiska krafterna under ett fallskydd till högst 6 kN. En lina (t.ex. enligt EN 354) får endast användas som fallskydd om en fallskyddsanordning enligt EN 355 också används.
Funktion: Den integrerade dämparen begränsar den energi som genereras vid ett fall till en kroppskompatibel nivå genom att ändra längden (se Δl, fig. 2+3). Kopplingslina kan inte längre användas efter en fallbelastning!
Fäst linjebandet (se fig. 1):
1. Anslut anslutningselementet (1) på energiabsorbenten (2) med en öglan (markerad „A“) på selen enligt EN 361 (1.1, 1.2).
2. Fäst det motsatta anslutningselementet (1) på anslutningsmedlet (3) vid en lämplig förankringspunkt (enligt EN 795, ANSI). Det falldämpande elementet (2) får inte hindras och får under inga omständigheter föras över kanter eller böjningar om det inte uttryckligen har godkänts för detta ändamål. Bild 4 visar vilka Kopplingslina som är lämpliga för kanter (r > 0,5 mm) och vilka som inte är det. Kantens lämplighet fastställdes i ett fallprov över en grumlingfri kant med en radie r = 0,5 mm. På grundval av detta test är de markerade Kopplingslina:erna tillämpliga när de släpps över en kant. Oavsett detta test måste följande alltid beaktas om det finns risk för att falla över en kant:

- Om den riskbedömning som gjorts innan arbetet påbörjas visar att eggen är särskilt „skarp“ (r < 0,5 mm) och/eller „inte fri från grader“, är det nödvändigt att
  - ett fall över denna kant måste förhindras genom tekniska eller organisatoriska åtgärder, eller
  - om det är möjligt, ett kantskydd ska monteras, eller
  - kontakta tillverkaren.
- Förankringspunkten får inte vara belägen under användarens ståyta, t.ex. på ett tak eller en plattform.
- Avböjningen vid kanten måste vara minst 90°.
- Slakt rep måste undvikas. Längden på en lina med längdjusteringsanordning får endast ändras om användaren inte rör sig i riktning mot fallkanten.
- Arbete i sidled med förskjutning till ankarpunkten upp till max. 1,5 m måste iakttas för att minimera risken för ett pendelfall. Om detta inte är möjligt måste andra lämpliga förankringsanordningar, t.ex. EN 795 typ C eller D, användas.
- För beräkning av den erforderliga fria höjden (H_{Li}) under kanten måste informationen i 4.3 och fig. 2 iakttas
- **Anmärkning:** När det används i kombination med en förankringsanordning EN 795 typ C måste systemets nedböjning vid ett fall beaktas vid beräkningen av den erforderliga fria höjden H_{Li}. Informationen i motsvarande anvisningar måste följas.
- **Anmärkning:** Vid ett fall över en kant finns det risk för att användaren skadas genom kontakt med byggnaden/strukturen.
- Ytterligare räddningsåtgärder måste definieras och tränas för denna tillämpning

Kopplingslinan får inte förlängas, knytas eller läggas som en ögla. (Fig. 3 + 3.2-3.4)

2.1.1) Information på produktetikett
1. Tillverkare inkl. adress
2. Storlek
3. Följ instruktionen
4. Artikelbeteckning
5. Relevanta standarder och utgivningsår
6. Serienummer
7. CE-märkning från övervakande organ
8. Användar-ID
9. Nästa inspektion
10. Tillverkare
11. Tillverkningsmånad och -år
12. QR-kod
13. Intern streckkod
14. Artikelnummer
15. Max. nominell last inkl. verktyg och utrustning
16. Max. antal personer

2.1.2) Alla bandfalldämpare har den avbildade etiketten.

3.) Kopplingslina
3.1) (a+b) Längden får inte justeras och linbanan får inte sättas på i det område där det finns risk för fall. Slack rope formation ska undvikas.
3.2) (a+b) Den totala längden på Kopplingslina, (inklusive dämpare, lanyard och förlängning vid behov) får inte överstiga värdena i figur 3. En förlängning (A-Band 2.0) på den bakre öglan gör det lättare att fästa och lossa en lina utan hjälp. Fäst förlängningens karbinhake i seleens bakre öglan (vid behov innan du tar på dig selen). Lina fästs sedan i D-ringen på förlängningen för att skapa säkringen. Se till att karbinhakarna är ordentligt låsta.
Uppmärksamhet!
Den tillåtna totala längden på anslutningen måste iakttas! (3.2b)
Uppmärksamhet!
Den extra ringen på ”Tieback”-versionerna får inte användas för att förkorta linjalet.
3.3) Knyt inte kopplingslinan.
3.4) Använd inte kopplingslinan i stöttande användning
3.5) Säkerhetskarbin och/eller kopplingselement måste alltid skyddas mot tvär- och böjbelastning (tillåtet vid ANSI användningar).
3.6) Förankringsmetoden beror på typen av kopplingslina och anpassas efter uppgifterna i tabellen i fig. 4.
En tvåsträngad kopplingslina med endast en falldämpare får förankras med båda ändarna på samma höjd. (Y-Version).
Den fria änden av en tvåsträngad lina med endast en energiupptagare får inte fästas i helkroppsselen.
Observera!
På grund av Skysafe PRO-seriens konstruktion är det möjligt att fästa den fria änden på en helkroppssele. Materialöglor eller parkeringsöglor/ringar måste användas för detta ändamål.
Två tvåsträngade kopplingslinor med en falldämpare vardera får inte placeras sida vid sida på samma höjd (dvs. parallellt). (2x I-version)

4.) Användning som förankringsslinga
4.1) De i händelse av ett fall uppträdande maximala krafterna i byggnadsverket beror på vilken falldämpare som används. Kraften som leds in i byggnadsverket motsvarar den max. kraft till vilken falldämparen reducerar fallbelastningen (Bild 3). Om en användning genom flera personer är tillåten, skall de maximala fallkrafterna adderas. Max. töjning på förankringsslingan = 10 cm.
4.2) Undvik slak lina.
Obs!
Förankringsanordningen får endast användas som personlig fallskyddsutrustning och inte som lyftanordning.
4.3) Förankringspunkten ska ligga så lodrätt som möjligt över användaren. Om förankringspunkten befinner sig nedanför, så föreligger vid ett fall risk för att slå emot lägre befintliga byggnadsdelar. Om förankringspunkten befinner sig på sidan av användaren finns det risk för att slå emot konstruktioner vid

sidan om. För att förhindra ett pendelfall skall användaren begränsa sidorörelserna till mittaxeln till ett maximum på ca 45°. Om detta inte är möjligt eller om det krävs större rörelser skall inte enskilda förankringspunkter användas utan ett system enligt t.ex. EN 795 Klass D (skena) eller C (lina).
Höjden på förankringspunkten och erforderligt utrymme till marken måste i alla händelser vara tillräckligt stora för att garantera funktionen på systemet (jfr. Bild 2).
Bromssträcka för energiupptagaren Δl
+ 2x Länkens ursprungliga längd l (se figur 3)
+ Säkerhetsavstånd, ca 1 m
+ i förekommande fall förlängning av förankringsanordningen (t.ex. EN 795 B/C; observera tillverkarens bruksanvisning).
Använd inte falldämparen som stödlina, dvs. man får inte hålla sig fast i den och dra sig upp (4.4 - 4.6). Se upp med lösa balkändar / använd inte i stöttande användning /knyt inte kopplingslina / lås alltid karbinen riktigt.
4.4) Med „Tieback“-versionerna måste den strukturdel som används som förankringspunkt lindas runt med linjalen och karbinhaken måste hakas in i den ring som är fäst vid linjalen (tabell i fig. 4). Man måste se till att
- ett lämpligt kantskydd används dessutom och
- tvärgående belastningar på karbinhaken förhindras.

5.) Fallindikator
Om fallindikatorer är monterade på produkterna och dessa är synliga (även om inget fall har ägt rum), har produkten belastats så att den inte längre är godkänd för en användning som kopplingsslina. Den skall omedelbart avfallshanteras.

6.) Räddning med räddningsslinga
Vid en fallbelastning spricker tyghöljet och räddningsslingan blir synlig. I denna räddningsslinga kan en räddningsanordning (med lyftfunktion i räddningssyfte) hängas in.
Genom att lyfta upp kopplingskarbinen avlastas den vid förankringspunkten och kan lossas/öppnas och därefter kan räddningen genomföras. Som förbindelse till räddningsdonet får uteslutande på bilden angivna slingor användas. För räddning utan räddningsslinga kan räddningslyftanordningar kopplas i karbinhakens ögla eller kopplingslinans arm. Vid lyftet avlastas karbinhaken vid förankringspunkten och kan öppnas och lossas. Därefter kan räddningen genomföras. Som koppling till räddningsanordningen får endast de i figur 6.1 - 6.4 utmärkta ställena användas.

7.) Regelbundna kontroller
Produkten ska, beroende på användning men minst en gång om året, genomgå en omfattande inspektion som utförs av kvalificerad fackpersonal. Om det finns den minsta tveksamhet kring produktens funktionsduglighet ska den omedelbart inspekteras av en fackperson eller tas ur bruk. Före varje användning ska produkten

kontrolleras med avseende på eventuellt slitage. Speciell uppmärksamhet ska ägnas åt följande punkter:
+ Kontrollera sömmarna. De ska vara oskadade.
+ Kontrollera alla textilkopplingar (armar till bandfalldämpare, öglor med karbinhakar) med avseende på slitage, förglasning m.m.
+ Kontrollera kopplingslinans armar (flexband/band) med avseende på skador, lösa trådar och slitage. Dessa får inte vara skadade.
+ Bandfalldämparen ska vara överdragen med en skyddsslang eller ficka som skyddar den mot yttre påverkan.
+ Kontrollera att karbinhakarna inte är slitna.

8.) Identifikations- och garanticertifikat

Informationen på de anbringade etiketterna motsvarar den medföljande produkten.
a) Produktnamn
b) Artikelnummer
c) Storlek/längd
d) Material
e) Serienr.
f) Tillverkningsmånad och år
g 1-x) Standarder (internationella)
h 1-x) Certifikatnummer
i 1-x) Certifieringsorgan
j 1-x) Certifieringsdatum
k 1-x) Max. antal personer
l 1-x) Provvikt
m 1-x) Max. belastning
n) Tillverkningsövervakande organ, kontrollmetod
o) Källa överensstämmelseförklaring

Den fullständiga överenstämmelseförklaringen kan hämtas på www.skylotec.com/downloads

9.) Personlig information

10.) Kontrollkort

11.) Förteckning över certifieringsorgan

✓ Χρήση okay

⚠ Προσοχή κατά τη χρήση

☠ Θανάσιμος κίνδυνος

— Δεν εφαρμόζεται έτσι/δεν διατίθεται σε αυτήν την έκδοση

Πληροφορίες – διαβάστε προσεκτικά
Οι οδηγίες (**i.1** «Γενικές οδηγίες», **i.2** «Οδηγίες προϊόντος») πρέπει να είναι πάντοτε διαθέσιμες στη γλώσσα της εκάστοτε χώρας. Εάν αυτή δεν είναι διαθέσιμη, θα πρέπει να επικοινωνήσετε με τον εμπορικό αντιπρόσωπο. Οι οδηγίες θα πρέπει να βρίσκονται στη διάθεση του χρήστη.

1.) Πρότυπα

2.) Γενικά πληροφορίες / Τύποι
Όλες οι οδηγίες που συνοδεύουν το προϊόν πρέπει να διαβαστούν και να κατανοηθούν πριν από τη χρήση. Ο κορδόνι απορρόφησης χρησιμοποιείται σε συνδυασμό με μια ζώνη ασφαλείας αποκλειστικά για την προστασία ατόμων που εκτίθενται στον κίνδυνο πτώσης κατά την εργασία τους (π.χ. σε σκάλες, στέγες, σκαλωσιές κ.λπ.). Το προϊόν επιτρέπεται να χρησιμοποιείται μόνο από άτομα που έχουν εκπαιδευτεί στη σωστή χρήση του και διαθέτουν τις κατάλληλες γνώσεις. Ολόκληρο το σύστημα έχει σχεδιαστεί για χρήση από ένα μόνο άτομο. Επιπλέον, πρέπει πάντα να υπάρχει ένα σχέδιο διάσωσης που να λαμβάνει υπόψη όλες τις πιθανές καταστάσεις έκτακτης ανάγκης. Τα στοιχεία ενός πλήρους συστήματος δεν πρέπει να χρησιμοποιούνται μεμονωμένα ή να αντικαθίστανται από άλλα, ενδεχομένως μη πιστοποιημένα προϊόντα. Εάν το σύστημα εξυπηρετεί τον σκοπό της αναχαίτισης πτώσης, πρέπει να είναι εξοπλισμένο με ένα μέσο (π.χ. ιμάντα αναχαίτισης πτώσης) που περιορίζει τις μέγιστες δυναμικές δυνάμεις κατά τη διάρκεια μιας αναχαίτισης πτώσης σε 6 kN κατ‘ ανώτατο όριο. Ένας ιμάντας (π.χ. σύμφωνα με το πρότυπο EN 354) μπορεί να χρησιμοποιηθεί για σκοπούς αναχαίτισης πτώσης μόνο εάν χρησιμοποιείται επίσης ένας αναστολέας πτώσης σύμφωνα με το πρότυπο EN 355. Λειτουργία: Ο ενσωματωμένος αποσβεστήρας περιορίζει την ενέργεια που παράγεται σε περίπτωση πτώσης σε επίπεδο συμβατό με το σώμα, μεταβάλλοντας το μήκος (βλ. Δl, Σχ. 2+3). Το Μέσα σύνδεσης δεν μπορεί πλέον να χρησιμοποιηθεί μετά από ένα φορτίο πτώσης!
Στερεώστε το κορδόνι (βλ. Σχ. 1):
1. Συνδέστε το στοιχείο σύνδεσης (1) στον απορροφητή ενέργειας (2) με μια θηλιά (με την ένδειξη „A“) στην ιμάντα σύμφωνα με το πρότυπο EN 361 (1.1, 1.2).

2. Συνδέστε το αντίθετο στοιχείο σύνδεσης (1) στο μέσο σύνδεσης (3) σε κατάλληλο σημείο αγκύρωσης (σύμφωνα με το EN 795, ANSI). Το στοιχείο απορρόφησης πτώσης (2) δεν πρέπει να παρεμποδίζεται και δεν πρέπει σε καμία περίπτωση να οδηγείται πάνω από ακμές ή εκτροπές, εκτός εάν έχει εγκριθεί ρητά για το σκοπό αυτό. Το Σχήμα 4 δείχνει ποια ΜΒΜ είναι κατάλληλα για ακμές (r > 0,5 mm) και ποια όχι. Η καταλληλότητα για ακμές προσδιορίστηκε σε δοκιμή πτώσης πάνω από ακμή χωρίς γρέζια με ακτίνα r = 0,5 mm. Βάσει αυτής της δοκιμής, οι χαρακτηρισμένες ΜΟΔ είναι εφαρμόσιμες όταν πέφτουν πάνω σε ακμή. Ανεξάρτητα από αυτή τη δοκιμή, πρέπει πάντα να λαμβάνονται υπόψη τα ακόλουθα, εάν υπάρχει κίνδυνος πτώσης πάνω σε μια ακμή:

- Εάν από την εκτίμηση κινδύνου που διενεργήθηκε πριν από την έναρξη των εργασιών προκύπτει ότι η ακμή είναι ιδιαίτερα „αιχμηρή“ (r < 0,5 mm) ή/και „δεν είναι απαλλαγμένη από γρέζια“, είναι απαραίτητο να
  - πρέπει να αποτραπεί η πτώση πάνω στην ακμή αυτή με τεχνικά ή οργανωτικά μέτρα, ή
  - εάν είναι δυνατόν, πρέπει να τοποθετηθεί προστατευτικό ακμής ή
  - να επικοινωνήσετε με τον κατασκευαστή.
- Το σημείο αγκύρωσης δεν πρέπει να βρίσκεται κάτω από την επιφάνεια στάσης του χρήστη, π.χ. σε οροφή ή πλατφόρμα.
- Η εκτροπή στην άκρη πρέπει να είναι τουλάχιστον 90°.
- Πρέπει να αποφεύγεται η χαλάρωση του σχοινιού. Το μήκος ενός κορδονιού με διάταξη ρύθμισης μήκους μπορεί να αλλάξει μόνο εάν ο χρήστης δεν κινείται προς την κατεύθυνση της ακμής πτώσης.
- Εργασία με πλευρική μετατόπιση ως προς το σημείο αγκύρωσης έως το μέγ. 1,5 m πρέπει να τηρείται προκειμένου να ελαχιστοποιηθεί ο κίνδυνος πτώσης από εκκρεμές. Εάν αυτό δεν είναι δυνατό, πρέπει να χρησιμοποιούνται άλλες κατάλληλες διατάξεις αγκύρωσης, π.χ. EN 795 τύπου C ή D.
- Για τον υπολογισμό του απαιτούμενου ελεύθερου ύψους (H_{Li}) κάτω από την άκρη, πρέπει να τηρούνται οι πληροφορίες στο σημείο 4.3 και στο σχήμα 2.
- **Σημείωση:** Όταν χρησιμοποιείται σε συνδυασμό με διάταξη αγκύρωσης EN 795 τύπου C, η εκτροπή του συστήματος αυτού σε περίπτωση πτώσης πρέπει να λαμβάνεται υπόψη κατά τον υπολογισμό του απαιτούμενου ύψους απομάκρυνσης H_{Li}. Πρέπει να τηρούνται οι πληροφορίες των αντίστοιχων οδηγιών.
- **Σημείωση:** Σε περίπτωση πτώσης πάνω από μια ακμή, υπάρχει κίνδυνος τραυματισμού του χρήστη μέσω επαφής με το κτίριο/την κατασκευή.
- Για την εφαρμογή αυτή πρέπει να καθοριστούν και να εκπαιδευτούν πρόσθετα μέτρα διάσωσης

Το ΜΣ δεν επιτρέπεται να προεκταθεί, να δεθεί σε κόμπο ή να χρησιμοποιηθεί σε θηλιά: (εικ. 3 + 3.2-3.4)

2.1.1) Πληροφορίες ετικέτας προϊόντος

1. Κατασκευαστής και διεύθυνση
2. Μέγεθος
3. Τηρείτε τις οδηγίες
4. Περιγραφή προϊόντος
5. Εφαρμοζόμενα πρότυπα + έτος έκδοσης
6. Σειριακός αριθμός
7. Σήμανση CE του φορέα εποπτείας
8. Ταυτοποίηση χρήστη
9. Επόμενη επιθεώρηση
10. Κατασκευαστής
11. Μήνας και έτος κατασκευής
12. Κωδικός QR
13. Εσωτερικός γραμμοκώδικας
14. Κωδικός προϊόντος
15. Μέγ. ονομαστικό φορτίο:με εργαλεία και εξοπλισμό
16. Μέγ. αριθμός ατόμων

2.1.2) Όλοι οι ιμάντες απορρόφησης ενέργειας φέρουν την εικονιζόμενη ετικέτα.

3.) Μέσο σύνδεσης

3.1) α+β) Το μήκος δεν πρέπει να ρυθμίζεται και ο ιμάντας δεν πρέπει να φοριέται σε χώρο όπου υπάρχει κίνδυνος πτώσης. Ο σχηματισμός χαλαρού σχοινιού πρέπει να αποφεύγεται.

3.2) α+β) Το συνολικό μήκος του ΜΣΣ, (συμπεριλαμβανομένου του αποσβεστήρα, του κορδονιού και της επέκτασης, εάν είναι απαραίτητο) δεν πρέπει να υπερβαίνει τις τιμές του Σχ. 3.

Μια προέκταση (A-Band 2.0) στην οπίσθια θηλιά διευκολύνει την προσάρτηση και την αποσύνδεση ενός σχοινιού χωρίς βοήθεια. Συνδέστε τον καραμπίνερ της προέκτασης στην οπίσθια οπή του ιμάντα (εάν είναι απαραίτητο, πριν φορέσετε τον ιμάντα). Στη συνέχεια, ο ιμάντας γαντζώνεται στον κρίκο D της προέκτασης για να δημιουργηθεί το ρελέ. Βεβαιωθείτε ότι οι καραμπίνερ είναι ασφαλώς κλειδωμένοι.

Προσοχή!

Πρέπει να τηρείται το επιτρεπόμενο συνολικό μήκος της σύνδεσης! (3.2b)

Προσοχή!

Ο πρόσθετος δακτύλιος στις εκδόσεις «Tieback» δεν πρέπει να χρησιμοποιείται για τη μείωση του κορδονιού.

3.3) Μη δένετε το ΜΣ.

3.4) Το ΜΣ δεν πρέπει να χρησιμοποιείται σε τσοκ έλξης

3.5) Προστατέψτε τα καραμπίνερ ασφαλείας ή/και τα στοιχεία σύνδεσης πριν από εγκάρσια καταπόνηση και κάμψη υπό φορτίο (επιτρέπεται από τις εφαρμογές ANSI).

3.6) Ο αντίστοιχος τύπος πρόσδεσης εξαρτάται από τον τύπο του ΜΣ και πραγματοποιείται σύμφωνα με τα στοιχεία του πίνακα στην εικ. 4.

Ένα διπλό ΜΣ μόνο με έναν μόνο αποσβεστήρα πτώσης επιτρέπεται να αναρτηθεί και με τα δύο άκρα στο ίδιο ύψος. (Έκδοση Y).

Το ελεύθερο άκρο ενός κορδονιού δύο κλώνων με έναν μόνο απορροφητή ενέργειας δεν μπορεί να συνδεθεί με την ολόσωμη εξάρτυση.

Παρακαλώ σημειώστε!

Λόγω της κατασκευής της σειράς Skysafe PRO είναι δυνατή η σύνδεση του ελεύθερου άκρου με την πλήρη ζώνη ασφαλείας. Για το σκοπό αυτό πρέπει να χρησιμοποιηθούν οπές υλικού ή οπές/δακτύλιοι στάθμευσης.

Δύο μονά ΜΣ με έναν αποσβεστήρα πτώσης δεν επιτρέπεται να αναρτηθούν δίπλα-δίπλα στο ίδιο ύψος (δηλ. παράλληλα). (Έκδοση 2x l)

4.) Χρήση ως αρτάνη αγκύρωσης

4.1) Οι μέγιστες δυνάμεις που παρουσιάζονται σε ένα κτίριο στην περίπτωση μιας πτώσης εξαρτώνται από τους χρησιμοποιούμενους αποσβεστήρες πτώσης. Η διοχετευμένη στο κτίριο δύναμη ισοδυναμεί με τη μέγιστη δύναμη, σύμφωνα με την οποία ο αποσβεστήρας πτώσης μειώνει την καταπόνηση πτώσης (εικ. 3). Στην περίπτωση επιτρεπόμενης χρήσης από περισσότερα άτομα πρέπει οι μέγιστες δυνάμεις πτώσης να προστεθούν. Μέγιστη διαστολή της αρτάνης αγκύρωσης = 10cm

4.2) Αποφύγετε να έχετε το σχοινί πολύ χαλαρό.

Προσοχή!

Ο εξοπλισμός αγκύρωσης επιτρέπεται να χρησιμοποιηθεί μόνο μαζί με ατομικό εξοπλισμό προστασίας από πτώση και όχι με διατάξεις ανύψωσης.

4.3) Το σημείο αγκύρωσης θα πρέπει να βρίσκεται όσο το δυνατόν πιο κατακόρυφα επάνω από τον χρήστη. Αν το σημείο αγκύρωσης βρίσκεται από κάτω, σε περίπτωση πτώσης υπάρχει ο κίνδυνος της αγκύρωσης σε κατώτερα επίπεδα του κτιρίου. Εάν το σημείο αγκύρωσης βρίσκεται δίπλα από τον χρήστη, τότε υπάρχει κίνδυνος πρόσκρουσης στα πλαϊνά τμήματα της κατασκευής. Για την αποφυγή μιας πλαϊνής μετάθεσης πρέπει ο χρήστης να περιορίσει τις κινήσεις του στο πλάι σε μέγιστη τιμή που υπολογίζεται περίπου στις 45° σε ενδιάμεσο άξονα. Εάν δεν είναι αυτό δυνατό, ή απαιτούνται μεγαλύτερες παρεκκλίσεις, δεν πρέπει να χρησιμοποιούνται μεμονωμένα σημεία αγκύρωσης, αλλά ένα σύστημα κατά το πρότυπο π.χ. EN 795 τάξης D (ράγες) ή C (σχοινί). Το ύψος του σημείου αγκύρωσης και του αναγκαίου ελεύθερου χώρου στο έδαφος πρέπει σε κάθε περίπτωση να είναι αρκετό, έτσι ώστε να εξασφαλίστει την αποτελεσματικότητα του συστήματος (βλ. εικ. 2):

Απόσταση πέδησης του απορροφητή ενέργειας Δl
+ 2x Αρχικό μήκος του κορδονιού l (βλέπε σχήμα 3)
+ Απόσταση ασφαλείας, περίπου 1 m
+ κατά περίπτωση, επιμήκυνση της συσκευής αγκύρωσης (π.χ. EN 795 B/C- τηρήστε τις οδηγίες χρήσης του κατασκευαστή).

Μη χρησιμοποιείτε τον αποσβεστήρα πτώσης ως σχοινί συγκράτησης, δηλ. μη στερεώνεστε και μην σηκώνεστε με αυτό. (4.4 - 4.6)

Προσέξτε τις χαλαρές άκρες του φορέα / μη χρησιμοποιείτε σε

τσοκ έλξης / μη δένετε το μέσο σύνδεσης / κλείνετε σωστά τα καραμπίνερ

4.4) Με τις εκδόσεις „Tieback“, το δομικό στοιχείο που χρησιμοποιείται ως σημείο αγκύρωσης πρέπει να τυλίγεται γύρω από το κορδόνι και το καραμπίνερ πρέπει να αγκιστρώνεται στο δακτύλιο που είναι προσαρτημένο στο κορδόνι (πίνακας στην εικόνα 4). Πρέπει να λαμβάνεται μέριμνα ώστε
- χρησιμοποιείται επιπλέον κατάλληλη προστασία των άκρων και
- αποτρέπονται τα εγκάρσια φορτία στο καραμπίνερ.

5.) Ενδείκτης πτώσης
Όταν καταστραφούν οι ενδείκτες πτώσης πάνω στο προϊόν και κάτι τέτοιο είναι εμφανές (ακόμα και όταν δεν έχει προκληθεί κάποια πτώση), δεν επιτρέπεται η περαιτέρω χρήση του ως μέσο σύνδεσης. Πρέπει αμέσως να απορρίπτεται.

6.) διάσωσης Loop
Σε ένα σοκ φόρτωση των θηκάρι ρήξεις κλωστοϋφαντουργίας και Διάσωσης Loop είναι ορατή. Σε αυτό το βρόχο, ο εξοπλισμός διάσωσης είναι συνδεδεμένο (με Rettungshubfunktion). Με την αύξηση του καραμπίνερ που συνδέει ανακουφίζεται στο σημείο αγκύρωσης και μπορεί να απελευθερωθεί / ανοίξει. Στη συνέχεια, η διάσωση μπορεί να πραγματοποιηθεί. Όταν σύνδεση με τη συσκευή διάσωσης μπορεί να χρησιμοποιηθεί μόνο για τις θηλιές φαίνεται στο διάγραμμα. Για τη διάσωση χωρίς Rescue Loop, τα ανυψωτικά διάσωσης μπορούν να αγκυρωθούν στον κρίκο του καραμπίνερ ή του βραχίονα του μέσου σύνδεσης. Με την ανύψωση εκτονώνεται το καραμπίνερ σύνδεσης στο σημείο αγκύρωσης και μπορεί να λυθεί/ανοιχθεί. Στη συνέχεια μπορεί να πραγματοποιηθεί η διάσωση. Για τη σύνδεση στη συσκευή διάσωσης επιτρέπεται να χρησιμοποιηθούν αποκλειστικά τα σημεία που που επισημαίνονται στην εικόνα 6.1 - 6.4.

7.) Τακτική επιθεώρηση
Το προϊόν θα πρέπει, ανάλογα με τη χρήση, να υποβάλλεται τουλάχιστον μια φορά τον χρόνο σε μία εκτεταμένη επιθεώρηση (εκτέλεση από καταρτισμένο προσωπικό). Εάν υπάρχει έστω και η παραμικρή αμφιβολία για τη λειτουργικότητα του προϊόντος, θα πρέπει αυτό να υποβληθεί σε επιθεώρηση από καταρτισμένο άτομο ή να αντικατασταθεί. Πριν από κάθε χρήση θα πρέπει το προϊόν να ελεγχθεί για ενδεχόμενα ίχνη φθοράς από τη χρήση. Ιδιαίτερη προσοχή θα πρέπει να δοθεί στα εξής:
+ Έλεγχος εικόνας ραφών. Αυτές θα πρέπει να είναι ανέπαφες.
+ Όλες οι υφασμάτινες συνδέσεις (βραχίονες στον ιμάντα απορρόφησης ενέργειας , κρίκοι στο καραμπίνερ)
θα πρέπει να ελεγχθούν ως προς τη φθορά, τη λείανση κ.λπ
+ Οι βραχίονες του ΜΣ (ελαστικός ιμάντας/ιμάντας) θα πρέπει να ελεγχθούν για πιθανές ζημιές, ξεφτισμένες ίνες και φθορές. Και αυτοί δεν πρέπει να παρουσιάζουν φθορές.

+ Ο ιμάντας απορρόφησης ενέργειας πρέπει να είναι επενδεδυμένος με έναν ελαστικό σωλήνα προστασίας ή μία θήκη, για να προστατεύεται από εξωτερικές επιδράσεις.
+ Έλεγχος του καραμπίνερ για φθορά

8.) Πιστοποιητικό ταυτοποίησης και εγγύησης
Οι πληροφορίες στα τοποθετημένα αυτοκόλλητα αντιστοιχούν σε αυτά του προϊόντος που παραδίδεται.
a) Ονομασία προϊόντος
b) Κωδικός προϊόντος
c) Μέγεθος /μήκος
d) Υλικό
e) Σειριακός αριθμός
f) Μήνας και έτος κατασκευής
g 1-x) Πρότυπα (διεθνή)
h 1-x) Αριθμός πιστοποίησης
i 1-x) Φορέας πιστοποίησης
j 1-x) Ημερομηνία πιστοποίησης
k 1-x) Μέγ. αριθμός ατόμων
l 1-x) Βάρος ελέγχου
m1-x) Μέγ. φορτίο
n) Εποπτικός φορέας παραγωγής, διαδικασία ελέγχου
o) Πηγή δήλωσης συμμόρφωσης

Η πλήρης δήλωση συμμόρφωσης είναι διαθέσιμη προς λήψη από τον παρακάτω σύνδεσμο:
www.skylotec.de/downloads

9.) Πρόσθετες πληροφορίες

10.) Κάρτα ελέγχου

11.) Κατάλογος φορέων πιστοποίησης

✓ Kullanılabilir

⚠ Kullanırken dikkat

☠ Hayati tehlike

— Bu şekilde kullanılamaz/bu modelde mevcut değildir

Bilgi – dikkatli bir şekilde okuyun
Talimatlar (**i.1** “Genel talimat”, **i.2** “Ürüne özgü talimat”) daima ülke dilinde mevcut olmalıdır. Mevcut olmaması durumunda satıcı ile irtibata geçilmelidir. Talimatlar, kullanıcıya verilmelidir. Kullanımdan önce bunlar okunup anlaşılmalıdır.

1.) Standartlar

2.) Genel bilgiler / Tipler
Ürünle birlikte verilen tüm talimatlar kullanımdan önce okunmalı ve anlaşılmalıdır. Yastıklama lanyardı, çalışmaları sırasında düşme riskine maruz kalan kişilerin (örneğin merdivenlerde, çatılarda, iskelelerde vb.) korunması için yalnızca bir emniyet kemeri ile birlikte kullanılır. Ürün yalnızca doğru kullanımı konusunda talimat verilmiş ve uygun bilgiye sahip kişiler tarafından kullanılabilir. Tüm sistem sadece bir kişi tarafından kullanılmak üzere tasarlanmıştır. Ayrıca, her zaman olası tüm acil durumları dikkate alan bir kurtarma planı olmalıdır. Komple bir sistemin bileşenleri tek tek kullanılmamalı veya diğer muhtemelen sertifikasız ürünlerle değiştirilmemelidir. Sistem düşme durdurma amacına hizmet ediyorsa, düşme durdurma sırasında maksimum dinamik kuvvetleri maksimum 6 kN ile sınırlayan bir araçla (örneğin kayışlı düşüş durdurucu) donatılmalıdır. Bir lanyard (örn. EN 354‘e göre) sadece EN 355‘e göre bir düşüş durdurucu da kullanılıyorsa düşüş durdurma amacıyla kullanılabilir.
Fonksiyon: Entegre damper, düşme durumunda uzunluğu değiştirerek vücuda uyumlu bir seviyeye düşme durumunda üretilen enerjiyi sınırlar (bkz. Δl, Şekil 2+3). Düşen bir yükten sonra Lanyardlar artık kullanılamaz!
Kordonu sabitleyin (bkz. Şekil 1):
1. Enerji emici (2) üzerindeki bağlantı elemanını (1), EN 361‘e (1.1, 1.2) göre emniyet kemeri üzerindeki bir halka („A“ ile işaretlenmiş) ile bağlayın.
2. Karşı bağlantı elemanını (1) uygun bir sabitleme noktasında bağlantı aracına (3) takın (EN 795, ANSI‘ye göre). Düşme emici eleman (2) engellenmemeli ve bu amaç için açıkça onaylanmadıkça hiçbir koşulda kenarlar veya sapmalar üzerinden yönlendirilmemelidir. Şekil 4, hangi Lanyardlar kenarlar (r > 0,5 mm) için uygun olduğunu ve hangilerinin uygun olmadığını göstermektedir. Kenar uygunluğu, r = 0,5 mm yarıçaplı çapaksız bir kenar üzerinde bir düşme testinde belirlendi. Bu teste dayalı olarak, işaretli Lanyardlar bir kenara bırakıldığında uygulanabilir. Bu

testten bağımsız olarak, bir kenardan düşme riski varsa aşağıdakiler her zaman dikkate alınmalıdır:

- Çalışmaya başlamadan önce yapılan risk değerlendirmesi, kenarın özellikle „keskin“ (r < 0,5 mm) ve/veya „çapaksız“ olduğunu gösteriyorsa,
  - bu kenarın üzerine düşme teknik veya organizasyonel önlemlerle önlenmelidir, veya
  - mümkünse bir kenar koruyucu takılmalı veya
  - üreticiye başvurun.
- Ankraj noktası, kullanıcının ayakta durduğu yüzeyinin altına yerleştirilmemelidir, örn. bir çatıda veya platformda.
- Kenardaki sapma en az 90° olmalıdır.
- Gevşek ipten kaçınılmalıdır. Uzunluk ayarlama tertibatlı bir lanyardın uzunluğu, yalnızca kullanıcı düşme kenarı yönünde hareket etmiyorsa değiştirilebilir.
- Maks. Sarkaç düşme riskini en aza indirmek için 1,5 m gözlemlenmelidir. Bu mümkün değilse, diğer uygun ankraj cihazları, örn. EN 795 tip C veya D kullanılmalıdır.
- Kenarın altında gerekli boşluk yüksekliğinin (H_{Li}) hesaplanması için 4.3 ve Şekil 2‘deki bilgilere uyulmalıdır.
  Not: Bir EN 795 tip C ankraj cihazı ile birlikte kullanıldığında, gerekli H_{Li} açıklık yüksekliği hesaplanırken düşme durumunda bu sistemin sapması dikkate alınmalıdır. İlgili talimatlardaki bilgilere uyulmalıdır.
- **Not:** Bir kenardan düşme durumunda, bina/yapı ile temas nedeniyle kullanıcının yaralanma riski vardır.
- Bu uygulama için ek kurtarma önlemleri tanımlanmalı ve eğitilmelidir.

Bağlantı malzemeleri uzatılmamalı, düğüm yapılmamalı veya bağlı halde kullanılmamalıdır: (Şek. 3 + 3.2-3.4)

2.1.1) Ürün etiket bilgileri
1. Üretici ve adresi
2. Boyut
3. Talimatı dikkate alın
4. Ürün tanımı
5. İlgili standartlar + çıkış yılı
6. Seri numarası
7. denetleyen kurumun CE işareti
8. Kullanıcı tanımlaması
9. Sonraki muayene
10. Üretici
11. Üretim ayı ve yılı
12. QR kodu
13. Dahili barkod
14. Ürün numarası
15. Alet ve donanım dahil azami nominal yük
16. Maks. kişi sayısı

2.1.2) Tüm bantlı düşme amortisörleri gösterilen etiket ile donatılır.

3.) Bağlantı malzemeleri
3.1) (a+b) Boy ayarı yapılmamalı ve düşme riski olan bölgede lanyard takılmamalıdır. Gevşek halat oluşumundan kaçınılacaktır.
3.2) (a+b) Lanyardlar‘nin toplam uzunluğu (damper, lanyard ve gerekirse uzatma dahil) Şekil 3‘teki değerleri aşmamalıdır.
Arka delikte bulunan bir uzantı (A-Band 2.0), bir askıyı yardım almadan takmayı ve çıkarmayı kolaylaştırır. Uzatmanın karabinasını emniyet kemerinin arka deliğine takın (gerekirse emniyet kemerini takmadan önce). Daha sonra kordon, emniyeti oluşturmak için uzantıdaki D halkasına takılır. Karabinaların güvenli bir şekilde kilitlendiğinden emin olun.
Dikkat!
İzin verilen toplam bağlantı uzunluğu dikkate alınmalıdır! (3.2b)
Dikkat!
“Tieback” versiyonlarındaki ek halka, lanyardı kısaltmak için kullanılmamalıdır.
3.3) Bağlantı malzemeleri’yi düğümlemeyin.
3.4) Bağlantı malzemeleri’yi bağlı halde kullanmayın.
3.5) Güvenlik karabinasını ve/veya bağlantı elemanlarını çapraz ve bükülü yük durumundan koruyun (ANSI uygulamalarında mümkündür).
3.6) İlgili bağlantı türü, Bağlantı malzemeleri’nin ilgili tipine bağlıdır ve şek. 4’teki tabloda bulunan bilgilere göre değişir.
Çift halatlı Bağlantı malzemeleri iki ucu ile aynı yüksekliğe asılabilir (Y versiyonu)
Sadece bir enerji emiciye sahip iki şeritli bir lanyardın serbest ucu, tüm vücut koşum takımına bağlanamaz.
Lütfen aklınızda bulundurun!
Skysafe PRO serisinin yapısı sayesinde, serbest ucu tam vücut koşum takımına takmak mümkündür. Bu amaçla malzeme halkaları veya park halkaları/halkaları kullanılmalıdır.
Birer düşme sönümleyicisine sahip çift halatlı Bağlantı malzemeleri aynı yüksekliğe (yani paralel) sıralanamaz (2x I-Versiyonu).

4.) Bağlantı sapanı olarak kullanım
4.1) Düşme esnasında yapıda oluşan azami güçler, kullanılan düşme sönümleyiciye bağlıdır. Yapıya iletilen güç, düşme sönümleyicinin düşme yükünü azalttığı maks. güce tekabül eder (Şek. 3). Birçok kişi tarafından kullanıma izin verildiğinde, maks. yakalama güçleri eklenmelidir. Bağlantı sapanın maks. genleşmesi = 10 cm.
4.2) Halatın gevşemesini önleyin.
Dikkat!
Durdurma tertibatı sadece kişisel düşme koruması donanımında kullanılabilir, kaldırma tertibatlarında kullanılamaz.
4.3) Dayanak noktası, kullanıcının mümkün olduğunca üzerinde bulunmalıdır. Bağlantı noktası aşağıda bulunur ise, bir düşme durumunda alçakta bulunan yapı parçalarına çarpma tehlikesi ortaya çıkar. Dayanak noktası kullanıcının yan tarafında ise, yan tarafta bulunan yapı parçalarına çarpma tehlikesi ortaya çıkar. Sallanarak düşmeyi engellemek için, kullanıcı orta eksende

bulunan yan hareketleri maks. yakl. 45° ile sınırlandırmalıdır. Bu mümkün değil ise veya daha büyük sapmalar gerekli ise, hiçbir bağlantı noktası kullanılmamalıdır; onun yerine örneğin EN 795 D (ray) veya C (halat) sınıfı bir sistem kullanılmalıdır. Sistemin etkili olmasını garantilemek için, bağlantı noktasının ve gerekli zemin boşluğunun yüksekliği, her durumda yeterince ölçülmelidir (bkz. Şek. 2):
Darbe emicinin fren mesafesi Δl
+ 2x Lanyardın ilk uzunluğu l (bkz. Şekil 3)
+ Güvenlik mesafesi, yakl. 1 m
+ varsa, sabitleme cihazının uzaması (örn. EN 795 B/C; üreticinin kullanım talimatlarına uyun).
Düşme sönümleyiciyi tutma halatı olarak kullanmayın; yani düşme sönümleyiciye tutunmayın ve kendinizi yukarı doğru çekmeyin. (4.4 - 4.6) Taşıyıcı uçlarındaki gevşemeye dikkat edin / bağlı halde kullanmayın / bağlantı malzemelerini düğümlemeyin / karabinayı her zaman düzgün kilitleyin.
4.4) „Tieback“ versiyonlarında, ankraj noktası olarak kullanılan yapı bileşeni ara bağlantı ile sarılmalı ve karabina, ara bağlantıya bağlı halkaya kancalanmalıdır (şekil 4‘teki tablo). buna özen gösterilmelidir
- ek olarak uygun bir kenar koruması kullanılır ve
- karabina üzerindeki enine yükler engellenir

5.) Düşme göstergesi
Ürünlerde düşme göstergeleri mevcut ise ve bunlar görünebilir ise (düşme durumu olmasa bile) ürüne, bağlantı malzemesi olarak bir başka kullanıma izin vermeyecek bir şekilde muamele edilmelidir. Ürün derhal imha edilmelidir.

6.) Rescue Loop ile kurtarma
Düşme yükü durumunda kumaş kılıf yırtılır ve Rescue Loop ortaya çıkar. Mevcut Rescue Loop’a bir kurtarma aleti (kurtarıcı kaldırma işlevi ile) asılabilir. Kaldırma ile bağlantı noktasındaki bağlantı karabinasının yükü alınır ve böylece ayrılabilir / açılabilir. Ardından kurtarma gerçekleşebilir. Kurtarma aletine bağlantı olarak sadece şekilde işaretli olan Loop’lar kullanılabilir.Rescue Loop olmadan kurtarmak için kurtarma kaldırma cihazları karabinanın veya bağlantı malzemesi kolunun gözüne asılabilir. Kaldırma ile bağlantı noktasındaki bağlantı karabinasının yükü alınır ve böylece ayrılabilir / açılabilir. Ardından kurtarma işlemi gerçekleştirilebilir. Kurtarma cihazı için bağlantı olarak sadece şekil 6.1 - 6.4’de işaretli noktalar kullanılabilir.

7.) Düzenli kontrol
Ürün kullanıma göre, ancak yılda en az bir defa kapsamlı bir muayeneye tabi tutulmalıdır (kalifiye uzman personel tarafından gerçekleştirilmelidir). Ürünün işlevselliği hakkında herhangi bir şüphe varsa, derhal profesyonel bir denetime tabi tutulmalı veya değiştirilmelidir. Ürün her kullanım öncesinde olası aşınma izleri

yönünden kontrol edilmelidir. Bu hususta özellikle aşağıdakilere dikkat edilmelidir:
+ Bağlantı yerlerini kontrol edin. Bunlar sağlam olmalıdır.
+ Tüm tekstil bağlantılar (BFD'ye yönelik kollar, karabinalı kopçalar) aşınma, camlaşma, vs. yönünden kontrol edilmelidir
+ VMB'nin kolları (flex bant/ bant) hasar, iplik gerilimi ve aşınma yönünden kontrol edilmelidir. Bunlar da hasarsız olmalıdır.
+ BFD'ye dış hasarlara karşı korunması için koruyucu hortum veya bir çanta geçirilmelidir.
+ Karabinayı aşınma yönünden kontrol edin

8.) Kimlik ve garanti belgesi
Uygulanan etiketlerin üzerindeki bilgiler
birlikte teslim edilen ürününkilerle aynıdır.
a) Ürün adı
b) Ürün numarası
c) Boyut / uzunluk
d) Materyal
e) Seri no.
f) Üretim ayı ve yılı
g 1-x) Standartlar (uluslar arası)
h 1-x) Sertifika numarası
i 1-x) Sertifika veren kurum
j 1-x) Sertifika tarihi
k 1-x) Maks. kişi sayısı
l 1-x) Test ağırlığı
m1-x) Maks. yük
n) Üretimi denetleyen kurum; kontrol yöntemi
o) Uygunluk beyanı kaynağı

Uygunluk beyanının tamamı aşağıdaki link üzerinden çağrılabilir:
www.skylotec.de/downloads

9.) Kişisel bilgi

10.) Kontrol karti

11.) Sertifikalı yerlerin listesi

✓ Prawidłowe zastosowanie

⚠ Ostrożność podczas użytkowania

☠ Zagrożenie dla życia

— Nieprawidłowe zastosowanie/w tej wersji niedostępne

Informacje – przeczytać z uwagą
Instrukcje (**i.1** „Instrukcja ogólna“, **i.2** „Instrukcja dot. produktu“) muszą zawsze być dostępne w wersji językowej dla danego kraju. W razie jej braku należy skontaktować się ze sprzedawcą. Instrukcje należy dostarczyć użytkownikowi.

1.) Normy

2.) Informacje ogólne/rodzaje
Przed użyciem należy przeczytać i zrozumieć wszystkie instrukcje dołączone do produktu. Smycz amortyzująca jest używana w połączeniu z szelkami bezpieczeństwa wyłącznie do ochrony osób, które podczas pracy są narażone na ryzyko upadku (np. na drabinach, dachach, rusztowaniach itp.). Produkt może być używany wyłącznie przez osoby, które zostały poinstruowane o jego prawidłowym użytkowaniu i posiadają odpowiednią wiedzę. Cały system jest przeznaczony do obsługi przez jedną osobę. Ponadto zawsze musi istnieć plan ratunkowy uwzględniający wszystkie możliwe sytuacje awaryjne. Części składowe kompletnego systemu nie mogą być używane pojedynczo ani zastępowane innymi, ewentualnie niecertyfikowanymi produktami. Jeżeli system służy do powstrzymywania spadania, musi być wyposażony w środek (np. taśmowe urządzenie powstrzymujące spadanie), który ogranicza maksymalne siły dynamiczne podczas powstrzymywania spadania do maksymalnie 6 kN. Smycz (np. zgodna z EN 354) może być stosowana do celów powstrzymywania spadania tylko wtedy, gdy stosowany jest również ogranicznik upadku zgodny z EN 355.
Funkcja: Zintegrowany amortyzator ogranicza energię powstałą w razie upadku do poziomu kompatybilnego z ciałem poprzez zmianę długości (por. Δl, Rys. 2+3). Po obciążeniu upadkiem Elementy łączeniowe nie może być już używany!
Zamocować smycz (patrz Rys. 1):
1. połączyć element łączący (1) na absorberze energii (2) z oczkiem (oznaczonym „A“) na szelkach bezpieczeństwa zgodnie z EN 361 (1.1, 1.2).
2. Przymocować przeciwległy element łączący (1) do środków łączących (3) w odpowiednim punkcie kotwiczenia (zgodnie z EN 795, ANSI). Elementu pochłaniającego upadek (2) nie wolno zasłaniać i w żadnym wypadku nie należy go prowadzić nad krawędziami lub ugięciami, chyba że został on wyraźnie dopuszczony do tego celu. Na rys. 4 pokazano, które Elementy

łączeniowe nadają się do stosowania na krawędziach (r > 0,5 mm), a które nie. Przydatność do krawędzi została określona w teście spadania na pozbawioną zadziorów krawędź o promieniu r = 0,5 mm. W oparciu o ten test, oznaczone Elementy łączeniowe są odpowiednie w przypadku upuszczenia na krawędź. Niezależnie od tego testu, w przypadku ryzyka upadku na krawędź należy zawsze brać pod uwagę następujące kwestie:

- Jeżeli ocena ryzyka przeprowadzona przed rozpoczęciem pracy wykaże, że krawędź jest szczególnie „ostra“ (r < 0,5 mm) i/lub „nie jest wolna od zadziorów“, należy
  - należy zapobiec upadkowi przez tę krawędź za pomocą środków technicznych lub organizacyjnych, lub
  - jeśli to możliwe, należy zamontować osłonę krawędzi lub
  - skontaktować się z producentem.
- Punkt kotwiczenia nie może znajdować się poniżej powierzchni, na której stoi użytkownik, np. na dachu lub platformie.
- Ugięcie na krawędzi musi wynosić co najmniej 90°.
- Należy unikać luźnej liny. Długość lonży z urządzeniem do regulacji długości może być zmieniana tylko wtedy, gdy użytkownik nie porusza się w kierunku krawędzi upadku.
- Praca z bocznym przesunięciem względem punktu kotwiczenia do max. 1,5 m, aby zminimalizować ryzyko upadku wahadłowego. Jeżeli nie jest to możliwe, należy zastosować inne odpowiednie urządzenia kotwiczące, np. EN 795 typ C lub D.
- W celu obliczenia wymaganej wysokości prześwitu (H_{Li}) poniżej krawędzi należy przestrzegać informacji zawartych w punkcie 4.3 i na rys. 2.
- **Uwaga:** W przypadku zastosowania w połączeniu z urządzeniem kotwiczącym EN 795 typ C, przy obliczaniu wymaganej wysokości w świetle H_{Li} należy uwzględnić ugięcie tego systemu w przypadku upadku. Należy przestrzegać informacji zawartych w odpowiednich instrukcjach.
- **Uwaga:** W przypadku upadku przez krawędź, istnieje niebezpieczeństwo zranienia użytkownika poprzez kontakt z budynkiem/konstrukcją.
- Dla tego zastosowania należy zdefiniować i przeszkolić dodatkowe środki ratunkowe.

Nie wolno przedłużać, związywać podzespołu łączącego ani też stosować jako wiązania pętlowego: (Rys. 3 + 3.2-3.4)

2.1.1) Informacje na etykiecie produktu

1. Producent włącznie z adresem
2. Rozmiar
3. Przestrzegać instrukcji obsługi
4. Nazwa artykułu
5. Odpowiednie normy + rok wydania
6. Numer seryjny
7. Oznaczenia CE placówki certyfikującej
8. Identyfikacja użytkownika

9. Następna kontrola
10. Producent
11. Miesiąc i rok produkcji
12. Kod QR
13. Kod wewnętrzny
14. Numer artykułu
15. Maks. obciążenie znamionowe w tym narzędzia i sprzęt
16. Maks. liczba osób

2.1.2) Wszystkie taśmowe amortyzatory upadku są opatrzone etykietą przedstawioną na ilustracji.

3.) Podzespoły łączące

3.1) a+b) Nie wolno regulować długości i zakładać smyczy w obszarze, w którym istnieje ryzyko upadku. Należy unikać tworzenia się luźnej liny.

3.2) (a+b) Całkowita długość Elementy łączeniowe (łącznie z amortyzatorem, lonżą i przedłużeniem, jeżeli jest konieczne) nie może przekraczać wartości podanych na Rys. 3.

Przedłużenie (A-Band 2.0) na tylnym oczku ułatwia wpinanie i wypinanie smyczy bez pomocy. Karabinek przedłużki należy wpiąć w tylne oczko szelek (w razie potrzeby przed założeniem szelek). Następnie wpina się lonżę w D-ring na przedłużeniu, tworząc w ten sposób asekurację. Upewnij się, że karabinki są dobrze zamknięte.

Uwaga!

Należy przestrzegać dopuszczalnej całkowitej długości połączenia! (3.2b)

Uwaga!

Dodatkowy pierścień w wersji „Tieback" nie może być używany do skracania smyczy.

3.3) Nie należy związywać podzespołu łączącego.

3.4) Nie stosować podzespołu łączącego jako wiązania pętlowego.

3.5) Chronić zatrzaśniki zabezpieczające i/lub elementy łączące przed obciążeniem poprzecznym i zginającym (dozwolone w zastosowaniach zgodnych z ANSI).

3.6) Dany rodzaj kotwiczenia jest zależny od danego typu podzespołu łączącego i opiera się na informacjach podanych w tabeli na rys. 4.

Dwupasmowy element łączący (z tylko jednym amortyzatorem upadku z wysokości) może być zakotwiczony obydwoma końcami na tej samej wysokości. (wersja Y).

Wolny koniec dwupętlowej smyczy z tylko jednym pochłaniaczem energii nie może być przymocowany do szelek bezpieczeństwa.

Uwaga!

Ze względu na konstrukcję serii Skysafe PRO możliwe jest przymocowanie wolnego końca do szelek bezpieczeństwa całego ciała. W tym celu należy użyć oczek materiałowych lub oczek/ringów parkingowych.

Dwa jednopasmowe elementy łączące (z jednym amortyzatorem upadku z wysokości każdy) nie mogą być mocowane obok siebie na tej samej wysokości (czyli równolegle do siebie).(2x wersja I)

4.) Zastosowanie jako pętla kotwicząca

4.1) Maksymalne siły występujące w razie upadku w konstrukcji zależą od zastosowanego amortyzatora bezpieczeństwa. Siła wprowadzona do konstrukcji (budowli) odpowiada tej maksymalnej sile, do której amortyzator redukuje obciążenie występujące przy upadku z wysokości (rys. 3). Przy zatwierdzonym stosowaniu przez kilka osób należy zsumować maksymalne siły uderzeniowe. Maks. wydłużenie pętli kotwiczącej = 10 cm.

4.2) Unikać poluzowania liny.

Uwaga!

Urządzenia kotwiczącego należy używać wyłącznie jako środka ochrony indywidualnej do zabezpieczenia przed upadkiem z wysokości. Nie stosować jako urządzenia podnośnikowego.

4.3) Punkt kotwiczący powinien znajdować się w miarę możliwości pionowo nad użytkownikiem. Jeżeli znajduje się on poniżej, upadek z wysokości będzie groził uderzeniem w niżej położone elementy konstrukcji. Jeżeli punkt ten znajduje się z boku użytkownika, istnieje niebezpieczeństwo uderzenia w boczne elementy konstrukcji. Aby zapobiec wahadłowemu upadkowi z wysokości użytkownik powinien ograniczyć boczne ruchy względem osi środkowej do maks.. 45°. Jeżeli nie jest to możliwe lub też są konieczne większe wychylenia, nie należy używać pojedynczych punktów kotwiczenia, lecz zastosować odpowiedni system zgodnie z np. z normą EN 795 klasa D (szyna) lub C (lina). Wysokość punktu kotwiczenia oraz konieczna wolna przestrzeń poniżej stanowiska pracy muszą być w każdym wypadku wystarczająco zwymiarowane, aby zapewnić skuteczność systemu (por. rys. 2):

Droga hamowania pochłaniacza energii Δl

+ 2x Długość początkowa smyczy l (patrz rys. 3)

+ Odległość bezpieczeństwa, ok. 1 m

+ jeśli dotyczy, wydłużenie urządzenia kotwiczącego (np. EN 795 B/C; przestrzegać instrukcji obsługi producenta).

Nie stosować amortyzatora jako liny ustalającej pozycję podczas pracy, tzn. nie trzymać się go mocno ani też wspinać się po nim do góry.

(4.4 - 4.6) Zwrócić uwagę na luźne końce elementów nośnych / nie stosować jako wiązania pętlowego / nie związywać podzespołu łączącego / zatrzaśniki zawsze prawidłowo zamykać.

4.4) W przypadku wersji „Tieback“, element konstrukcji służący jako punkt kotwiczący należy owinąć wokół siebie za pomocą lonży, a karabinek wpiąć w pierścień przymocowany do lonży (tabela na rys. 4). Należy zwrócić uwagę, aby

- dodatkowo zastosowano odpowiednie zabezpieczenie krawędzi oraz
- zapobiega się powstawaniu obciążeń poprzecznych na karabinku

5.) Wskaźnik upadku z wysokości

Jeżeli produkty są wyposażone we wskaźniki upadku z wysokości i są one widoczne (także wtedy, gdy nie nastąpił żaden upadek z wysokości), to produkt ten został obciążony w sposób, który nie zezwala na dalsze użycie jako podzespół łączący. Należy go natychmiast poddać utylizacji.

6.) Akcja ratunkowa z użyciem pętli ratunkowej
Podczas obciążenia występującego w czasie upadku zrywa się osłona tekstylna i odsłania pętlę ratunkową. Na tej pętli można podwiesić sprzęt ratunkowy (z funkcją wciągania awaryjnego). Poprzez podniesienie następuje odciążenie zatrzaśnika łączącego w punkcie kotwiczenia i może on zostać zwolniony/otwarty. Wtedy można przystąpić do akcji ratunkowej. Do sprzętu ratunkowego można podłączać wyłącznie pętle oznaczone na rysunku.Do akcji ratunkowej bez zastosowania Rescue Loop (pętli ratunkowej) można zakotwiczyć podnośnik ratunkowy do oczka karabińczyka lub do ramienia podzespołu łączącego. Poprzez podniesienie następuje odciążenie karabińczyka łączącego w punkcie kotwiczenia i może on zostać zwolniony/otwarty. Następnie można przeprowadzić akcję ratunkową. Do mocowania urządzenia ratunkowego można wykorzystywać wyłącznie miejsca oznaczone na rysunku 6.1 - 6.4.

7.) Regularne kontrole
W zależności od intensywności wykorzystywania, jednak co najmniej raz do roku, produkt musi być poddawany szczegółowej kontroli (wykonywanej przez wykwalifikowany personel). W przypadku nawet najmniejszych wątpliwości co do funkcjonalności niniejszego produktu należy natychmiast poddać go fachowej kontroli lub wymienić na nowy. Przed każdym użyciem produktu należy sprawdzić go pod kątem ewentualnych śladów zużycia. Należy przy tym zwrócić szczególną uwagę na następujące kwestie:
+ Sprawdzić wzory szwów. Muszą one być w nienaruszonym stanie.
+ Wszystkie połączenia wykonane z tkanin (ramion z taśmowym amortyzatorem upadku, uchwytów z karabińczykiem)
należy sprawdzić pod kątem zużycia, zeszklenia itp.
+ Ramiona podzespołu łączącego (taśma elastyczna / taśma) muszą zostać sprawdzone pod kątem uszkodzeń, odchodzących nitek oraz zużycia. Również one nie mogą być uszkodzone.
+ Taśmowy amortyzator upadku musi być przykryty kablem osłonowym lub pokrowcem, co ochroni go przed wpływem czynników zewnętrznych.
+ Sprawdzić karabińczyk pod kątem zużycia

8.) Certyfikat Identyfikacja i gwarancja
Informacje zawarte na naklejkach są zgodne z właściwościami dostarczonego produktu.
a) Nazwa produktu
b) Numer artykułu
c) Rozmiar/długość
d) Materiał
e) Numer seryjny
f) Miesiąc i rok produkcji
g 1-x) Normy (międzynarodowe)
h 1-x) Numer certyfikatu

i 1-x) Urząd certyfikacji
j 1-x) Data certyfikacji
k 1-x) Maks. liczba osób
l 1-x) Ciężar kontrolny
m 1-x) Maks. obciążenie
n) Siedziba kontroli produkcji; procedury kontrolne
o) Źródło deklaracji zgodności

Pełna deklaracja zgodności znajduje się pod poniższym adresem:
www.skylotec.com/downloads

9.) Informacje o osobie

10.) Karta kontrolna

11.) Lista organów certyfikacyjnych

✓ Használat rendben

⚠ Használat közben legyen óvatos

☠ Életveszély

— Nem alkalmazható, nem áll rendelkezésre

Tájékoztatás – alaposan olvassa el
Az útmutatónak mindig az adott ország nyelvén kell elérhetőnek lennie (**i.1** „Általános útmutató”, **i.2**. „Termékspecifikus útmutató”). Ha az nem elérhető, akkor vegye fel a kapcsolatot a forgalmazóval. A használati útmutatót a felhasználó rendelkezésére kell bocsátani.

1.) Szabványok

2.) Általános információk/típusok
A termékhez mellékelt összes használati utasítást használat előtt el kell olvasni és meg kell érteni. A párnázó kötél kizárólag biztonsági hevederrel együtt használható olyan személyek védelmére, akik munkájuk során (pl. létrákon, tetőkön, állványokon stb.) ki vannak téve a lezuhanás veszélyének. A terméket csak olyan személyek használhatják, akiket a helyes használatra kioktattak, és megfelelő ismeretekkel rendelkeznek. A teljes rendszer kizárólag egy személy általi használatra van tervezve. Ezenkívül mindig kell egy mentési terv, amely minden lehetséges vészhelyzetet figyelembe vesz. A teljes rendszer alkotóelemeit nem szabad külön-külön használni vagy más, esetleg nem tanúsított termékekkel helyettesíteni. Ha a rendszer zuhanásgátló célt szolgál, akkor olyan eszközzel (pl. hevederes zuhanásgátlóval) kell felszerelni, amely a zuhanásgátlás során a maximális dinamikus erőket legfeljebb 6 kN-ra korlátozza. A (pl. az EN 354 szabvány szerinti) heveder csak akkor használható lezuhanásgátlásra, ha az EN 355 szabvány szerinti lezuhanásgátlót is használnak.
Funkció: A beépített csillapító a hossz változtatásával (vö. Δl, 2+3. ábra) a testnek megfelelő szintre korlátozza az eséskor keletkező energiát. A Rögzítőeszköz esési terhelés után már nem használható!
Rögzítse a hevedert (lásd az 1. ábrát):
1. Az EN 361 szabvány (1.1, 1.2) szerint csatlakoztassa az energiaelnyelőn (2) lévő csatlakozóelemet (1) a hevederen lévő („A“ jelzésű) szemmel (1.1, 1.2).
2. Az ellentétes csatlakozóelemet (1) egy megfelelő rögzítési ponton (EN 795, ANSI szerint) rögzítse a csatlakozóeszközhöz (3). A leesésgátló elem (2) nem lehet akadályozva, és semmilyen körülmények között nem vezethető át élek vagy elhajlások fölött, kivéve, ha erre a célra kifejezetten engedélyezték. A 4. ábra mutatja, hogy mely KBM-ek alkalmasak élekre (r > 0,5 mm) és melyek nem. Az élekre való alkalmasságot egy r = 0,5 mm sugarú,

csomómentes él fölött végzett ejtési tesztben határozták meg. E vizsgálat alapján a megjelölt KBM-ek alkalmazhatóak, ha élekre esnek. Ettől a teszttől függetlenül mindig figyelembe kell venni a következőket, ha fennáll a peremre való ráesés veszélye:

- Ha a munka megkezdése előtt elvégzett kockázatértékelés azt mutatja, hogy az él különösen „éles“ (r < 0,5 mm) és/vagy „nem göröngymentes“, akkor a következőket kell tenni
  - műszaki vagy szervezési intézkedésekkel meg kell akadályozni az élre történő lezuhanást, vagy
  - ha lehetséges, élvédőt kell felszerelni, vagy
  - vegye fel a kapcsolatot a gyártóval.
- A rögzítési pont nem lehet a felhasználó állófelülete alatt, pl. tetőn vagy emelvényen.
- A peremnél az elhajlásnak legalább 90°-osnak kell lennie.
- Kerülni kell a laza kötelet. A hosszbeállítóval ellátott kötél hossza csak akkor változtatható, ha a felhasználó nem mozog a leesési él irányába.
- A rögzítési ponthoz képest oldalirányban eltolva dolgozni max. 1,5 m-ig kell betartani az ingaesés kockázatának minimalizálása érdekében. Ha ez nem lehetséges, más megfelelő rögzítőeszközöket kell használni, pl. EN 795 C vagy D típusú rögzítőeszközöket.
- A perem alatti szükséges szabad magasság (H_{Li}) kiszámításához
  a 4.3. pontban és a 2. ábrán szereplő információkat kell figyelembe venni.
  Megjegyzés: Ha EN 795 C típusú rögzítőszerkezettel együtt használják, akkor a szükséges szabad magasság (H_{Li}) kiszámításakor figyelembe kell venni a rendszer elhajlását esés esetén. A vonatkozó utasításban szereplő információkat be kell tartani.
- **Megjegyzés:** Egy peremre történő leesés esetén a felhasználó sérülésének veszélye áll fenn az épülettel/szerkezettel való érintkezés miatt.
- Erre az alkalmazásra további mentési intézkedéseket kell meghatározni és kiképezni.

A kötözőeszköz nem hosszabbítható, nem összeköthető vagy nem használható a befűzésnél: (3. + 3.2.–3.4. ábra)

2.1.1) Termékcímke információi

1. Gyártó neve és címe
2. Méret
3. Kövesse az utasítást
4. Termékmegnevezés
5. Vonatkozó szabványok + kiadási év
6. Sorozatszám
7. A felügyeleti szerv CE jele
8. Felhasználói azonosító
9. Következő állapotellenőrzés
10. Gyártó

11. Gyártás éve, hónapja
12. QR kód
13. Belső vonalkód
14. Cikkszám
15. Max. névleges terhelés szerszámmal és felszereléssel együtt
16. Max. személyszám

2.1.2) Minden szalagcsillapító rendelkezik az ábrán látható címkével.

3.) Kötözőeszköz

3.1) a+b) A hosszúságot nem szabad beállítani, és a kötelet nem szabad olyan területen felvenni, ahol fennáll a leesés veszélye. Kerülni kell a laza kötélképzést.

3.2) (a+b) A KBM teljes hossza, (beleértve a csillapítót, a kötélkötél és szükség esetén a hosszabbítót) nem haladhatja meg a 3. ábrán szereplő értékeket.

Egy hosszabbító (A-Band 2.0) a hátsó szemen megkönnyíti a kötél segédeszköz nélküli rögzítését és leválasztását. A hosszabbító karabinerét rögzítse a hám hátsó szemére (ha szükséges, a hám felhelyezése előtt). A biztosítókötél ezután a hosszabbítás D-gyűrűjébe akasztva létrehozza a rögzítést. Győződjön meg róla, hogy a karabinerek biztonságosan rögzítve vannak.

Figyelem!

A csatlakozás megengedett teljes hosszát be kell tartani! (3.2b)

Figyelem!

A „Tieback” verziók kiegészítő gyűrűje nem használható a kötelet lerövidítésére.

3.3) A kötözőeszközt ne csomózza össze.

3.4) A kötözőeszközt ne használja a befűzésnél

3.5) A biztosító karabinert és/vagy az összekötő elemeket védje a keresztirányú és hajlító terheléstől (ANSI alkalmazásoknál megengedett).

3.6) A mindenkori ütközés módja a kötözőeszköz típusától függ, és a 4. ábrán látható táblázat adatainak felel meg.

Egy két kötélágas kötözőeszközt csak egy eséscsillapítóval szabad mindkét végén azonos magasságban csatlakoztatni. (Y-verzió).

A csak egy energiaelnyelővel ellátott kétágú kötél szabad vége nem csatlakoztatható a teljes testhevederhez.

Kérjük, vegye figyelembe!

A Skysafe PRO sorozat felépítésének köszönhetően a szabad véget a teljes testhevederhez lehet csatlakoztatni. Ehhez anyagszemeket vagy parkolószemeket/gyűrűket kell használni.

Két darab egy kötélágas kötözőeszközt egy eséscsillapítóval nem szabad mindkét oldalán azonos magasságban (tehát párhuzamosan) csatlakoztatni. (2x I-verzió)

4.) Alkalmazás ütközőhurokként

4.1) Egy zuhanás esetén fellépő maximális erő az alkalmazott eséscsillapítótól függ.

Az épületre ható erő megfelel annak a legnagyobb erőnek, amelyre az eséscsillapító a zuhanási terhelést lecsökkenti (3. ábra). Az ütközőhurok maximális kinyúlása = 10 cm.
4.2) Kerülje a laza kötél használatát.
Figyelem!
Az ütközőberendezést csak személyi lezuhanásvédőnél szabad használni, emelőberendezésekhez nem.
4.3) A rögzítőpont lehetőleg merőlegesen, a felhasználó felett legyen. Ha a rögzítőpont alul van, eséskor a mélyebben elhelyezkedő részekre zuhanhat. Ha a rögzítőpont a felhasználótól oldalirányban található, nekiütődhet az oldalsó szerkezetekhez. A kilengés miatti zuhanás megakadályozására az oldalmozgást a központi tengely felé maximum 45°-ra kell korlátozni. Ha ez nem lehetséges vagy nagyobb kilengésre van szükség, akkor nem egyes rögzítőpontokat kell használni, hanem pl. EN 795 D osztályú (sín) vagy C (kötél) szerinti rendszert. A rögzítőpont magasságát és az aljzattól mért szükséges távolságot mindenképp megfelelően kell méretezni, hogy a rendszer hatékony legyen (lásd a 2. ábrát):
Az energiaelnyelő féktávolsága Δl
+ 2x A kötél kezdeti hossza l (lásd a 3. ábrát)
+ Biztonsági távolság, kb. 1 m
+ adott esetben a rögzítőeszköz megnyúlása (pl. EN 795 B/C; tartsa be a gyártó használati utasítását).
Az eséscsillapítót ne használja tartókötélnek, tehát ne azzal tartson és húzzon fel (4.4–4.6). Ügyeljen a laza tartó végekre/ne használja a befűzésnél/a kötözőeszközt ne csomózza össze/a karabinert mindig megfelelően zárja le.
4.4) A „Tieback“ változatoknál a rögzítési pontként használt szerkezeti elemet körbe kell tekerni a kötéllel, és a karabinerrel be kell akasztani a kötélhez rögzített gyűrűbe (4. ábra táblázat). Ügyelni kell arra, hogy
- megfelelő élvédelmet is alkalmaznak, és
- a karabinerre ható keresztirányú terhelést megakadályozzák.

5.) Esésjelző
Ha a termék esésjelzőt tartalmaz és ez látható (akkor is, ha nem volt zuhanás), a terméket valahogy megterhelte, ami a kötözőeszközként való további alkalmazását nem teszi lehetővé. Azonnal selejtezze ki.

6.) Mentés mentőhurokkal
Zuhanási terhelésnél elszakad a textil borítás és láthatóvá válik a mentőhurok. Ebbe a mentőhurokba egy mentőkészülék függeszthető (mentési funkcióval). Emeléskor a rögzítőponton lévő csatlakozó karabiner terhelése megszűnik, és a karabiner kioldható/kinyitható. Ezután végrehajtható a mentés. A mentőkészülék csatlakoztatására kizárólag az ábrán megjelölt hurkok használhatók. A mentőhurok nélküli mentéshez a mentő emelőkészülék a karabiner szeméhez vagy a csatlakozóeszköz karjához csatlakoztatható. Emeléskor a rögzítőponton lévő csatlakozó karabiner terhelése megszűnik, és a karabiner

kioldható/kinyitható. Ezután a mentés végrehajtható. A mentőkészülék csatlakoztatására kizárólag az 6.1 - 6.4. ábrán megjelölt helyek használhatók.

7.) Rendszeres felülvizsgálat

A terméket használat után legalább évente egyszer átfogó vizsgálatnak kell alávetni (a vizsgálatot szakszemélyzet végezze). Ha a termék alkalmazhatóságával kapcsolatban a legkisebb kétség merülne fel, akkor ezt azonnal szakértői ellenőrzésnek kell alávetni vagy le kell cserélni. A terméket minden használat előtt az esetleges használati pontokon vizsgálja meg. Különleges figyelmet szenteljen a következőknek:

+ Varratminták ellenőrzése. Ezeknek sértetleneknek kell lenni.
+ Minden textil csatlakozást (kar a BFD-hez, gyűrűk a karabinerhez) ellenőrizzen (kopás, üvegesedés stb).
+ Ellenőrizze a kötözőeszköz karját (rugalmas szalag/szalag), hogy nem sérült vagy kopott, és a szál nem húzódott-e ki. Ezeknek sem szabad sérültnek lenni.
+ A BFD legyen bevonva egy védőtömlővel vagy egy zsebbel, amely védi a külső behatások ellen.
+ Vizsgálja meg, hogy le van-e zárva a karabiner

8.) Azonosító és jótállási jegy

A felragasztott matricák információi
megfelelnek a leszállított terméknek.

a) Termék neve
b) Cikkszám
c) Méret/hossz
d) Anyag
e) Sorozatszám
f) Gyártás éve és hónapja
g 1-x) Szabványok (nemzetközi)
h 1-x) Tanúsítvány azonosítószáma
i 1-x) Tanúsító hely
j 1-x) Tanúsítás dátuma
k 1-x) Max. személyszám
l 1-x) Vizsgálati súly
m 1-x) Max. terhelhetőség
n) Gyártásfelügyelő hely; ellenőrző eljárás
o) Megfelelőségi nyilatkozat forrása

A teljes Megfelelőségi nyilatkozat a következő hivatkozás alatt hívható le:
www.skylotec.de/downloads

9.) Egyedi információk

10.) Ellenőrző kártya

11.) Tanúsító szervek listája

✓ Použití v pořádku

⚠ Pozor při používání

☠ Nebezpečí ohrožení života

— Nepoužívatelné nebo není k dispozici

Informace – čtěte pečlivě
Návody (**i.1** „Všeobecný návod“, **i.2** „Specifický produktový návod“) musejí být vždy v jazyce dané země. Pokud tyto nejsou k dispozici, obraťte se na prodejce. Návody musejí být uživateli k dispozici.

1.) Normy

2.) Obecné informace / typy
Před použitím je třeba si přečíst všechny pokyny přiložené k výrobku a porozumět jim. Tlumicí šňůra se používá ve spojení s bezpečnostním postrojem výhradně k ochraně osob, které jsou při své práci vystaveny riziku pádu (např. na žebřících, střechách, lešeních apod.). Výrobek mohou používat pouze osoby, které byly poučeny o jeho správném používání a mají odpovídající znalosti. Celý systém je určen k použití pouze jednou osobou. Kromě toho musí být vždy k dispozici záchranný plán, který zohledňuje všechny možné nouzové situace. Součásti celého systému se nesmí používat samostatně nebo nahrazovat jinými, případně necertifikovanými výrobky. Pokud systém slouží k zachycení pádu, musí být vybaven prostředky (např. popruhovým zachycovačem pádu), které omezují maximální dynamické síly při zachycení pádu na maximálně 6 kN. Šňůra (např. podle normy EN 354) může být použita pro účely zachycení pádu pouze v případě, že je zároveň použit zachycovač pádu podle normy EN 355.
Funkce: Integrovaný tlumič omezuje energii vzniklou při pádu na úroveň odpovídající tělu změnou délky (viz Δl, obr. 2+3). Spojovací prostředky již nelze po zatížení pádem používat!
Připevněte šňůru (viz obr. 1):
1. Spojte spojovací prvek (1) na pohlcovači energie (2) s očkem (označeným „A“) na postroji podle normy EN 361 (1.1, 1.2).
2. Připevněte protilehlý spojovací prvek (1) ke spojovacím prostředkům (3) ve vhodném kotevním bodě (podle EN 795, ANSI).
Prvek tlumící pád (2) nesmí překážet a v žádném případě nesmí být veden přes hrany nebo průhyby, pokud k tomu nebyl výslovně schválen. Obr. 4 ukazuje, které Spojovací prostředky jsou vhodné pro hrany (r > 0,5 mm) a které nikoli. Vhodnost pro hrany byla určena pádovou zkouškou přes hranu bez otřepů s poloměrem r = 0,5 mm. Na základě této zkoušky jsou označené Spojovací prostředky použitelné při pádu přes hranu. Bez ohledu na tuto zkoušku je třeba v případě rizika pádu přes hranu vždy vzít v úvahu následující skutečnosti:

- Pokud z posouzení rizik provedeného před zahájením práce vyplyne, že hrana je obzvláště „ostrá“ (r < 0,5 mm) a/nebo „není

bez otřepů“, je třeba
- pádu přes tuto hranu musí být zabráněno technickými nebo organizačními opatřeními, nebo
- pokud je to možné, musí být instalována ochrana hrany nebo
- kontaktovat výrobce.

- Kotevní bod nesmí být umístěn pod povrchem, na kterém uživatel stojí, např. na střeše nebo plošině.
- Odklon na hraně musí být minimálně 90°.
- Je třeba zabránit uvolnění lana. Délku lana se zařízením pro nastavení délky lze měnit pouze tehdy, pokud se uživatel nepohybuje ve směru pádu z hrany.
- Pracovní boční posun vůči kotevnímu bodu do max. 1,5 m je třeba dodržovat, aby se minimalizovalo riziko kyvadlového pádu. Pokud to není možné, musí se použít jiná vhodná kotevní zařízení, např. typ C nebo D podle normy EN 795.
- Pro výpočet požadované volné výšky (H_{Li}) pod hranou je třeba dodržet údaje uvedené v kapitole 4.3 a na obr. 2.
  Poznámka: Při použití v kombinaci s kotevním zařízením typu C podle normy EN 795 je třeba při výpočtu požadované volné výšky H_{Li} zohlednit průhyb tohoto systému v případě pádu. Je třeba dodržet informace uvedené v příslušných pokynech.
- **Poznámka:** V případě pádu přes hranu hrozí uživateli nebezpečí zranění v důsledku kontaktu s budovou/konstrukcí.
- Pro toto použití je třeba definovat a vyškolit další záchranná opatření.

Spojovací prostředek nelze prodloužit, zauzlit nebo používat v: (obr. 3 + 3.2–3.4)

2.1.1) Informace na štítku produktu
1. Výrobce včetně adresy
2. Velikost
3. Dbejte na návod
4. Označení výrobku
5. Relevantní normy + rok výroby
6. Sériové číslo
7. CE označení dozorčího orgánu
8. Identifikace uživatele
9. Další inspekce
10. Výrobce
11. Měsíc a rok výroby
12. QR kód
13. Interní čárový kód
14. Číslo výrobku
15. Max. jmenovité zatížení včetně nářadí a vybavení
16. Max. počet osob

2.1.2) Všechny tlumiče jsou označeny uvedeným štítkem.

3.) Spojovací prostředek

3.1) (a+b) Délka se nesmí upravovat a šňůra se nesmí nasazovat v prostoru, kde hrozí nebezpečí pádu. Musí se zabránit vzniku volného lana.

3.2) (a+b) Celková délka Spojovací prostředky, (včetně tlumiče, lanyardu a případného prodloužení) nesmí překročit hodnoty uvedené na obr. 3.

Prodloužení (A-Band 2.0) na zadním očku usnadňuje připevnění a odepnutí lanyardu bez pomoci. Karabinu prodloužení připevněte k zadnímu očku postroje (v případě potřeby před nasazením postroje). Šňůra se pak zahákne do D-kroužku na prodloužení a vytvoří tak jistící prostředek. Ujistěte se, že jsou karabiny bezpečně zajištěny.

Pozor!

Je třeba dodržet povolenou celkovou délku připojení! (3.2b)

Pozor!

Přídavný kroužek na verzích „Tieback“ se nesmí používat ke zkrácení šňůrky.

3.3) Spojovací prostředek se nesmí svázat uzlem.

3.4) Spojovací prostředek se nesmí použít ve při speciálním chodu lana

3.5) Zajistěte bezpečnostní karabiny a/nebo spojovací prvky proti příčnému a záhybovému zatížení (povoleno u aplikací ANSI).

3.6) Typ nárazu závisí na příslušném typu Spojovací prostředek a řídí se informacemi uvedenými v tabulce na obr. 4.

Dvouvláknový Spojovací prostředek s pouze jedním tlumičem se smí s oběma konci ukotvit ve stejné výšce. (verze Y).

Volný konec dvouvláknové šňůry s pouze jedním absorbérem energie nesmí být připevněn k celotělovému postroji.

Vezměte prosím na vědomí!

Díky konstrukci řady Skysafe PRO je možné volný konec připevnit k celotělovému postroji. K tomuto účelu je třeba použít materiálová oka nebo parkovací oka/kroužky.

Dva jednovláknové Spojovací prostředek s jedním tlumičem nárazu nesmějí být umístěné vedle sebe ve stejné výšce (tj. rovnoběžně). (2x I. verze)

4.) Použití jako záchytné smyčky

4.1) Maximální síly v konstrukci vznikající při pádu závisí na použitém tlumiči pádu.

Síla vedená do konstrukce odpovídá maximální hodnotě síly, na kterou tlumič nárazu snižuje zatížení při nárazu (obr. 3). Max. prodloužení smyčky = 10 cm.

4.2) Vyhýbejte prověšení lana.

Pozor!

Kotevní zařízení smí být používáno pouze jako osobní ochranné vybavení proti pádu a ne pro zvedací zařízení.

4.3) Kotevní bod se musí nacházet co nejvíc kolmo nad uživatelem. Pokud se kotevní bod nachází pod pracovištěm, existuje v případě pádu nebezpečí nárazu na hlouběji položené části stavby! Pokud

je kotevní bod umístěn uživatelem postranně, hrozí nebezpečí nárazu na boční stavební díly. Pro zabránění kyvadlového pádu musí být omezen pohyb do stran ke střední ose na maximum, cca 45°. Pokud to není možné nebo jsou nutné větší výchylky, neměly by se používat jednotlivé záchytné body, ale např. systém podle EN 795 třída D (kolejnice) nebo C (lano). Výška kotevního bodu a požadovaný prázdný prostor musejí být v každém případě dostatečně odměřeny, aby byla zajištěna účinnost systému (srovnej viz obr. 2):
Brzdná dráha absorbéru energie Δl
+ 2x Počáteční délka lana l (viz obrázek 3)
+ Bezpečnostní vzdálenost, přibližně 1 m
+ Případně prodloužení kotevního zařízení (např. EN 795 B/C; dodržujte návod k použití od výrobce).
Nepoužívejte tlumič pádu jako přídržné lano, to znamená, nedržte jej pevně a nevytahujte jej (4.4–4.6). Věnujte pozornost volným koncům nosných prvků/ nepoužívejte při speciálním chodu / spojovací prostředky neuzlujte / karabinu vždy zavřete správně.
4.4) U verzí „Tieback“ je třeba konstrukční prvek použitý jako kotevní bod omotat lanyardem a karabinu zaháknout do kroužku připevněného k lanyardu (tabulka na obr. 4). Je třeba dbát na to, aby
- je navíc použita vhodná ochrana hran a
- je zabráněno příčnému zatížení karabiny.

5.) Indikátor pádu
Pokud byly do produktů vestavěné indikátory pádu a jsou viditelné (i pokud nenásleduje pád), byl produkt zatížen způsobem, který znemožňuje jeho další použití jako spojovacího prostředku. Je ho třeba okamžitě zlikvidovat.

6.) Záchrana se záchrannou smyčkou
V případě zatížení pádem praskne textilní kryt a záchranná smyčka je viditelná. Do této záchranné smyčky lze zavěsit záchranné zařízení (s funkcí záchranného zdvihu). Zvednutím se spojovací karabina uvolní v kotevním bodě a lze ji uvolnit/otevřít. Poté je možné provést záchranu. Jako spojení se záchranným vybavením mohou být použity pouze smyčky označené na obrázku. K záchraně bez záchranné smyčky mohou být použité zdvižné záchranné přístroje a připojené do oka karabiny nebo spojovacího středu alarmu. Zvednutím se spojovací karabina uvolní v kotevním bodě a lze ji uvolnit/otevřít. Poté může dojít k záchraně. Pro připojení k záchrannému zařízení jsou povoleny pouze místa označená na obrázku 6.1 - 6.4.

7.) Pravidelné kontroly
V závislosti na použití, nejméně však jednou ročně musí být produkt podroben komplexní kontrole (prováděné kvalifikovaným odborným personálem). V případě i drobných pochybností o funkčnosti výrobku by měl být výrobek okamžitě podroben odborné prohlídce nebo vyměněn. Před každým použitím musí být

výrobek zkontrolován ohledně známek opotřebení. Zvláštní pozornost je třeba věnovat:
+ švům. Tyto musejí být neporušené.
+ všechna textilní spojení (ramena k BFD, oka s karabinou) musí být zkontrolováno na opotřebení, zasklení atd.
+ ramena Spojovací prostředek (Flexband/Band) musí být zkontrolována, zda nejsou poškozené a opotřebované. Ani tyto nesmějí být opotřebené.
+ BFD musí být zakryta ochrannou trubkou nebo vakem, aby bylo chráněno před vnějšími vlivy.
+ zkontrolujte opotřebení karabiny.

8.) Osvědčení o identifikaci a záruce

Informace na použitých štítcích odpovídají těm na dodaném produktu.
a) Název produktu
b) Číslo výrobku
c) Velikost/délka
d) Materiál
e) Sériové č.
f) Měsíc a rok výroby
g 1-x) Norma (mezinárodní)
h 1-x) Číslo certifikátu
i 1-x) Místo certifikace
j 1-x) Datum certifikátu
k 1-x) Max. počet osob
l 1-x) Kontrolní hmotnost
m 1-x) Max. zatížení
n) Místo dohlížející nad výrobou, kontrolní procesy
o) Zdroj prohlášení o shodě

Kompletní prohlášení o shodě najdete na následujícím odkazu:
www.skylotec.de/downloads

9.) Individuální informace

10.) Kontrolní karta

11.) Seznam certifikovaných míst

✓ Používanie v poriadku

⚠ Opatrnosť pri používaní

☠ Nebezpečenstvo ohrozenia života

— Nepoužiteľné alebo nie sú k dispozícii

Informácie – čítajte pozorne
Návody (**i.1** „Všeobecný návod“, **i.2** „Špecifický návod k výrobku“) musia byť vždy k dispozícii v miestnom jazyku. Ak nie sú k dispozícii, obráťte sa na predajcu. Návody musia byť poskytnuté používateľovi.

1.) Normy

2.) Všeobecné informácie/typy
Pred použitím je potrebné prečítať si všetky pokyny priložené k výrobku a porozumieť im. Tlmiaca šnúra sa používa v spojení s bezpečnostným postrojom výlučne na ochranu osôb, ktoré sú pri svojej práci vystavené riziku pádu (napr. na rebríkoch, strechách, lešeniach atď.). Výrobok môžu používať len osoby, ktoré boli poučené o jeho správnom používaní a majú príslušné znalosti. Celý systém je určený na používanie len jednou osobou. Okrem toho musí byť vždy vypracovaný záchranný plán, ktorý zohľadňuje všetky možné núdzové situácie. Komponenty kompletného systému sa nesmú používať samostatne ani sa nesmú nahrádzať inými, prípadne necertifikovanými výrobkami. Ak systém slúži na zachytenie pádu, musí byť vybavený prostriedkom (napr. popruhovým zachytávačom pádu), ktorý obmedzuje maximálne dynamické sily pri zachytení pádu na maximálne 6 kN. Šnúra (napr. podľa normy EN 354) sa môže použiť na účely zachytenia pádu len vtedy, ak sa použije aj zachytávač pádu podľa normy EN 355.
Funkcia: Integrovaný tlmič obmedzuje energiu vznikajúcu v prípade pádu na úroveň, ktorá je kompatibilná s telom, a to zmenou dĺžky (pozri Δl, obr. 2+3). Spojovacie prostriedky sa po zaťažení pádom už nemôže používať!
Upevnite šnúrku (pozri obr. 1):
1. Spojte spojovací prvok (1) na pohlcovači energie (2) s očkom (označeným „A“) na postroji podľa normy EN 361 (1.1, 1.2).
2. Pripevnite protiľahlý spojovací prvok (1) k spojovacím prostriedkom (3) vo vhodnom kotviacom bode (podľa EN 795, ANSI). Prvok tlmiaci pád (2) nesmie prekážať a v žiadnom prípade by nemal byť vedený cez hrany alebo priehyby, pokiaľ nebol na tento účel výslovne schválený. Na obr. 4 je znázornené, ktoré Spojovacie prostriedky sú vhodné na hrany (r > 0,5 mm) a ktoré nie. Vhodnosť pre hrany sa určila pri skúške pádom cez hranu bez otrepov s polomerom r = 0,5 mm. Na základe tohto testu sú označené Spojovacie prostriedky použiteľné pri páde cez hranu. Bez ohľadu na túto skúšku je v prípade rizika pádu cez hranu vždy potrebné zohľadniť nasledujúce skutočnosti:

- Ak z posúdenia rizika vykonaného pred začatím práce vyplýva, že hrana je obzvlášť „ostrá“ (r < 0,5 mm) a/alebo „nie je bez otrepov“, je potrebné
  - pádu cez túto hranu treba zabrániť technickými alebo organizačnými opatreniami, alebo
  - ak je to možné, musí sa namontovať ochrana hrany alebo
  - kontaktovať výrobcu.
- Kotviaci bod sa nesmie nachádzať pod povrchom, na ktorom stojí používateľ, napr. na streche alebo plošine.
- Odklon na hrane musí byť minimálne 90°.
- Je potrebné zabrániť uvoľneniu lana. Dĺžka lana so zariadením na nastavenie dĺžky sa môže meniť len vtedy, ak sa používateľ nepohybuje v smere pádu hrany.
- Pracuje sa s bočným posunom voči kotviacemu bodu do max. 1,5 m sa musí dodržiavať, aby sa minimalizovalo riziko kyvadlového pádu. Ak to nie je možné, musia sa použiť iné vhodné kotviace zariadenia, napr. typ C alebo D podľa normy EN 795.
- Pri výpočte požadovanej voľnej výšky (H_{Li}) pod okrajom sa musia dodržiavať informácie uvedené v bode 4.3 a na obr. 2.
  Poznámka: Pri použití v kombinácii s kotviacim zariadením typu C podľa normy EN 795 sa pri výpočte požadovanej voľnej výšky H_{Li} musí zohľadniť priehyb tohto systému v prípade pádu. Musia sa dodržiavať informácie uvedené v príslušných pokynoch.
- **Poznámka:** V prípade pádu cez hranu hrozí používateľovi nebezpečenstvo poranenia v dôsledku kontaktu s budovou/konštrukciou.
- Pre toto použitie sa musia definovať a vycvičiť ďalšie záchranné opatrenia.Spojovací prostriedok sa nesmie používať

Ppredĺžený, zauzlený alebo v závese: (obr. 3 + 3.2 – 3.4)

2.1.1) Štítok s informáciami o výrobku
1. Výrobca vrát. adresy
2. Veľkosť
3. Dodržiavanie návodu
4. Označenie výrobku
5. Príslušné normy + rok vydania
6. Sériové číslo
7. Označenie CE kontrolujúceho orgánu
8. Identifikácia používateľa
9. Ďalšia kontrola
10. Výrobca
11. Mesiac a rok výroby
12. QR-kód
13. Interný čiarový kód
14. Číslo výrobku
15. Max. menovité zaťaženie vrát. náradia a vybavenia
16. Max. počet osôb

2.1.2) Všetky tlmiče pádu sú vybavené zobrazeným štítkom.

3.) Spojovací prostriedok

3.1) a+b) Dĺžka sa nesmie upravovať a šnúrka sa nesmie nasadzovať v oblasti, kde hrozí riziko pádu. Musí sa zabrániť vzniku voľného lana.

3.2) (a+b) Celková dĺžka Spojovacie prostriedky, (vrátane tlmiča, šnúry a prípadného predĺženia) nesmie presiahnuť hodnoty uvedené na obr. 3.

Predĺženie (A-Band 2.0) na zadnom očku uľahčuje pripnutie a odpojenie šnúry bez pomoci. Pripevnite karabínu predĺženia k zadnému očku postroja (v prípade potreby pred nasadením postroja). Šnúra sa potom zahákne do D-krúžku na predĺžení, čím sa vytvorí istenie. Uistite sa, že sú karabíny bezpečne zaistené.

Pozor!

Je potrebné dodržať povolenú celkovú dĺžku pripojenia! (3.2b)

Pozor!

Dodatočný krúžok na verziách „Tieback“ sa nesmie používať na skrátenie šnúrky.

3.3) Spojovací prostriedok nezauzľujte.

3.4) Spojovací prostriedok nepoužívajte v závese.

3.5) Bezpečnostné karabínky a/alebo spojovacie prvky chráňte pred priečnym alebo lámavým zaťažením (dovolené pri aplikáciách ANSI).

3.6) Príslušný druh nárazu závisí od príslušného typu spojovacieho prostriedku a riadi sa podľa údajov v tabuľke obr. 4.

Dvojprameňový spojovací prostriedok s jedným tlmičom pádu smie byť s oboma koncami zviazaný v rovnakej výške. (verzia Y).

Voľný koniec dvojvláknovej šnúry s iba jedným pohlcovačom energie nesmie byť pripojený k celotelovému postroju.

Upozornenie!

Vďaka konštrukcii série Skysafe PRO je možné voľný koniec pripojiť k celotelovému postroju. Na tento účel sa musia použiť materiálové oká alebo parkovacie oká/krúžky.

Dva jednoprameňové spojovacie prostriedky s vždy jedným tlmičom pádu nesmú byť usporiadané strana na strane v rovnakej výške (t. j. paralelne). (2x I-verzia)

4.) Používanie ako kotviaca slučka

4.1) V prípade pádu sú vznikajúce maximálne sily v konštrukcii závislé od použitých tlmičov pádu.

Sila vedená do konštrukcie zodpovedá max. sile, na ktorú tlmič pádu znižuje zaťaženie pri páde (obr. 3). Max. dilatácia viazacej slučky = 10 cm.

4.2) Zabráňte pretiahnutému lanu.

Pozor!

Kotviace zariadenie sa smie používať len na vybavenie pri osobnej ochrane proti pádu a nie na zdvíhacie zariadenia.

4.3) Viazací bod by sa mal nachádzať čo možno najviac zvislo nad používateľom. Ak sa kotviaci bod nachádza pod ním, vzniká v prípade pádu nebezpečenstvo nárazu na nižšie umiestnené konštrukčné diely. Ak sa viazací bod nachádza na strane použitia,

vzniká v prípade pádu nebezpečenstvo nárazu na bočne umiestnené konštrukčné diely. Aby sa zabránilo kyvadlovému pádu, mali by sa bočné pohyby k strednej osi obmedziť na maximálne cca 45°. Ak to nie je možné alebo sú potrebné väčšie vychýlenia, nemali by sa používať jednotlivé viazacie body, ale systém podľa napr. EN 795 triedy D (koľajnica) alebo C (lano). Výška viazacieho bodu a potrebného voľného priestoru na zemi musí byť na zaručenie účinnosti systému v každom prípade dostatočne vyrátaná (porovnaj obr. 2):
Brzdná dráha absorbéra energie Δl
+ 2x Počiatočná dĺžka šnúry l (pozri obrázok 3)
+ Bezpečnostná vzdialenosť, približne 1 m
+ prípadne predĺženie kotviaceho zariadenia (napr. podľa normy EN 795 B/C; dodržujte návod na použitie od výrobcu).
Tlmič pádu nepoužívajte ako pridržiavacie lano, tzn. nepridržiavajte sa zaň ani sa zaň nevyťahujte nahor (4.4 – 4.6). Dávajte pozor na voľné konce nosníka/nepoužívajte v závese/spojovacie prostriedky nezauzľujte/karabínku vždy správne zatvorte.
4.4) Pri verziách „Tieback“ sa musí konštrukčný prvok použitý ako kotviaci bod obtočiť šnúrou a karabína sa musí zaháknuť do krúžku pripojeného k šnúre (tabuľka na obr. 4). Je potrebné dbať na to, aby
- dodatočne sa použije vhodná ochrana hrán a
- sa zabráni priečnemu zaťaženiu karabíny

5.) Indikátor pádu
Ak sú nainštalované na výrobkoch indikátory pádu a tieto vidieť (aj vtedy, keď nedošlo k pádu), bol výrobok nejakým spôsobom zaťažený, čoho následkom je, že jeho ďalšie používanie ako spojovacieho prostriedku už nie je dovolené. Produkt sa musí okamžite zlikvidovať.

6.) Záchrana pomocou záchrannej slučky
Pri zaťažení pádom sa roztrhne textilné puzdro a záchranná slučka sa stáva viditeľnou. Do tejto záchrannej slučky možno zavesiť záchranné zariadenie (so záchrannou funkciou zdvihu). Zdvihnutím sa odľahčí spojovacia karabínka na kotviacom bode a možno ju uvoľniť/otvoriť. Potom možno vykonať záchranu. Ako spojenie so záchranným zariadením sa smú používať výlučne slučky označené na obrázku. Na záchranu bez záchrannej slučky môžu záchranné zariadenia zdvihu naraziť na oko karabíny alebo na spojovacie stredné rameno. Zdvihnutím sa odľahčí spojovacia karabínka na kotviacom bode a možno ju uvoľniť/otvoriť. Následne sa môže vykonať záchrana. Ako spojenie k záchrannému zariadeniu sa použijú výlučne body označené na obrázku 6.1 - 6.4.

7.) Pravidelné preskúšanie
V závislosti od použitia, najmenej však raz za rok, sa musí výrobok podrobiť rozsiahlej inšpekcii (musí vykonať kvalifikovaný odborný personál). Ak jestvuje aj najmenšia pochybnosť o funkčnosti výrobku, mali by ste ho okamžite podrobiť odbornej prehliadke

alebo vymeniť. Pred každým použitím sa musí výrobok skontrolovať na prípadné známky opotrebovania. Osobitná pozornosť by sa mala venovať:
+ Skontrolujte tvary švíkov. Tieto musia byť neporušené.
+ Všetky textilné spojenia (ramená k BFD, oká s karabínami) musia byť kontrolované na opotrebovanie, zasklenie atď.
+ Ramená spojovacieho prostriedku (pružný pás/pás) sa musia skontrolovať na poškodenia, napnutie vlákien a opotrebované. Aj tieto nesmú byť poškodené.
+ Tlmič pádu pásu (BFD) musí byť zakrytý ochrannou hadicou alebo potiahnutý vakom, aby bol chránený pred vonkajšími vplyvmi.
+ Skontrolujte opotrebovanie karabín.

8.) Identifikačný a záručný list
Informácie o použitých nálepkách zodpovedajú informáciám dodaného výrobku.
a) Názov výrobku
b) Číslo výrobku
c) Veľkosť/dĺžka
d) Materiál
e) Sériové č.
f) Mesiac a rok výroby
g 1-x) Normy (medzinárodné)
h 1-x) Číslo certifikátu
i 1-x) Certifikačný orgán
j 1-x) Dátum certifikácie
k 1-x) Max. počet osôb
l 1-x) Testovacia hmotnosť
m 1-x) Max. zaťaženie
n) Orgán pre dohľad nad výrobou; postup kontroly
o) Zdroj Vyhlásenie o zhode

Plné znenie vyhlásenia o zhode je možné vyžiadať na:
www.skylotec.com/downloads

9.) Individuálne informácie

10.) Kontrolná karta

11.) Zoznam certifikačných orgánov

✓ Utilizare în regulă

⚠ Acordați atenție în timpul utilizării

☠ Pericol de moarte

— Nu se aplică sau nu există

Informații - citiți cu atenție
Manualul (**i.1** „Instrucțiuni generale” și **i.2** „Instrucțiuni specifice produsului”) trebuie să fie disponibil în permanență în limba națională. În cazul în care nu este disponibil, vânzătorul trebuie să rezolve această problemă cu SKYLOTEC înainte de vânzare. Instrucțiunile trebuie să fie puse la dispoziția utilizatorului.

1.) Norme

2.) Informații generale / Tipuri
Toate instrucțiunile care însoțesc produsul trebuie să fie citite și înțelese înainte de utilizare. Șnurul de amortizare este utilizat împreună cu un ham de siguranță exclusiv pentru protecția persoanelor care sunt expuse la riscul de cădere în timpul activității lor (de exemplu, pe scări, acoperișuri, schele etc.). Produsul poate fi utilizat numai de către persoane care au fost instruite cu privire la utilizarea corectă a acestuia și care au cunoștințele corespunzătoare. Întregul sistem este conceput pentru a fi utilizat de o singură persoană. În plus, trebuie să existe întotdeauna un plan de salvare care să ia în considerare toate situațiile de urgență posibile. Componentele unui sistem complet nu trebuie să fie utilizate individual sau înlocuite cu alte produse eventual necertificate. În cazul în care sistemul servește la oprirea căderii, acesta trebuie să fie echipat cu un mijloc (de exemplu, un dispozitiv de oprire a căderii cu curele) care limitează forțele dinamice maxime în timpul unei căderi la maximum 6 kN. O chingă (de exemplu, conform EN 354) poate fi utilizată în scopul opririi căderii numai dacă se utilizează și un dispozitiv de oprire a căderii conform EN 355.
Funcție: Amortizorul integrat limitează energia generată în cazul unei căderi la un nivel compatibil cu corpul uman prin modificarea lungimii (cf. Δl, Fig. 2+3). Mijloace de legătură-ul nu mai poate fi utilizat după o sarcină de cădere!
Fixați cordonul de siguranță (a se vedea Fig. 1):
1. Conectați elementul de legătură (1) de pe amortizorul de energie (2) cu un ochi (marcat „A“) de pe ham, în conformitate cu EN 361 (1.1, 1.2).
2. 2. Atașați elementul de conectare opus (1) la mijloacele de conectare (3) la un punct de ancorare adecvat (în conformitate cu EN 795, ANSI). Elementul de absorbție a căderilor (2) nu trebuie să fie obstrucționat și nu trebuie în niciun caz să fie ghidat peste margini sau deformări, cu excepția cazului în care a fost aprobat în mod expres în acest scop. Fig. 4 arată care Mijloace de legătură-uri sunt adecvate pentru muchii (r > 0,5 mm) și care nu sunt adecvate.

Adecvarea la margini a fost determinată în cadrul unui test de cădere peste o margine fără bavuri cu o rază r = 0,5 mm. Pe baza acestui test, Mijloace de legătură-urile marcate sunt aplicabile atunci când cad peste o muchie. Indiferent de acest test, trebuie să se țină seama întotdeauna de următoarele dacă există riscul de cădere peste o muchie:

- În cazul în care evaluarea riscurilor efectuată înainte de începerea lucrului arată că muchia este deosebit de „ascuțită“ (r < 0,5 mm) și/sau „nu este lipsită de bavuri“, este necesar să
  - o cădere peste această muchie trebuie să fie prevenită prin măsuri tehnice sau organizatorice, sau
  - dacă este posibil, trebuie să se monteze un dispozitiv de protecție a muchiei sau
  - să se contacteze producătorul.
- Punctul de ancorare nu trebuie să fie situat sub suprafața de staționare a utilizatorului, de exemplu pe un acoperiș sau pe o platformă.
- Devierea la margine trebuie să fie de cel puțin 90°.
- Trebuie evitată slăbirea frânghiei. Lungimea unui cordon cu dispozitiv de reglare a lungimii poate fi modificată numai dacă utilizatorul nu se mișcă în direcția marginii de cădere.
- Lucrul decalat lateral față de punctul de ancorare până la max. 1,5 m trebuie respectat pentru a reduce la minimum riscul de cădere pendulară. În cazul în care acest lucru nu este posibil, trebuie utilizate alte dispozitive de ancorare adecvate, de exemplu EN 795 tip C sau D.
- Pentru calcularea înălțimii de trecere necesare (H_{Li}) sub margine, trebuie respectate informațiile de la punctul 4.3 și din figura 2.
  Notă: Atunci când se utilizează în combinație cu un dispozitiv de ancorare EN 795 tip C, la calcularea înălțimii libere necesare H_{Li} trebuie să se țină seama de deformarea acestui sistem în caz de cădere. Trebuie respectate informațiile din instrucțiunile corespunzătoare.
- **Notă:** În cazul unei căderi peste o margine, există riscul de rănire a utilizatorului prin contact cu clădirea/structura.
- Trebuie definite și instruite măsuri de salvare suplimentare pentru această aplicație.

Elementul de conectare nu trebuie prelungit, înnodat sau utilizat interconectat. (Fig. 3 + 3.2–3.4)

2.1.1) Informațiile etichetei de produs

1. Producător, incl. adresă
2. Dimensiunea
3. Respectați instrucțiunile
4. Denumirea articolului
5. Normele relevante + anul de emitere
6. Numărul de serie
7. Marcarea CE a autorității de supraveghere
8. Identificarea utilizatorului

9. Următoarea inspecție
10. Producătorul
11. Luna și anul de producție
12. Codul QR
13. Cod de bare intern
14. Număr articol
15. Sarcina nominală max. incl. Uneltele și echipamentul
16. Numărul max. de persoane

2.1.2) Toate amortizoarele cu bandă sunt echipate cu eticheta ilustrată.

3.) Elementul de conectare

3.1) (a+b) Lungimea nu trebuie ajustată și cordonul nu trebuie pus în zona în care există riscul de cădere. Trebuie evitată formarea de frânghii slăbite.

3.2) (a+b) Lungimea totală a Mijloace de legătură, (inclusiv amortizorul, șnurul și prelungirea, dacă este necesar) nu trebuie să depășească valorile din figura 3.

O extensie (A-Band 2.0) pe ochiul din spate facilitează atașarea și detașarea unei corzi de siguranță fără asistență. Atașați carabiniera extensiei la ochiul din spate al hamului (dacă este necesar, înainte de a îmbrăca hamul). Șnurul este apoi agățat în inelul în D de pe extensie pentru a crea centura de asigurare. Asigurați-vă că carabinierele sunt bine blocate.

Atenție!

Trebuie respectată lungimea totală admisă a conexiunii! (3.2b)

Atenție!

Inelul suplimentar de pe versiunile „Tieback” nu trebuie utilizat pentru a scurta șnurul.

3.3) Nu înnodați.

3.4) Nu utilizați Elementul de conectare interconectat

3.5) Protejați carabiniera și/sau elementele de conectare de solicitările transversale și prin îndoire (permis la utilizări ANSI).

3.6) Respectiva metodă de fixare depinde de tipul respectiv al Elementul de conectare și se orientează în funcție de indicațiile din tabelul Fig. 4.

Un Elementul de conectare cu două fire trebuie utilizat numai cu ambele capete ancorate la aceeași înălțime. (Y-Version)

Capătul liber al unei chingi cu două fire cu un singur absorbant de energie nu poate fi atașat la hamul de corp.

Vă rugăm să rețineți!

Datorită construcției seriei Skysafe PRO, este posibil să se atașeze capătul liber la hamul de corp complet. În acest scop, trebuie să se utilizeze ochiuri de material sau ochiuri/anele de parcare.

Două Elementul de conectare cu un fir, cu câte un amortizor nu trebuie dispuse unul lângă celălalt la aceeași înălțime (adică paralel). (2x I-Version)

4.) Utilizarea ca și buclă de ancorare

4.1) Forțele maxime ce apar în cazul unei căderi în structură depind de amortizorul utilizat.

Forța aplicată asupra structurii construcției corespunde forței max. la care reduce amortizorul solicitarea prin cădere (Fig. 3). Întinderea max. a buclei de ancorare = 10 cm.

4.2) Evitați formarea unei funii detensionate.

Atenție!

Dispozitivul de ancorare trebuie utilizat numai ca și siguranță personală de prevenire a căderii și nu pentru echipamente de ridicare.

4.3) Pe cât posibil, punctul de ancorare trebuie amplasat vertical deasupra utilizatorului. Dacă punctul de ancorare se situează dedesubt, în caz de cădere, există pericolul de lovire de componentele situate mai jos. În cazul în care punctul de fixare se găsește în lateralul utilizatorului, există pericolul de fixare de componentele laterale. Pentru a evita o cădere prin pendulare utilizatorul trebuie să limiteze mișcarea laterală față de axa mediană la un maxim de cca. 45°. În cazul în care acest lucru nu este posibil sau sunt necesare abateri mai mari, nu trebuie utilizate puncte de ancorare individuale, ci un sistem, de exemplu, conform EN 795 clasa D (șină) sau C (cablu). Înălțimea punctului de fixare și spațiul liber necesar către sol trebuie să fie dimensionat întotdeauna suficient pentru a asigura eficacitatea sistemului (comp. fig. 2):

Distanța de frânare a amortizorului de energie Δl

+ 2x Lungimea inițială a șnurului l (a se vedea figura 3)

+ Distanța de siguranță, aproximativ 1 m

+ dacă este cazul, alungirea dispozitivului de ancorare (de exemplu, EN 795 B/C; respectați instrucțiunile de utilizare ale producătorului).

ineți de el și nu vă trageți în sus (4.4–4.6). Acordați atenție capetelor portante libere / nu utilizați interconectat / nu înnodați elementele de conectare / închideți carabinierele întotdeauna corect.

4.4) În cazul versiunilor „Tieback“, componenta de structură utilizată ca punct de ancorare trebuie înfășurată în jurul chingii, iar carabinierul trebuie agățat în inelul atașat la chingă (tabelul din fig. 4). Trebuie să se aibă grijă ca

- se utilizează în plus o protecție adecvată a marginilor și
- se previn sarcinile transversale pe carabinier

5.) Indicatorul de cădere

În cazul în care produsele dispun de un indicator de cădere, iar acesta este vizibil (chiar dacă nu a avut loc o cădere), produsul a fost solicitat într-un mod în care continuarea utilizării elementului de conectare nu mai este permisă. Acesta trebuie eliminat imediat ca deșeu.

6.) Salvarea cu Rescue Loop

În cazul unei solicitări prin cădere, învelișul textil se rupe și Rescue Loop devine vizibil. În cadrul acestui Rescue Loop se poate agăța dispozitivul de salvare (cu funcție de cursă de salvare). Prin ridicare, carabiniera de conectare de la punctul de fixare este detensionată și poate să fie desfăcută/deschisă. În încheiere este posibilă

efectuarea salvării. Conexiunea la dispozitivul de salvare se poate face exclusiv cu Loop-urile marcate în ilustrație. Pentru salvarea fără Rescue Loop este posibilă prinderea dispozitivelor de ridicare pentru salvare în ochiul carabinei sau în brațul central de conectare. Prin ridicare, carabiniera de conectare de la punctul de fixare este detensionată și poate să fie desfăcută/deschisă. În încheiere salvarea poate fi efectuată. Ca și conexiune la dispozitivul de salvare pot fi utilizate numai punctele din ilustrația 6.1 - 6.4.

7.) Verificările regulate

Produsul trebuie verificat în funcție de intensitatea de utilizare, însă cel puțin o dată pe an în cadrul unei inspecții complexe (efectuate de către personalul de specialitate calificat). În cazul în care există cele mai mici dubii legate de securitatea în funcționare a produsului, acesta trebuie supus imediat unei inspecții de specialitate sau înlocuit. Înainte de fiecare utilizare este necesară verificarea produsului cu privire la urme de uzură. În acest context trebuie să aveți grijă în special la:

+ Verificarea cusăturilor. Acestea trebuie să fie impecabile.
+ Toate conexiunile textile (brațele către BFD, urechile spre carabinieră) trebuie să fie verificate cu privire la uzură, vitrificare etc.
+ Brațele Elementul de conectare (Flexband/bandă) trebuie controlate cu privire la deteriorări, fire trase și uzură. Nici acestea nu trebuie să fie deteriorate.
+ BFD trebuie să fie acoprit de un furtun de protecție sau de o geantă pentru a-l proteja de influențe externe.
+ Verificați carabinierele referitor la uzură.

8.) Certificatul de identificare și garanție

Informațiile de pe etichetele aplicate corespund cu cele ale produsului livrat alăturat.

a) Denumire produs
b) Număr articol
c) Mărime/Lungime
d) Material
e) Nr. serie
f) Luna și anul de producție
g 1-x) Normele (internațional)
h 1-x) Număr certificat
i 1-x) Autoritatea de certificare
j 1-x) Data de certificare
k 1-x) Numărul max. de persoane
l 1-x) Greutatea de verificare
m 1-x) Solicitare max.
n) Autoritatea de supraveghere a producției; Procesul de control
o) Sursa Declarația de conformitate

Declarația de conformitate completă poate fi accesată la adresa:
www.skylotec.de/downloads

9.) Informații individuale

10.) Carte de control

11.) Lista autorităților certificate

✓ Primerna uporaba

⚠ Previdno pri uporabi

☠ Smrtna nevarnost

— Tako se ne uporablja/v tej različici ni na voljo

Informacije - pozorno preberite
Navodila za uporabo (**i.1** Splošna navodila, **i.2** Navodila za posamezni izdelek) morajo vedno biti na voljo v maternem jeziku. Če takšnih navodil ni na voljo, se obrnite na proizvajalca. Uporabnik mora prejeti navodila.

1.) Standardi

2.) Splošne informacije/vrste
Pred uporabo je treba prebrati in razumeti vsa navodila, priložena izdelku. Blažilna vrv se uporablja v povezavi z varnostnim pasom izključno za zaščito oseb, ki so med delom izpostavljene nevarnosti padca (npr. na lestvah, strehah, lestvah itd.). Izdelek lahko uporabljajo le osebe, ki so bile poučene o njegovi pravilni uporabi in imajo ustrezno znanje. Celoten sistem je zasnovan tako, da ga lahko uporablja le ena oseba. Poleg tega mora biti vedno pripravljen načrt reševanja, ki upošteva vse možne nujne primere. Sestavni deli celotnega sistema se ne smejo uporabljati posamično ali zamenjati z drugimi morebitnimi necertificiranimi izdelki. Če sistem služi za zaustavitev padca, mora biti opremljen s sredstvi (npr. trakovi za zaustavitev padca), ki omejujejo največje dinamične sile med zaustavitvijo padca na največ 6 kN. Vrvico (npr. v skladu s standardom EN 354) je mogoče uporabiti za zaustavitev padca le, če se uporablja tudi naprava za zaustavitev padca v skladu s standardom EN 355.
Funkcija: Vgrajeni blažilnik s spremembo dolžine omejuje energijo, ki nastane pri padcu, na raven, ki je primerna za telo (glej ΔI, slika 2+3). Povezovalni element po obremenitvi pri padcu ni več mogoče uporabljati!
Pritrdite vrvico (glejte sliko 1):
1. Povežite priključni element (1) na absorberju energije (2) z ušescem (z oznako „A“) na varnostnem pasu v skladu s standardom EN 361 (1.1, 1.2).
2. Nasprotni povezovalni element (1) pritrdite na povezovalno sredstvo (3) na ustrezni sidrni točki (v skladu s standardom EN 795, ANSI). Elementa (2), ki absorbira padec, ne smete ovirati in ga nikakor ne smete voditi čez robove ali deformacije, razen če je bil za ta namen izrecno odobren. Slika 4 prikazuje, kateri Povezovalni element so primerni za robove (r > 0,5 mm) in kateri ne. Primernost za robove je bila ugotovljena s preskusom padca čez rob brez odlomkov s polmerom r = 0,5 mm. Na podlagi tega preskusa so označeni Povezovalni element uporabni, ko padejo čez rob. Ne

glede na ta preskus je treba v primeru nevarnosti padca čez rob vedno upoštevati naslednje:

- Če ocena tveganja, opravljena pred začetkom dela, pokaže, da je rob posebej „oster“ (r < 0,5 mm) in/ali „ni brez ostružkov“, je treba
  - je treba padec čez ta rob preprečiti s tehničnimi ali organizacijskimi ukrepi ali
  - če je mogoče, je treba namestiti zaščito za robove ali
  - se obrniti na proizvajalca.
- Sidrna točka ne sme biti nameščena pod stoječo površino uporabnika, npr. na strehi ali ploščadi.
- Odklon na robu mora biti najmanj 90°.
- Izogibati se je treba ohlapni vrvi. Dolžina vrvi z napravo za nastavitev dolžine se lahko spremeni le, če se uporabnik ne premika v smeri roba padca.
- Delo s stranskim zamikom glede na sidrišče do max. 1,5 m je treba upoštevati, da se zmanjša tveganje nihajnega padca. Če to ni mogoče, je treba uporabiti druge ustrezne naprave za pritrjevanje, npr. tip C ali D po standardu EN 795.
- Za izračun zahtevane varnostne višine (H_{Li}) pod robom je treba upoštevati podatke iz poglavja 4.3 in slike 2.
  Opomba: Če se uporablja v kombinaciji s sidriščem EN 795 tipa C, je treba pri izračunu zahtevane varnostne višine H_{Li} upoštevati deformacijo tega sistema v primeru padca. Upoštevati je treba informacije v ustreznih navodilih.
- **Opomba:** V primeru padca čez rob obstaja nevarnost poškodb uporabnika zaradi stika z zgradbo/konstrukcijo.

Za to uporabo je treba opredeliti in usposobiti dodatne reševalne ukrepe

Spojnih elementov ni dovoljeno podaljšati, zavozlati ali jih uporabljati za učvrstitev z vezanjem: (slike 3 + 3.2–3.4)

2.1.1) Informacije o oznakah na izdelku

1. Proizvajalec, vklj. z naslovom
2. Velikost
3. Upoštevajte navodila
4. Oznaka izdelka
5. Zadevni standardi + leto izdelave
6. Serijska številka
7. Oznaka CE nadzornega organa
8. Identifikacija uporabnika
9. Naslednji pregled
10. Proizvajalec
11. Mesec in leto izdelave
12. Koda QR
13. Interna črtna koda
14. Številka izdelka
15. Največja obremenitev vključno z orodjem in opremo
16. Najv. število oseb

2.1.2) Vsi tračni blažilniki padca so označeni z ustrezno nalepko.

3.) Spojni elementi

3.1) (a+b) Dolžine se ne sme prilagajati in vrvice se ne sme natakniti na območju, kjer obstaja nevarnost padca. Izogibati se je treba nastajanju ohlapnih vrvi.

3.2) (a+b) Skupna dolžina MOM (vključno z blažilnikom, vrvico in podaljškom, če je potreben) ne sme presegati vrednosti na sliki 3.

Podaljšek (A-Band 2.0) na zadnji zanki olajša pritrjevanje in odpenjanje vrvice brez pomoči. Karabin podaljška pritrdite na zadnjo zanko varnostnega pasu (po potrebi pred oblačenjem varnostnega pasu). Vrvico nato zataknite v D-obroč na podaljšku, da ustvarite oporo. Prepričajte se, da sta karabina varno zaklenjena.

Pozor!

Upoštevati je treba dovoljeno skupno dolžino priključka! (3.2b)

Pozor!

Dodatnega obroča na različicah »Tieback« ne smete uporabljati za krajšanje vrvice.

3.3) Spojnih elementov ne zavozlajte.

3.4) Spojnih elementov ne uporabljajte za učvrstitev z vezanjem.

3.5) Varnostna vpenjala in/ali vezne elemente zaščitite pred prečnimi in prelomnimi obremenitvami (dovoljeno pri uporabah ANSI).

3.6) Posamezna vrsta sidrišča je odvisna od posameznega tipa spojnega elementa in je določena s podatki v tabeli sl. 4.

Dvodelni spojni element (s samo enim blažilnikom padca) je dovoljeno pritrditi z obema koncema na isti višini. (različica Y).

Prosti konec dvonitne vrvi s samo enim blažilcem energije ne sme biti pritrjen na varnostni pas za celotno telo.

Prosimo, upoštevajte!

Zaradi konstrukcije serije Skysafe PRO je mogoče prosti konec pritrditi na varnostni pas za celotno telo. V ta namen je treba uporabiti materialne zanke ali parkirne zanke/obročke.

Dva enojna spojna elementa z enim blažilcem padca ne nameščajte drugega ob drugem (tj. vzporedno) na isti višini. (2x različica I)

4.) Uporaba kot pritrdilna zanka

4.1) Največje sile na zgradbo, ki nastanejo v primeru padca, so odvisne od uporabljenega blažilnika padca. Sila na zgradbo ustreza največji sili, na katero blažilnik padca zmanjša obremenitev v primeru padca (sl. 3). Če sme pritrdilno zanko istočasno uporabljati več oseb je treba najv. lovilne sile sešteti. Najv. raztezanje pritrdilne zanke = 10 cm.

4.2) Preprečite ohlapnost vrvi.

Pozor!

Pritrdilno napravo je dovoljeno uporabljati le pri osebni opremi za zaščito pred padcem, ne pa pri dvižnih pripravah.

4.3) Če je mogoče, naj bo sidrna točka pravokotno nad uporabnikom. Če je sidrišče nižje, lahko v primeru padca obstaja nevarnost trka v nižje ležeče strukture. Če je sidrišče na eni strani uporabnika, obstaja nevarnost udarca v konstrukcije, ki se nahajajo

na strani. Da bi preprečili nihajni padec, mora uporabnik omejiti vse bočne premike proti središčni osi na najmanj približno 45°. Če to ni mogoče ali če so potrebni večji odmiki, se ne smejo uporabljati posamezne sidrne točke, temveč se uporabi na primer sistem v skladu s standardom EN 795 kategorije D (proga) ali C (vrv). Višina sidrne točke in zahtevana oddaljenost od tal morata biti v vsakem primeru ustrezni, da se zagotovi učinkovitost sistema (glej sliko 2):
zavorna pot absorberja energije Δl
+ 2x začetna dolžina vrvice l (glej sliko 3)
+ Varnostna razdalja, približno 1 m
+ po potrebi podaljšanje sidrne naprave (npr. EN 795 B/C; upoštevajte navodila proizvajalca za uporabo).
Absorberja energije ne uporabljajte kot vrvico, tj. ne držite se ga ali se nanj dvigujte. Bodite pozorni na ohlapne konce traku / ne uporabljajte za zavezovanje / ne vozlajte zapenjala / vedno pravilno zaprite karabine. (slika 4.4 - 4.6)
4.4) Pri izvedbah „Tieback“ je treba konstrukcijski element, ki se uporablja kot sidrna točka, oviti z vrvico, karabin pa je treba zatakniti v obroč, pritrjen na vrvico (preglednica na sliki 4). Paziti je treba, da
- dodatno se uporablja ustrezna zaščita robov in
- se preprečijo prečne obremenitve na karabin.

5.) Indikator padca
Če so na izdelku vgrajeni indikatorji padca in so vidni (tudi če ni padca), je bil izdelek obremenjen na način, ki ne dovoli več nadaljnje uporabe kot vezni spojni element. Izdelek je treba nemudoma zavreči.

6.) Reševanje z reševalno zanko
Tekstilni ovoj se pri obremenitvi v primeru padca raztrga, reševalna zanka postane vidna. V tej reševalni zanki je lahko vpeta reševalna naprava (s funkcijo dviga pri reševanju). Povezovalno vpenjalo na pritrdilni točki se zaradi dvigovanja razbremeni in mogoče ga je sprostiti/odpreti. Nato lahko sledi reševanje. Za povezovanje z reševalno napravo je dovoljeno uporabljati izključno zanke, ki so označene na sliki. Pri reševanju brez reševalne zanke se lahko reševalna naprava za dviganje ujame v oko karabina ali zanke. Povezovalno vpenjalo na pritrdilni točki se zaradi dvigovanja razbremeni in mogoče ga je sprostiti/odpreti. Nato lahko sledi reševanje. Za povezovanje z reševalno napravo je dovoljeno uporabljati izključno zanke, ki so označene na sliki 6.1 - 6.4.

7.) Redne kontrole
Izdelek morate temeljito pregledati po vsaki uporabi oz. vsaj enkrat na leto. Pregled mora opraviti za to usposobljena oseba. Če obstaja kakršenkoli dvom glede delovanja izdelka, ga je treba takoj pregledati ali zamenjati. Pred vsako uporabo preverite obrabo izdelka. Pri pregledu bodite pozorni na spodnje točke:
+ Preverite šive. Šivi morajo biti v brezhibnem stanju.
+ Preverite stanje in obrabo vseh tekstilnih spojev (trakove karabinov itd.).

+ Preverite stanje spojev (trakov, zank) spojnih elementov (poškodbe, zvijanje, obraba). Ne smejo biti poškodovani.
+ BFD prekrijte z zaščitno cevjo ali zaščitno vrečo, da ga zaščitite pred zunanjimi vplivi.
+ Preverite obrabo karabinov.

8.) Potrdilo o identifikaciji in jamstvu

Informacije na nalepkah ustrezajo tistim od priloženega izdelka.
a) Ime izdelka
b) Številka izdelka
c) Velikost/dolžina
d) Material
e) Serijska št.
f) Mesec in leto izdelave
g 1-x) Standardi (mednarodni)
h 1-x) Številka certifikata
i 1-x) Organ, ki je izdal certifikat
j 1-x) Datum izdaje certifikata
k 1-x) Najv. število oseb
l 1-x) Kontrolna teža
m 1-x) Maks. obremenitev
n) Organ, ki izvaja nadzor proizvodnje; nadzorni postopki
o) Vir izjave o skladnosti

Celotno izjavo o skladnosti najdete na tej povezavi:
www.skylotec.de/downloads

9.) Individualne Informacije

10.) Nadzorna kartica

11.) Seznam organov, ki izdajajo certifikate

✓ Използването е наред

⚠ Внимавайте при използване

☠ Опасност за живота

— Не може да се използва или не е налице

Информация – прочетете внимателно
Ръководствата (**i.1** „Общо ръководство“, **i.2** „Специфично за продукта ръководство“) трябва винаги да са налични на езика на страната. Ако те не са налични, трябва да се свържете с търговеца. Ръководствата трябва да се предоставят на потребителя.

1.) Стандарти

2.) Обща информация/типове
Всички инструкции, придружаващи продукта, трябва да бъдат прочетени и разбрани преди употреба. Обезопасителният ремък се използва в комбинация с предпазен колан изключително за защита на лица, които са изложени на риск от падане по време на работа (напр. по стълби, покриви, скелета и др.). Продуктът може да се използва само от лица, които са били инструктирани за правилната му употреба и имат съответните познания. Цялата система е предназначена за използване само от едно лице. Освен това винаги трябва да има план за спасяване, който да отчита всички възможни аварийни ситуации. Компонентите на цялостната система не трябва да се използват поотделно или да се заменят с други евентуално несертифицирани продукти. Ако системата служи за задържане при падане, тя трябва да бъде оборудвана със средство (напр. предпазител за падане с ремък), което ограничава максималните динамични сили по време на задържане при падане до максимум 6 kN. Ремък (напр. съгласно EN 354) може да се използва за целите на задържане при падане само ако се използва и устройство за задържане при падане съгласно EN 355.
Функция: Вграденият демпфер ограничава енергията, генерирана в случай на падане, до ниво, съвместимо с тялото, чрез промяна на дължината (вж. Δl, фиг. 2+3). След натоварване при падане Средства за връзка вече не може да се използва!
Затегнете ремъка (вж. фиг. 1):
1. свържете свързващия елемент (1) на поглъщателя на енергия (2) с ухото (маркирано с „A“) на ремъка съгласно EN 361 (1.1, 1.2).
2. Прикрепете противоположния свързващ елемент (1) към свързващото средство (3) в подходяща точка за закрепване (съгласно EN 795, ANSI). Поглъщащият падането елемент (2)

не трябва да бъде блокиран и в никакъв случай не трябва да бъде насочван през ръбове или деформации, освен ако не е изрично одобрен за тази цел. Фигура 4 показва кои МД са подходящи за ръбове (r > 0,5 mm) и кои не са. Пригодността за ръбове е определена при изпитване за падане върху ръб без закърнявания с радиус r = 0,5 mm. Въз основа на това изпитване маркираните МД са приложими при падане върху ръб. Независимо от това изпитване, ако съществува риск от падане върху ръб, винаги трябва да се вземе предвид следното:

- Ако оценката на риска, извършена преди започване на работа, показва, че ръбът е особено „остър“ (r < 0,5 mm) и/или „не е без заусвания“, е необходимо
  - падане върху този ръб трябва да се предотврати чрез технически или организационни мерки, или
  - ако е възможно, трябва да се монтира предпазител на ръба или
  - да се свържете с производителя.
- Точката на закрепване не трябва да се намира под повърхността, на която стои потребителят, напр. на покрив или платформа.
- Деформацията на ръба трябва да бъде най-малко 90°.
- Трябва да се избягва провисването на въжето. Дължината на ремъка с устройство за регулиране на дължината може да се променя само ако потребителят не се движи по посока на ръба на падане.
- Работа в странично отклонение спрямо точката на закрепване до макс. 1,5 m трябва да се спазва, за да се сведе до минимум рискът от падане с махало. Ако това не е възможно, трябва да се използват други подходящи устройства за закрепване, напр. тип C или D по EN 795.
- За изчисляване на необходимата височина на свободното пространство (H_{Li}) под ръба трябва да се спазва информацията в 4.3 и фиг. 2.
  Забележка: Когато се използва в комбинация с устройство за закрепване тип C по EN 795, при изчисляване на необходимата височина на отстоянието H_{Li} трябва да се вземе предвид деформацията на тази система в случай на падане. Трябва да се спазва информацията в съответните инструкции.
- **Забележка:** В случай на падане през ръб съществува риск от нараняване на потребителя чрез контакт със сградата/структурата.
- За това приложение трябва да се определят и обучат допълнителни спасителни мерки

Съединители не трябва да се удължава, връзва на възел или да се използва за затягаща примка: (фиг. 3 + 3.2 – 3.4)

2.1.1) Информация на етикета на продукта

1. Производител, вкл. адрес

2. Размер
3. Спазвайте ръководството
4. Означение на артикула
5. Съответни стандарти + година на издаване
6. Сериен номер
7. CE означение на надзорния орган
8. Идентифициране на потребителя
9. Следваща инспекция
10. Производител
11. Месец и година на производство
12. QR код
13. Вътрешен баркод
14. Номер на артикула
15. Максимален номинален товар, вкл. инструмент и оборудване
16. Макс. брой лица

2.1.2) Всички амортизатори за спиране на падането са снабдени с изобразения етикет.

3.) Съединители

3.1) (а+б) Дължината не трябва да се регулира и ремъкът не трябва да се поставя в зона, където има риск от падане. Трябва да се избягва образуването на хлабави възжета.

3.2) (а+б) Общата дължина на МДП, (включително амортисьора, ремъка и удължението, ако е необходимо) не трябва да надвишава стойностите на фиг. 3.

Удължението (A-Band 2.0) на задната цепка улеснява закрепването и свалянето на ремъка без помощ. Прикрепете карабинера на удължителя към задното око на колана (ако е необходимо, преди да поставите колана). След това ремъкът се закача за D-образната халка на удължителя, за да се създаде свръзка. Уверете се, че карабинерите са добре заключени.

Внимание!

Трябва да се спазва допустимата обща дължина на връзката! (3.2b)

Внимание!

Допълнителната халка на версиите „Tieback“ не трябва да се използва за скъсяване на ремъка.

3.3) Не връзвайте Съединители на възел.

3.4) Не използвайте Съединители за затягаща примка.

3.5) Предпазвайте карабинера и/или съединителните елементи от напречни натоварвания и натоварвания при изкълчване (допустими при употреби съгласно ANSI).

3.6) Съответният вид на закрепване зависи от съответния тип на Съединители и съответства на данните в таблицата, фиг. 4. Двущрангов Съединители само с един амортизатор трябва да е захванат с двата края на еднаква височина. (Y-версия).

Свободният край на двужилен ремък с един поглъщател на енергия не може да бъде прикрепен към колана за цялото тяло.

Моля, обърнете внимание!

Благодарение на конструкцията на серията Skysafe PRO е възможно свободният край да се прикрепи към колана за цялото тяло. За тази цел трябва да се използват материални капси или паркинг капси/пръстени.

Два еднощрангови Съединители със съответно един амортизатор не трябва да се закрепват страна до страна (т.е. паралелно) на една и съща височина. (2x I-версия)

4.) Употреба като опорна примка

4.1) Възникващите в конструкцията максимални сили при падане зависят от използвания амортизатор.

Въведената в конструкцията сила отговаря на макс. сила, до която амортизаторът редуцира натоварването при падане (фиг. 3). Макс. удължение на опорната примка = 10 cm.

4.2) Избягвайте разтягане на въжето.

Внимание!

Устройството за закрепване може да бъде използвано само при лична екипировка за защита против падане, а не при подемни устройства.

4.3) Точката на закрепване трябва по възможност да се намира вертикално над потребителя. Ако точката на закрепване се намира на по-ниско място, в случай на падане съществува опасност от удар в разположени на по-ниско ниво части. Ако точката на закрепване се намира странично на потребителя, съществува опасност от удар в разположените странично части. За да се предотврати падане при разлюляване, трябва да се ограничат страничните движения спрямо средната ос до максимум около 45°. Ако това не е възможно или са необходими по-големи отклонения, не трябва да се използват отделни точки на закрепване, а система съгласно напр. EN 795 клас D (шина) или C (въже). Височината на точката на закрепване и необходимото свободно пространство до земята трябва винаги да са правилно оразмерени, за да се гарантира ефективността на системата (вижте фиг. 2):

Спирачен път на абсорбера на енергия ΔI

+ 2x Начална дължина на ремъка l (вж. фигура 3)

+ Безопасно разстояние, приблизително 1 m

+ ако е приложимо, удължение на устройството за закрепване (напр. EN 795 B/C; спазвайте инструкциите за употреба на производителя).

Не използвайте амортизатора като закрепващо въже, т.е. не се дръжте за него и не се изтегляйте нагоре с негова помощ (4.4 – 4.6). Внимавайте краищата на трегера да са свободни/не използвайте за затягаща примка/не връзвайте съединителите на възел/винаги правилно затваряйте карабинера.

4.4) При версиите „Tieback“ елементът на конструкцията, използван като точка на закрепване, трябва да се увие с ремъка, а карабинерът да се закачи за халката, прикрепена към ремъка (таблица на фиг. 4). Трябва да се внимава
- допълнително се използва подходяща защита на ръбовете, и
- предотвратяват се напречните натоварвания върху карабинера

5.) Индикатор на падане
Ако на продукта са монтирани индикатори на падането и те са видими (също и ако не е възникнало падане), продуктът е бил натоварен по начин, който не допуска по-нататъшната му употреба като съединител. Той трябва да бъде изхвърлен незабавно.

6.) Спасяване с Rescue Loop
При натоварване при падане текстилната обвивка се скъсва и Rescue Loop започва да се вижда. В този Rescue Loop може да се закачи спасително устройство (със спасителна подемна функция). Чрез повдигане свързващият карабинер се освобождава в точката на закрепване и може да се освободи/отвори. След това спасяването може да бъде извършено. Като връзка към спасителното устройство могат да се използват само Loops като обозначените на фигурата. За спасяване без Rescue Loop могат да се закачат спасителни подемни устройства в отвора на карабинера или рамото на съединителя. Чрез повдигане свързващият карабинер се освобождава в точката на закрепване и може да се освободи/отвори. След това спасяването може да бъде извършено. Като връзка към спасителното устройство могат да се използват само обозначените на фигура 6.1 - 6.4 места.

7.) Редовна проверка
В зависимост от употребата, но най-малко веднъж годишно, продуктът трябва да бъде подложен на цялостна проверка (извършвана от квалифициран специалист). Ако има дори и малки съмнения относно функционалността на продукта, той трябва незабавно да бъде подложен на професионална инспекция или да бъде подменен. Преди всяка употреба продуктът трябва да се провери за наличие на евентуални признаци на износване. При това особено внимание следва да се обърне на следното:
+ Контролиране на шевовете. Те трябва да са непокътнати.
+ Всички текстилни връзки (рамена към BFD, халки с карабинер) трябва да се проверят за износване, протрити места и др.
+ Рамената на Съединители (гъвкава лента/лента) трябва да се проверяват за повреди, разнищване и износване. И те не трябва да бъдат повредени.
+ BFD трябва да бъде покрита със защитна тръба или торба, за да се предпази от външни влияния.
+ Проверка на карабинерите за износване.

8.) Сертификат за идентификация и гаранция

Информацията върху апликираните стикери съответства на тези на доставения продукт.

a) Име на продукта
b) Номер на артикула
c) Размер/дължина
d) Материал
e) Сериен №
f) Месец и година на производство
g 1-x) Стандарти (международни)
h 1-x) Номер на сертификат
i 1-x) Сертифициращ орган
j 1-x) Дата на сертификат
k 1-x) Макс. брой лица
l 1-x) Изпитателно тегло
m 1-x) Макс. натоварване
n) Орган за мониторинг на производството; метод на контролиране
o) Източник декларация за съответствие

Пълната декларация за съответствие може да бъде извикана на следната връзка:
www.skylotec.de/downloads

9.) Индивидуална информация

10.) Контролен картон

11.) Списък на сертифицираните органи

✓ Sihipärane kasutamine

⚠ Ettevaatus kasutamisel

☠ Eluoht

— Pole kasutatav või saadaval

Info – lugeda hoolikalt
Juhised (**i.1** „Üldised juhised", **i.2** „Tootepõhised juhised") peavad alati olema saadaval kohalikus keeles. Kui juhend ei ole saadaval, võtke ühendust edasimüüjaga. Juhend peab kasutajal olema käepärast.

1.) Standardid

2.) Üldine teave / tüübid
Kõik tootega kaasas olevad juhised tuleb enne kasutamist läbi lugeda ja neist aru saada. Pehmendusrihma kasutatakse koos turvavaljendiga üksnes nende isikute kaitseks, kes on töö käigus langemisohus (nt redelitel, katustel, tellingutel jne). Toodet tohivad kasutada ainult isikud, kes on saanud selle õigeks kasutamiseks juhendamise ja omavad asjakohaseid teadmisi. Kogu süsteem on mõeldud kasutamiseks ainult ühe inimese poolt. Lisaks peab alati olema olemas päästeplaan, mis võtab arvesse kõiki võimalikke hädaolukordi. Komplektsüsteemi komponente ei tohi kasutada üksikult ega asendada teiste võimalike sertifitseerimata toodetega. Kui süsteemi eesmärk on kukkumise peatamine, peab see olema varustatud vahendiga (nt rihmaga kukkumise peatamise vahend), mis piirab maksimaalse dünaamilise jõu kukkumise peatamise ajal maksimaalselt 6 kN-ni. Langetamise peatamiseks võib kasutada (nt EN 354 kohast) paela ainult siis, kui kasutatakse ka EN 355 kohast kukkumise peatamise seadet.
Funktsioon: Integreeritud summuti piirab kukkumise korral tekkivat energiat kehale sobiva tasemeni, muutes selle pikkust (vt Δl, joonis 2+3). Ühendusvahendid-i ei saa pärast kukkumiskoormust enam kasutada!
Kinnitage kinnitusrihm (vt joonis 1):
1. Ühendage energia neelduri (2) ühenduselement (1) vastavalt EN 361 (1.1, 1.2) rakmete aasaga (tähisega „A").
2. Kinnitage vastaspoolne ühenduselement (1) ühendusvahendi (3) külge sobivasse kinnituspunkti (vastavalt EN 795, ANSI). Langemist absorbeeriv element (2) ei tohi olla takistatud ja seda ei tohi mingil juhul juhtida üle servade või läbipõimumise, välja arvatud juhul, kui see on selgesõnaliselt selleks heaks kiidetud. Joonisel 4 on näidatud, millised Ühendusvahendidiid sobivad servadele (r > 0,5 mm) ja millised mitte. Serva sobivus määrati kukkumiskatsega üle serva, mille raadius on r = 0,5 mm. Selle katse põhjal on märgistatud koostalitlusvõime mehhanismid rakendatavad, kui neid kukutatakse üle serva. Sõltumata sellest

katsest tuleb alati arvesse võtta järgmist, kui on oht üle serva kukkuda:

- Kui enne tööde alustamist tehtud riskianalüüs näitab, et serv on eriti „terav“ (r < 0,5 mm) ja/või „ei ole särge“, tuleb
  - üle selle serva kukkumine tuleb takistada tehniliste või korralduslike meetmetega või
  - võimaluse korral tuleb paigaldada servakaitse või
  - võtta ühendust tootjaga.
- Kinnituspunkt ei tohi asuda kasutaja seisupinnast allpool, nt katusel või platvormil.
- Kalda läbipaindumine peab olema vähemalt 90°.
- Vältida tuleb lõtvumist köites. Pikkuse reguleerimise seadmega köie pikkust tohib muuta ainult siis, kui kasutaja ei liigu kukkumisserva suunas.
- Töötamine külgsuunaliselt nihutatuna kinnituspunkti suhtes kuni max. 1,5 m, et vähendada pendli kukkumise ohtu. Kui see ei ole võimalik, tuleb kasutada muid sobivaid kinnitusseadmeid, nt EN 795 tüüp C või D.
- Nõutava vaba kõrguse (H_{Li}) arvutamisel servast allpool tuleb järgida punktis 4.3 ja joonisel 2 esitatud teavet.
  Märkus: Kui kasutatakse koos EN 795 tüüpi C kinnitusseadmega, tuleb nõutava vaba kõrguse H_{Li} arvutamisel arvestada selle süsteemi läbipaindumist kukkumise korral. Tuleb järgida vastavas juhendis esitatud teavet.
- **Märkus:** üle serva kukkumise korral on kasutajal oht saada vigastusi kokkupuutel ehitise/konstruktsiooniga.
- Selle rakenduse jaoks tuleb määratleda ja koolitada täiendavad päästemeetmed

Leevendavat kinnitusvahendit ei tohi pikendada, sõlmida ega kasutada sellel poomishaaki. (Joonis 3 + 3.2–3.4)

2.1.1) Tooteetiketi teave

1. Tootja, sh aadress
2. Suurus
3. Järgige juhendit
4. Toote nimetus
5. Kohaldatavad standardid + väljaandmise aasta
6. Seerianumber
7. Järelevalveasutuse CE märgis
8. Kasutaja tuvastamine
9. Järgmine kontroll
10. Tootja
11. Tootmise kuu ja aasta
12. QR-kood
13. Sisemine ribakood
14. Tootekood
15. Max nimikoormus koos tööriista ja varustusega
16. Max inimeste arv

2.1.2) Kõik kukkumispidurid tähistatakse joonisel kujutatud etiketiga.

3.) Kinnitusvahend

3.1) a+b) Pikkust ei tohi reguleerida ja rihma ei tohi kanda alal, kus on kukkumisoht. Vältida tuleb lõdva köie moodustamist.

3.2) (a+b) Ühendusvahendidi kogupikkus (koos summuti, köiepaelaga ja vajaduse korral pikendusega) ei tohi ületada joonisel 3 esitatud väärtusi.

Pikendus (A-Band 2.0) tagumisel aasal hõlbustab köie kinnitamist ja lahtivõtmist ilma abita. Kinnitage pikenduse karabiin tagumise aasale (vajaduse korral enne rakmete selga panemist). Seejärel kinnitatakse rihmarihm pikenduse D-rõnga külge, et luua julgestusrihm. Veenduge, et karabiinid on kindlalt lukustatud.

Tähelepanu!

Tuleb järgida ühenduse lubatud kogupikkust! (3.2b)

Tähelepanu!

“Tieback” versioonide lisarõngast ei tohi kasutada paela lühendamiseks.

3.3) Съединителиі ei tohi sõlmida.

3.4) Ärge kasutage leevendavat kinnitusvahendit poomishaagil.

3.5) Kaitske turvakarabiini ja/või ühenduselemente risti- või paindkoormuse vastu (lubatud ANSI rakenduste korral).

3.6) Vastav kinnitusviis sõltub vastava leevendava kinnitusvahendi tüübist ja on mõeldud vastavalt joonise 4 tabeli andmetele.

Ainult ühe kukkumisjõu leevendiga kahe nööriga leevendavat kinnitusvahendit tohib kinnitada mõlema samal kõrgusel asuva otsa külge.(Y-versioon).

Ainult ühe energianeelduriga kahepaelalise paela vaba otsa ei tohi kinnitada kogu keha hõlmava rakmete külge.

Pange tähele!

Tänu Skysafe PRO seeria konstruktsioonile on võimalik kinnitada vaba ots kogu keha hõlmava rakmete külge. Selleks tuleb kasutada materjalist aasasid või parkimispaelasid/rõngaid.

Kaks ühe nööriga leevendavat kinnitusvahendit vastavalt ühe kukkumisjõu leevendiga ei tohi paigutada külg külje kõrvale samale kõrgusele (s.t paralleelselt). (2x I-versioon)

4.) Kinnitussilmuse kasutamine

4.1) Kukkumisel esinevad maksimaalsed jõud struktuuris sõltuvad kasutatavast kukkumisjõu leevendist.

Struktuuri juhitav jõud vastab maksimaalsele jõule, millega kukkumisjõu leevendi vähendab kukkumiskoormust (joonis 3). Kinnitussilmuse max suurenemine = 10 cm.

4.2) Vältige lõtva trossi.

Tähelepanu!

Kinnitusseadist tohib kasutada ainult allakukkumisvastase isikukatsevarustuse korral ja mitte tõsteseadiste korral.

4.3) Kinnituspunkt peaks asuma võimalikult vertikaalselt kasutaja kohal. Kui kinnituspunkt asub allpool, siis on kukkumise korral madalamal asuvate detailide vastu põrkamise oht. Kui kinnituspunkt

asub kasutaja küljel, on oht põrgata vastu küljel asuvaid detaile. Pendelkukkumise vältimiseks tuleks piirata küljele liikumist kesktelje suhtes maksimaalselt u 45°-ni. Kui see pole võimalik või on vajalik suurem nihe, ei tohiks kasutada üksikuid kinnituspunkte, vaid näiteks standardi EN 795 klassile D (siin) või C (köis) vastavat süsteemi. Kinnituspunkti kõrgus ja vajalik kaugus maapinnast tuleks mõõta igal juhul piisavalt, et tagada süsteemi tõhusus (vrdl Joonis 2).
Energiamõõturi pidurdusteekond Δl
+ 2x Sideme esialgne pikkus l (vt joonis 3)
+ ohutuskaugus, umbes 1 m
+ vajaduse korral kinnitusseadme pikenemine (nt EN 795 B/C; järgige tootja kasutusjuhendit).
Ärge kasutage kukkumisjõu leevendit kinnitusnöörina, s.t ärge hoidke sellest kinni ega tõmmake end selle abil üles (4.4–4.6). Pidage silmas lahtisi hoideotsi / ärge kasutage poomishaagil / ärge sõlmige kinnitusvahendeid / sulgege karabiinid alati õigesti.
4.4) „Tieback“ versioonide puhul tuleb kinnituspunktina kasutatav konstruktsiooni osa ümber mähida paelaga ja karabiin tuleb konksutada paelale kinnitatud rõngasse (tabel joonisel 4). Tuleb jälgida, et
- lisaks kasutatakse sobivat servakaitset ja
- ennetatakse karabiini põikekoormust.

5.) Kukkumisindikaator
Kui toodetele on paigaldatud kukkumisindikaator ja neid on näha (ka siis, kui kukkumist pole toimunud), on toode sellise koormuse all, mille puhul ei tohi seda enam kinnitusvahendina kasutada. See tuleb viivitamata ära visata.

6.) Päästmine päästesilmusega Rescue Loop
Kukkumiskoormuse korral rebeneb tekstiilmuhv ja Rescue Loop tuleb nähtavale. Sellesse Rescue Loopi päästesilmusesse saab kinnitada päästeseadme (koos päästetõstmise funktsiooniga). Tõstmisel väheneb ühenduskarabiini koormus kinnituspunktis ja seda saab vabastada/avada. Seejärel on võimalik päästa. Päästeseadme ühendusena tohib kasutada ainult joonisel tähistatud silmuseid. Ilma Rescue Loopita päästmiseks tohib päästetõsteseadmeid kinnitada karabiini avasse või kinnitusvahendi haara külge. Tõstmisel väheneb ühenduskarabiini koormus kinnituspunktis ja seda saab vabastada/avada. Seejärel on võimalik päästa. Päästeseadme ühendusena tohib kasutada ainult joonisel 6.1 - 6.4 tähistatud kohti.

7.) Regulaarne ülevaatus
Toode peab olenevalt kasutamisest läbima vähemalt korra aastas põhjaliku ülevaatuse (mille teostab koolitatud spetsialist). Kui esineb ka väikseim kahtlus toote talitlusvõime osas, peab spetsialist selle viivitamata üle vaatama või välja vahetama. Enne iga kasutamist tuleb kontrollida toodet võimalike kulumisjälgede suhtes. Eriti tuleb seejuures pidada silmas alljärgnevat:

+ kontrollida õmblusi. Need peavad olema terved.
+ kontrollida kõiki tekstiilühendusi (BFD haarad, karabiiniga aasad) kulumise, libedaks muutumise jms suhtes.
+ kontrollida isoleeriva kinnitusvahendi haarasid (painduv nöör/nöör) kahjustuste, kiudude venimise ja kulumise osas. Ka need ei tohi olla kahjustatud.
+ BFD peab olema kaetud kaitsenööri või taskuga, et seda väliste mõjude eest kaitsta.
+ kontrollida karabiinide kulumist.

8.) Tuvastamis- ja garantiisertifikaat

Kinnitatud kleebistel olev teave vastab tarnitavale tootele.
a) Toote nimi
b) Toote number
c) Suurus/pikkus
d) Materjal
e) Seerianumber
f) Tootmise kuu ja aasta
g 1-x) Standardid (rahvusvaheline)
h 1-x) Sertifikaadi number
i 1-x) Sertifikaadiasutus
j 1-x) Sertifikaadi kuupäev
k 1-x) Max inimeste arv
l 1-x) Kontrollkaal
m 1-x) Max kandevõime
n) Valmistamist kontrolliv asutus; kontrolliprotsessi
o) Vastavusdeklaratsiooni allikas

Tervikliku vastavusdeklaratsiooni leiate alljärgnevalt lingilt:
www.skylotec.de/downloads

9.) Individuaalne teave

10.) Kontrollkaart

11.) Sertifitseerivate asutuste loend

✓ Tinka naudoti

⚠ Būkite atsargūs naudodami

☠ Pavojus gyvybei

— Nenaudojama arba nėra

Informacija – būtina atidžiai perskaityti
Instrukcijos (**i.1** „Bendrosios instrukcijos“, **i.2** „Specialiosios gaminio instrukcijos“) visada turi būti pateiktos valstybine kalba. Priešingu atveju kreipkitės į pardavėją. Instrukcijos turi būti pateiktos naudotojui.

1.) Normos

2.) Bendra informacija / tipai
Prieš naudodami gaminį turite perskaityti ir suprasti visas prie jo pridedamas instrukcijas. Amortizacinis diržas naudojamas kartu su saugos diržais tik asmenų, kuriems dirbant kyla kritimo rizika (pvz., ant kopėčių, stogų, pastolių ir pan.), apsaugai. Gaminį gali naudoti tik asmenys, kurie buvo instruktuoti, kaip jį teisingai naudoti, ir turi atitinkamų žinių. Visa sistema skirta naudoti tik vienam asmeniui. Be to, visada turi būti parengtas gelbėjimo planas, kuriame būtų atsižvelgta į visas galimas avarines situacijas. Visos sistemos sudedamųjų dalių negalima naudoti atskirai arba keisti kitais, galbūt nesertifikuotais gaminiais. Jei sistema skirta kritimui sulaikyti, joje turi būti įrengta priemonė (pvz., diržinis kritimo sulaikymo įtaisas), ribojanti didžiausią dinaminę jėgą kritimo sulaikymo metu iki 6 kN. Trosą (pvz., pagal standartą EN 354) galima naudoti kritimo sulaikymo tikslais tik tuo atveju, jei kartu naudojamas ir kritimo sulaikymo įtaisas pagal standartą EN 355.
Funkcija: Integruotas slopintuvas, keisdamas ilgį (plg. ΔI, 2+3 pav.), apriboja kritimo metu atsirandančią energiją iki kūno poreikius atitinkančio lygio. Saugos lynas nebegalima naudoti po kritimo apkrovos!
Pritvirtinkite diržą (žr. 1 pav.):
1. Sujunkite energijos sugėriklio (2) jungiamąjį elementą (1) su diržo kilpa (pažymėta „A“) pagal standartą EN 361 (1.1, 1.2).
2. Pritvirtinkite priešingą jungiamąjį elementą (1) prie jungiamosios priemonės (3) tinkamame tvirtinimo taške (pagal EN 795, ANSI). Kritimą sugeriančio elemento (2) negalima kliudyti ir jo jokiu būdu negalima nukreipti per kraštus ar išlinkimus, nebent jis būtų aiškiai patvirtintas šiam tikslui. 4 pav. parodyta, kurie Saugos lynas tinka kraštams (r > 0,5 mm), o kurie - ne. Tinkamumas briaunoms buvo nustatytas atliekant kritimo bandymą per briauną be atplaišų, kurios spindulys r = 0,5 mm. Remiantis šiuo bandymu, pažymėtus Saugos lynas galima naudoti, kai jie krenta ant briaunos. Nepriklausomai nuo šio bandymo, jei kyla pavojus nukristi per briauną, visada reikia atsižvelgti į toliau nurodytus dalykus:

- Jei prieš pradedant darbą atliktas rizikos vertinimas rodo, kad briauna yra ypač „aštri“ (r < 0,5 mm) ir (arba) „be atplaišų“, būtina
  - kritimo per šią briauną turi būti išvengta techninėmis ar organizacinėmis priemonėmis, arba
  - jei įmanoma, turi būti įrengta briaunos apsauga arba
  - kreiptis į gamintoją.
- Tvirtinimo taškas neturi būti žemiau naudotojo stovinčio paviršiaus, pavyzdžiui, ant stogo ar platformos.
- Kraštinės deformacija turi būti ne mažesnė kaip 90°.
- Reikia vengti virvės atsipalaidavimo. Lynų su ilgio reguliavimo įtaisu ilgį galima keisti tik tuo atveju, jei naudotojas nejuda kritimo krašto kryptimi.
- Dirbant šoniniu atstumu nuo tvirtinimo taško iki maks. 1,5 m, turi būti laikomasi, kad būtų sumažinta švytuoklinio kritimo rizika. Jei tai neįmanoma, reikia naudoti kitus tinkamus tvirtinimo įtaisus, pavyzdžiui, EN 795 C arba D tipo.
- Apskaičiuojant reikiamą laisvąjį aukštį (H_{Li}) po kraštu, reikia laikytis 4.3 ir 2 pav. pateiktos informacijos.
  Pastaba: Kai sistema naudojama kartu su EN 795 C tipo įtvirtinimo įtaisu, apskaičiuojant reikalaujamą laisvąjį aukštį H_{Li}, reikia atsižvelgti į šios sistemos deformaciją kritimo atveju. Būtina laikytis atitinkamose instrukcijose pateiktos informacijos.
- **Pastaba:** Kritimo per kraštą atveju kyla pavojus naudotojui susižeisti dėl sąlyčio su pastatu / konstrukcija.
- Šiuo atveju reikia nustatyti papildomas gelbėjimo priemones ir apmokyti jas taikyti.

Saugos virvės negalima ilginti, rišti iš jos mazgų arba naudoti apjuosimui. (Pav. 3 + 3.2–3.4)

2.1.1) Gaminio etiketės informacija
1. Gamintojas, adresas
2. Dydis
3. Instrukcijos laikymasis
4. Prekės pavadinimas
5. Aktualūs standartai + išdavimo metai
6. Serijos numeris
7. Stebimos vietos CE ženklas
8. Naudotojo identifikavimas
9. Sekantis patikrinimas
10. Gamintojas
11. Pagaminimo mėnuo ir metai
12. QR kodas
13. Vidaus brūkšninis kodas
14. Prekės numeris
15. Naud. įrankio ir įrangos maks. vardinė apkrova
16. Didžiausias asmenų skaičius

2.1.2) Ant visų kritimo amortizatorių yra pavaizduota etiketė.

3.) Saugos virvė

3.1) (a+b) Ilgis negali būti reguliuojamas, o diržas negali būti uždedamas toje vietoje, kur yra pavojus nukristi. Turi būti vengiama laisvo lyno susidarymo.

3.2) (a+b) Bendras Saugos lynas ilgis (įskaitant slopintuvą, diržą ir prireikus ilgintuvą) neturi viršyti 3 pav. nurodytų verčių.

Pratęsimas (A-Band 2.0) ant galinės kilpos palengvina lyno pritvirtinimą ir atjungimą be pagalbos. Pritvirtinkite prailgintuvo karabiną prie diržo užpakalinės kilpos (jei reikia, prieš užsidėdami diržą). Tuomet lynai užkabinami ant ilgintuvo D-žiedo ir taip sukuriama tvirtinimo grandinė. Įsitikinkite, kad karabinai yra patikimai užfiksuoti.

Dėmesio!

Būtina laikytis leistino bendro jungties ilgio! (3.2b)

Dėmesio!

„Tieback“ versijų papildomo žiedo negalima naudoti virvutei sutrumpinti.

3.3) Neriškite iš saugos virvės mazgų.

3.4) Nenaudokite saugos virvės apjuosimui

3.5) Saugokite apsauginius karabinus ir (arba) jungiamuosius elementus nuo skersinės ir lenkimo apkrovos (leidžiama naudojant pagal ANSI).

3.6) Fiksavimo būdą lemia saugos virvės tipas ir nustatytas pagal duomenis 4 pav. pateiktoje lentelėje.

Dviejų dalių saugos virvė tik su vienu kritimo amortizatoriumi abiem galais gali būti tvirtinama tame pačiame aukštyje. (Y versija).

Prie viso kūno diržo negalima tvirtinti laisvojo dviejų virvių lyngo, turinčio tik vieną energijos sugėrėją, galo.

Atkreipkite dėmesį!

Dėl „Skysafe PRO“ serijos konstrukcijos laisvąjį galą galima pritvirtinti prie viso kūno diržo. Šiam tikslui turi būti naudojamos medžiaginės kilpos arba stovėjimo kilpos ir (arba) žiedai.

Dvi dviejų dalių saugos virvės su vienu kritimo amortizatoriumi negali būti tvirtinamos kartu tame pačiame aukštyje (t. y. lygiagrečiai). (2x I versija)

4.) Naudojimas kaip atsitrenkimo kilpa

4.1) Krentant atsiradusios maksimalios jėgos pastate priklauso nuo naudojamo kritimo amortizatoriaus.

Į pastatą perduota jėga atitinka didžiausią jėgą, kuria amortizatorius sumažina kritimo apkrovą (3 pav.). Didžiausias atsitrenkimo kilpos išsiplėtimas = 10 cm.

4.2) Neleiskite lynui atsilaisvinti.

Dėmesio!

Stabdymo įranga naudojama tik kartu su asmeninėmis apsaugos priemonėmis, kėlimo mechanizmams nenaudojama.

4.3) Prikabinimo taškas turėtų būti kuo labiau statmenas naudotojo atžvilgiu. Jei prikabinimo taškas yra žemiau, krentant kyla pavojus atsitrenkti į žemiau esančias dalis. Jei prikabinimo taškas yra naudotojui iš šono, kyla pavojus atsitrenkti į šone esančias

konstrukcines dalis. Norėdamas išvengti dėl švytavimo įvykstančio kritimo, naudotojas turėtų riboti judesius į šonus centrinės ašies atžvilgiu maždaug iki maždaug 45° kampo. Jei to padaryti neįmanoma arba amplitudė turi būti didesnė, turi būti naudojami ne pavieniai tvirtinimo taškai, bet sistema, pvz., pagal EN 795, D klasė (bėgelis) arba C (lynas). Norint užtikrinti sistemos efektyvumą, būtina tiksliai nustatyti prikabinimo taško aukštį ir reikiamą laisvą erdvę iki žemės (plg. 2 pav.):
Energijos sugėriklio stabdymo kelias Δl
+ 2x Pradinis diržo ilgis l (žr. 3 pav.)
+ Saugus atstumas, maždaug 1 m
+ jei taikoma, tvirtinimo įtaiso pailgėjimas (pvz., EN 795 B/C; laikykitės gamintojo naudojimo instrukcijų).
Nenaudokite kritimo amortizatoriaus vietoje darbo pozicionavimo įtaiso, t. y. nesilaikykite už jo ir netempkite jo (4.4–4.6). Atkreipti dėmesį į laisvus laikiklių galus / nenaudoti varstymo metodu / neršti mazgų iš saugos virvių / karabinus visada gerai uždaryti.
4.4) Naudojant „Tieback“ versijas, konstrukcijos elementas, naudojamas kaip tvirtinimo taškas, turi būti apvyniotas lynu, o karabinas turi būti užkabintas ant žiedo, pritvirtinto prie lyno (lentelė 4 pav.). Reikia atkreipti dėmesį, kad
- papildomai naudojama tinkama krašto apsauga ir
- išvengiama skersinių karabino apkrovų.

5.) Kritimo indikatorius
Jeigu ant gaminio yra įrengti kritimo indikatoriai ir jie yra matomi (taip pat neįvykus kritimui), vadinasi gaminys buvo apkrautas taip, kad toliau nebegalima naudoti saugos virvės. Ją būtina tuoj pat utilizuoti.

6.) Gelbėjimas naudojant „Rescue Loop“
Dėl krentant atsiradusios apkrovos sutrūksta tekstilės apvalkas ir „Rescue Loop“ tampa matoma. Į šią „Rescue Loop“ galima įkabinti gelbėjimo įtaisą (su kėlimo funkcija). Keliant mažinama jungiamojo karabino apkrova ties prikabinimo tašku ir taip galima atlaisvinti arba atidaryti karabiną. Po to galima atlikti gelbėjimo veiksmus. Gelbėjimo įtaisas gali būti prijungiamas tik paveikslėlyje pavaizduotomis kilpomis. Gelbėjimui be „Rescue Loop“ prie karabino kilpos arba saugos virvės strėlės gali būti tvirtinami gelbėjimo kėlimo įrenginiai. Keliant mažinama jungiamojo karabino apkrova ties prikabinimo tašku ir taip galima atlaisvinti arba atidaryti karabiną. Po to galima atlikti gelbėjimo veiksmus. Gelbėjimo įtaisas gali būti prijungiamas tik 6.1 - 6.4 paveikslėlyje pavaizduotose vietose.

7.) Reguliarios patikros
Atsižvelgiant į naudojimą, privaloma ne rečiau kaip kartą per metus atlikti gaminio patikrą (atlieka kvalifikuotas techninis personalas). Jeigu tik yra bent mažiausia abejonė dėl gaminio veikimo, privaloma nedelsiant atlikti jo profesionalią patikrą arba jį pakeisti. Prieš

kiekvieną naudojimą reikia patikrinti, ar nėra galimų nusidėvėjimo požymių. Būtina atkreipti dėmesį į:
+ stebėti išorines siūles. Jos turi būti nepažeistos.
+ Būtina patikrinti, ar tekstilės sujungimai (rankovės iki BFD, kilpos su karabinais) nesusidėvėję, patikrinti stiklo elementus ir t. t.
+ Būtina patikrinti, ar Saugos virvė (lanksti juosta / juosta) rankovės nepažeistos, nesutraukti siūlai ir nesusidėvėję. Jie taip pat negali būti pažeisti.
+ BFD turi būti apgaubtas apsaugine žarna arba dėklu, taip apsaugant nuo išorinių poveikių.
+ Patikrinkite, ar karabinai nesusidėvėję.

8.) Identifikavimo ir garantijos sertifikatas
Lipdukų informacija atitinka tiekiamo gaminio informaciją.
a) Gaminio pavadinimas
b) Produkto Nr.
c) Dydis / ilgis
d) Medžiaga
e) Serijos Nr.
f) Pagaminimo mėnuo ir metai
g 1-x) Normos (tarptautinės)
h 1-x) Sertifikato Nr.
i 1-x) Sertifikavimo tarnyba
j 1-x) Sertifikato data
k 1-x) Didžiausias asmenų skaičius
l 1-x) Bandomasis svoris
m 1-x) Didžiausia apkrova
n) Gamybos stebėsenos tarnyba; kontrolės procesas
o) Atitikties deklaracijos šaltinis

Pilną atitikties deklaracijos versiją galima peržiūrėti:
www.skylotec.de/downloads

9.) Individuali informacija

10.) Kontrolinė kortelė

11.) Sertifikatus išduodančių vietų sąrašas

✓ Atbilstoša izmantošana

⚠ Izmantošanas laikā rīkojieties piesardzīgi

☠ Dzīvībai bīstami

— Nav piemērojams vai pieejams

Informācija – rūpīgi izlasiet
Instrukcijām (**i.1** "Vispārīgā instrukcija", **i.2** "Izstrādājuma specifiskā instrukcija") ir vienmēr jābūt pieejamām valsts valodā. Ja tādas nav, ir jāsazinās ar tirgotāju. Instrukcijām ir jābūt pieejamām lietotājam.

1.) Normas

2.) Vispārīga informācija / veidi
Pirms lietošanas ir jāizlasa un jāizprot visas izstrādājumam pievienotās instrukcijas. Amortizējošo siksnu lieto kopā ar drošības jostu tikai to personu aizsardzībai, kuras darba laikā ir pakļautas kritiena riskam (piemēram, uz kāpnēm, jumtiem, sastatnēm utt.). Ražojumu drīkst lietot tikai personas, kas ir instruētas par tā pareizu lietošanu un kam ir atbilstošas zināšanas. Visa sistēma ir paredzēta tikai vienas personas lietošanai. Turklāt vienmēr ir jābūt glābšanas plānam, kurā ņemtas vērā visas iespējamās ārkārtas situācijas. Visas sistēmas sastāvdaļas nedrīkst izmantot atsevišķi vai aizstāt ar citiem, iespējams, nesertificētiem izstrādājumiem. Ja sistēma kalpo kritiena aizturēšanai, tā jāaprīko ar līdzekli (piemēram, siksnu kritiena aizturētāju), kas ierobežo maksimālo dinamisko spēku kritiena aizturēšanas laikā līdz 6 kN. Virves auklu (piemēram, saskaņā ar EN 354) drīkst izmantot kritiena aizturēšanai tikai tad, ja tiek izmantots arī kritiena aizturētājs saskaņā ar EN 355.
Funkcija: Integrētais amortizators ierobežo enerģiju, kas rodas kritiena gadījumā, līdz ķermenim atbilstošam līmenim, mainot garumu (sk. Δl, 2+3. attēls). Savienojuma līdzekļi pēc kritiena slodzes vairs nevar izmantot!
Nostipriniet siksnu (sk. 1. att.):
1. Savienojiet savienojuma elementu (1) uz enerģijas absorbenta (2) ar cilpiņu (ar marķējumu „A") uz jostu siksnas saskaņā ar EN 361 (1.1, 1.2).
2. Piestipriniet pretējo savienojuma elementu (1) pie savienojuma līdzekļa (3) piemērotā stiprinājuma punktā (saskaņā ar EN 795, ANSI). Kritienu amortizējošais elements (2) nedrīkst traucēt, un to nekādā gadījumā nedrīkst novadīt pāri malām vai deformācijām, ja vien tas nav īpaši apstiprināts šim nolūkam. attēlā parādīts, kuri Savienojuma līdzekļi ir piemēroti malām (r > 0,5 mm) un kuri nav piemēroti. Piemērotību malām noteica, veicot kritiena testu virs malas bez urbumiem ar rādiiusu r = 0,5 mm. Pamatojoties uz šo testu, atzīmētie Savienojuma līdzekļi ir lietojami, kad tie krīt pāri

malai. Neatkarīgi no šī testa, ja pastāv risks, ka var nokrist pāri malai, vienmēr jāņem vērā šādi nosacījumi:

- Ja pirms darba uzsākšanas veiktais riska novērtējums liecina, ka mala ir īpaši „asa“ (r < 0,5 mm) un/vai „nav bez urbumiem“, ir nepieciešams.
  - ar tehniskiem vai organizatoriskiem pasākumiem jānovērš kritiens pāri šai malai, vai
  - ja iespējams, jāuzstāda malas aizsargs vai
  - jāsazinās ar ražotāju.
- Stiprinājuma punkts nedrīkst atrasties zem lietotāja stāvēšanas virsmas, piemēram, uz jumta vai platformas.
- Atliecei pie malas jābūt vismaz 90°.
- Jāizvairās no virves atslābuma. Virves auklas ar garuma regulēšanas ierīci garumu drīkst mainīt tikai tad, ja lietotājs nepārvietojas kritiena malas virzienā.
- Strādājot sānu novirzienā no enkurpunkta līdz maks. 1,5 m, lai līdz minimumam samazinātu svārsta kritiena risku. Ja tas nav iespējams, jāizmanto citas piemērotas stiprinājuma ierīces, piemēram, EN 795 C vai D tips.
- Lai aprēķinātu vajadzīgo attālumu (H_{Li}) zem malas, jāievēro 4.3. punktā un 2. attēlā sniegtā informācija.
  Piezīme: Ja sistēmu izmanto kopā ar EN 795 C tipa stiprinājuma ierīci, aprēķinot nepieciešamo klīrensa augstumu H_{Li}, jāņem vērā šīs sistēmas deformācija kritiena gadījumā. Jāievēro attiecīgajās instrukcijās sniegtā informācija.
- **Piezīme:** Kritiena gadījumā pāri malai pastāv risks, ka lietotājs var gūt traumas, saskaroties ar ēku/konstrukciju.
- Šim lietojumam jānosaka un jāapmāca papildu glābšanas pasākumi.

Savienošanas elementi nedrīkst izmantot, ja tas ir pagarināts, tajā ir iesiets mezgls vai tas veido cilpas: (3. att. + 3.2.–3.4. nod.)

2.1.1) Produkta etiķetes informācija
1. Ražotājs un tā adrese
2. Izmērs
3. Ievērojiet pamācību
4. Preces apzīmējums
5. Piemērojamie standarti + izdošanas gads
6. Sērijas numurs
7. Pārraugošās iestādes CE marķējums
8. Lietotāja identifikācija
9. Nākamā inspekcija
10. Ražotājs
11. Ražošanas mēnesis un gads
12. Kvadrātkods
13. Iekšējais svītrkods
14. Preces numurs
15. Maks. nominālā slodze kopā ar darbarīku un aprīkojumu
16. Maks. lietot. skaits

2.1.2) Visi enerģijas absorbētāji tiek aprīkoti ar attēlā redzamo etiķeti.

3.) Savienošanas elementi

3.1) (a+b) Garumu nedrīkst regulēt, un virvi nedrīkst uzvilkt vietā, kur pastāv kritiena risks. Jāizvairās no virves atslābuma veidošanās.
3.2) (a+b) Kopējais Savienojuma līdzekļi garums (ieskaitot amortizatoru, auklu un vajadzības gadījumā pagarinājumu) nedrīkst pārsniegt 3. attēlā norādītās vērtības.
Pagarinājums (A-Band 2.0) uz aizmugurējās cilpas atvieglo auklas piestiprināšanu un atvienošanu bez palīdzības. Piestipriniet pagarinājuma karabīni pie četrpunktu siksnas aizmugurējās cilpas (ja nepieciešams, pirms siksnas uzlikšanas). Pēc tam auklu piestiprina pie pagarinājuma D-veida gredzena, lai izveidotu stiprinājumu. Pārliecinieties, ka karabīnes ir droši saslēgtas.
Uzmanību!
Jāievēro pieļaujamais kopējais savienojuma garums! (3.2b)
Uzmanību!
“Tieback” versiju papildu gredzenu nedrīkst izmantot, lai saīsinātu auklu.
3.3) Raugieties, lai Savienošanas elementi neveidotu mezglu.
3.4) Izmantojot Savienošanas elementi, raugieties, lai tas neveidotu cilpas
3.5)Pasargājiet drošības karabīni un/vai savienošanas elementus no sāniskām slodzēm un saliekšanas slodzēm (atļauts ANSI lietojumos).
3.6) Atsaites veidu jāizvēlas atbilstoši attiecīgajam Savienošanas elementi tipam un jānoregulē atbilstoši 4. att. tabulas norādēm.
Divkāršu Savienošanas elementi ar vienu krišanas absorbētāju drīkst piestiprināt vienā augstumā ar abiem galiem. (Y versija).
Divpavedienu auklas ar tikai vienu enerģijas absorbētāju brīvo galu nedrīkst piestiprināt pie pilnas ķermeņa siksnas.
Lūdzu, ņemiet vērā!
Pateicoties Skysafe PRO sērijas konstrukcijai, brīvo galu ir iespējams piestiprināt pie pilnas ķermeņa siksnas. Šim nolūkam jāizmanto materiāla cilpas vai stāvvietas cilpas/ gredzeni.
Divas atsevišķas Savienošanas elementi ar vienu krišanas absorbētāju nedrīkst novietot blakus vienādā augumā (t.i. paralēli). (2x I-versija)

4.) Lietojot kā apstādināšanas karabīni

4.1) Kritiena laikā maksimālā slodze ir atkarīga no izmantotā krišanas absorbētāja iekārtā.
Iekārtā ieejošā slodze atbilst maksimālajai slodzei, uz kādu krišanas absorbētājs samazina krišanas slodzi (3. att.). Apstādināšanas karabīnes maks. stiepe = 10 cm.
4.2) Virvei vienmēr jābūt nostieptai.
Uzmanību!
Stiprinājuma ierīci drīkst izmantot tikai personīgajā aprīkojumā aizsardzībai pret kritienu un nedrīkst lietot pacelšanas ierīcēs.

4.3) Stiprinājuma punktam vajadzētu atrasties iespējami perpendikulāri virs lietotāja. Ja stiprinājuma punkts atrodas zem darba vietas, kritiena gadījumā pastāv sadursmes risks ar zemāk esošiem elementiem. Ja stiprinājuma punkts atrodas iesāņus no lietotāja, pastāv sadursmes risks ar sānos esošiem elementiem. Lai novērstu risku kritienam ar svārstībām, pārvietojoties sāniski, maksimālais leņķis attiecībā pret centrālo asi jāierobežo līdz ne vairāk kā 45°. Ja tas nav iespējams vai ja ir nepieciešams lielāks nobīdes leņķis, atsevišķu stiprināšanas punktu vietā ieteicams izmantot stiprināšanas sistēmu, kas atbilst, piem., standarta EN 795 D klasei (sliede) vai C klasei (virve). Lai garantētu sistēmas efektivitāti, katru reizi jāaprēķina stiprināšanas punkta augstums un nepieciešamais brīvais attālums līdz pamatnei (salīdzinājumā ar 2. att.):
Enerģijas absorbētāja bremzēšanas ceļš Δl
+ 2x Sākotnējais auklas garums l (sk. 3. attēlu)
+ Drošības attālums, aptuveni 1 m
+ ja nepieciešams, stiprinājuma ierīces pagarinājums (piemēram, EN 795 B/C; jāievēro ražotāja lietošanas instrukcija).
Neizmantojiet krišanas absorbētāju kā turēšanas palīgelementu, t.i., neturieties un nepievelcieties pie tā (4.4.–4.6.). Raugieties, lai nebūtu brīvi plandošu galu/neveidojiet cilpu/raugieties, lai savienošanas elementi neveidotu mezglu/vienmēr kārtīgi noslēdziet karabīni.
4.4) Izmantojot „Tieback“ versijas, konstrukcijas elements, kas tiek izmantots kā enkurpunkts, ir jāaptin ar virvi un karabīne ir jāiekabina pie virves piestiprinātajā gredzenā (tabula 4. attēlā). Jāuzmanās, lai
- papildus tiek izmantota piemērota malu aizsardzība un
- tiek novērsta karabīnes šķērseniskā slodze.

5.) Krišanas indikators
Ja produktos ir iebūvēti krišanas indikatori un tie ir redzami (arī tad, ja nav noticis kritiens), produkts ir ticis noslogots veidā, kas nepieļauj produkta turpmāku izmantošanu kā savienošanas elementu. Tas nekavējoties jāutilizē.

6.) Glābšana, izmantojot Rescue Loop
Kritiena slodzes laikā pārplīst auduma apvalks un kļūst redzams Rescue Loop. Šajā Rescue Loop iespējams ieāķēt glābšanas iekārtu (ar glābšanas mezgla funkciju). Paceļot, savienošanas karabīne stiprināšanas punktā tiek atslogota un to ir iespējams atlaist/atvērt. Pēc tam iespējams veikt glābšanas procedūru. Savienojot ar glābšanas iekārtu, atļauts izmantot tikai attēlā atzīmētās cilpas. Glābšanai bez Rescue Loop karabīnes osā vai stropes vidējā elementā vienmēr var nostiprināt glābšanas pacelšanas ierīces. Paceļot, savienošanas karabīne stiprināšanas punktā tiek atslogota un to ir iespējams atlaist/atvērt. Pēc tam var veikt glābšanu. Par glābšanas ierīces savienojumu var izmantot tikai 6.1 - 6.4. attēlā norādītās pozīcijas.

7.) Regulāras pārbaudes
Atkarībā no izmantošanas vismaz reizi gadā jāveic pilna produkta apskate (veic kvalificēts tehniskais personāls). Rodoties mazākajām aizdomām par produkta funkcionalitāti, nekavējoties jāveic tā profesionāla apskate vai nomaiņa. Pirms katras lietošanas jāveic produkta iespējamo nolietojuma pēdu pārbaude. Īpašu uzmanību pievērsiet turpmākajam:
+ Pārbaudiet šuves. Tām ir jābūt neskartām.
+ Pārbaudiet visu tekstila savienojumu (BFD stropes, osas ar karabīnēm) nolietojumu, norīvēšanos utt.
+ Pārbaudiet Savienošanas elementi stropju (elastīgā lente/lente) bojājumus, iziršanu un nolietojumu. Arī šie elementi nedrīkst būt bojāti.
+ BFD jābūt pārvilktam ar aizsargapvalku vai ietvaru, kas to aizsargā no apkārtējās vides ietekmes.
+ Pārbaudiet karabīņu nodilumu

8.) Identifikācijas un garantijas sertifikāts
Informācija, kas norādīta pievienotajām uzlīmēm, atbilst piegādātā produkta informācijai.
a) Produkta nosaukums
b) Preču kods
c) Izmērs/garums
d) Materiāls
e) Sērijas Nr.
f) Ražošanas mēnesis un gads
g 1-x) Standarti (starptautiskie)
h 1-x) Sertifikāta Nr.
i 1-x) Sertifikācijas iestāde
j 1-x) Sertifikāta datums
k 1-x) Maks. lietot. skaits
l 1-x) Testa svars
m 1-x) Maks. noslodze
n) Ražošanas uzraudzības iestāde; Kontroles procesu
o) Avota atbilstības deklarācija

Pilnu atbilstības deklarāciju var apskatīt turpmāk norādītajā tīmekļa vietnē:
www.skylotec.de/downloads

9.) Individuāla informācija

10.) Kontroles karte

11.) Sertificējošo iestāžu saraksts

✓ Коришћење у реду

⚠ Пажња приликом коришћења

☠ Опасност по живот

— Није примењиво или није доступно

Информације – пажљиво прочитати

Упутства (**i.1** „Оште упутство”, **i.2** „Упутство специфично за производ”) морају да постоје на језику земље примене. Уколико их нема, контактирати дистрибутера. Упутства морају да се ставе кориснику на располагање.

1.) Стандарди

2.) Опште информације / типови

Сва упутства која прате производ морају се прочитати и разумети пре употребе. Јастучни појас се користи у комбинацији са сигурносним појасевима искључиво за заштиту особа које су изложене ризику од пада током рада (нпр. на мердевинама, крововима, скелама, итд.). Производ смеју да користе само особе које су упућене у његову правилну употребу и које имају одговарајућа знања. Цео систем је дизајниран за употребу само од једне особе. Поред тога, увек мора постојати план спасавања који узима у обзир све могуће хитне случајеве. Компоненте комплетног система не смеју се користити појединачно или замењене другим евентуално несертификованим производима. Ако систем служи сврси заустављања пада, мора бити опремљен средством (нпр. заштитним траком од пада) које ограничава максималне динамичке силе током заустављања пада на максимално 6 кН. Ужад (нпр. према ЕН 354) може да се користи само у сврху заштите од пада ако се користи и заштита од пада према ЕН 355.

Функција: Интегрисани амортизер ограничава енергију произведену у случају пада на ниво компатибилан са телом променом дужине (упореди Δл, сл. 2+3). Трака је после пада оптерећења више није употребљиво!

Причврстите узицу (погледајте слику 1):

1. спојити спојни елемент (1) на апсорберу енергије (2) са ушицом (ознака „А“) на упртачу према ЕН 361 (1.1, 1.2).
2. Причврстите супротни спојни елемент (1) на спојна средства (3) на одговарајућу тачку сидрења (према ЕН 795, АНСИ). Елемент за апсорпцију пада (2) не сме бити запречен и ни у ком случају не сме да се води преко ивица или угиба осим ако није изричито одобрен за ову сврху. Слика 4 показује који ЦБМ су погодни за ивице (р > 0,5 мм), а који нису. Погодност ивице је одређена тестом пада преко ивице без ивица полупречника р = 0,5 мм. На основу овог теста, означени ЦБМ су примењиви

када се испусте преко ивице. Без обзира на овај тест, следеће се увек мора узети у обзир ако постоји ризик од пада преко ивице:

- Ако процена ризика извршена пре почетка рада покаже да је ивица посебно „оштра“ (р < 0,5 мм) и/или „не без ивица“, потребно је
  - пад преко ове ивице мора се спречити техничким или организационим мерама, или
  - ако је могуће, мора се поставити штитник за ивице или
  - контактирајте произвођача.
- Тачка причвршћивања не сме да се налази испод површине за стајање корисника, нпр. на крову или платформи.
- Отклон на ивици мора бити најмање 90°.
- Мора се избегавати лабав конопац. Дужина ужета са уређајем за подешавање дужине може се променити само ако се корисник не креће у правцу пада ивице.
- Радни бочни помак до тачке сидрења до мак. Мора се поштовати 1,5 м како би се смањио ризик од пада кратна. Ако то није могуће, други одговарајући уређаји за сидрење, нпр. Мора се користити ЕН 795 тип Ц или Д.
- За прорачун потребне висине зазора (ХЛи) испод ивице, морају се узети у обзир информације у 4.3 и на слици 2. **Напомена:** Када се користи у комбинацији са ЕН 795 тип Ц сидреним уређајем, отклон овог система у случају пада мора се узети у обзир приликом израчунавања потребне висине ХЛи. Морате се придржавати информација у одговарајућим упутствима.
- **Напомена:** У случају пада преко ивице, постоји опасност од повреде корисника у контакту са зградом/структуром.
- Додатне мере спасавања морају бити дефинисане и обучене за ову примену.

ВБМ се не сме продужавати, везивати у чвор или користити у облику омче: (сл. 3 + 3.2–3.4)

2.1.1) Информације на етикети производа

1. Произвођач и адреса
2. Величина
3. Придржавати се упутства
4. Ознака производа
5. Релевантни стандарди + година издања
6. Серијски број
7. CE ознака и надзорни орган
8. Идентификација корисника
9. Следеће инспекција
10. Произвођач
11. Месец и година производње
12. QR код
13. Интерни баркод
14. Број артикла
15. Макс. номинално оптерећење алата и опреме

16. Макс. бр. особа

2.1.2) Све траке за амортизовање пада су опремљене приказаном етикетом.

3.) Спојно средство

3.1) (а+б) Дужина се не сме подешавати, а ужад се не сме стављати на место где постоји опасност од пада. Треба избегавати стварање опуштеног ужета.

3.2) (а+б) Укупна дужина ЦБМ-а (укључујући амортизер, уже и продужетак ако је потребно) не сме да пређе вредности на слици 3.

Продужетак (A-Band 2.0) на задњој ушици олакшава причвршћивање и одвајање ужета без помоћи. Причврстите карабинер продужетка на задњу ушицу упртача (ако је потребно, пре стављања упртача). Трака се затим закачи за Д-прстен на продужетку да би се створио појас. Уверите се да су карабинери добро закључани.

Пажња!

Дозвољена укупна дужина везе се мора поштовати! (3.2b)

Пажња!

Додатни прстен на верзијама „Tieback“ се не сме користити за скраћивање ужета.

3.3) ВБМ не везивати у чвор.

3.4) ВБМ не користити у облику омче.

3.5) Сигурносне карабинере и/или прикључке заштитити од бочног оптерећења и савијања (дозвољено код ANSI примена).

3.6) Одговарајући начин везивања зависи од одговарајућег типа ВБМ-а и заснива се на подацима из табеле на сл. 4.

ВБМ са две траке са само једним амортизером пада сме са оба краја бити везан на истој висини.(И-верзија).

Слободни крај двожилног ужета са само једним апсорбером енергије можда неће бити причвршћен за појас за цело тело.

Молим обратите пажњу!

Због конструкције Скисафе ПРО серије могуће је причврстити слободни крај на појас за цело тело. За ову сврху се морају користити ушице од материјала или ушице/прстенови за паркирање.

Два ВБМ по једном траком и са по једним амортизером пада не смеју се упоредо постављати на истој висини (тј. паралелно). (2к И-верзија)

4.) Употреба као омче за везивање

4.1) Максималне силе које се при паду јављају на грађевинском објекту зависе од коришћеног амортизера пада.

Сила која се преноси на грађевински објекат одговара макс. сили до које амортизер пада смањује оптерећење при паду (сл. 3). Макс. истезање омче за везивање = 10 cm.

4.2) Избегавати појаву олабављености ужета.

Пажња!

Уређај за сидрење сме да се користи само као део личне заштитне опреме за заустављање пада, а не за уређаје за дизање терета.
4.3) Сидриште би по могућству требало да се налази вертикално изнад корисника. Ако се сидриште налази испод, у случају пада постоји опасност од судара са деловима који се налазе ниже. Ако се сидриште налази бочно од корисника, постоји опасност од судара са бочним деловима. Како би се спречило њихање при паду, бочно кретање у односу на централну осу би требало да буде ограничено максимално на око 45°. Ако то није могуће или су неопходна већа иступања, не би требало користити појединачна сидришта, већ систем у складу са нпр. EN 795 класа D (шина) или C (уже). Висина сидришта и неопходна слободна површина на тлу у сваком случају морају бити довољне како би се гарантовала ефикасност система (види сл. 2):
Кочни пут апсорбера енергије Δл
+ 2к Почетна дужина ужета л (види слику 3)
+ Сигурносна удаљеност, прибл. 1 м
+ ако је примењиво, издужење уређаја за сидрење (нпр. EH 795 Б/Ц; придржавајте се упутства произвођача за употребу).
Амортизер пада не користити као уже за држање, тј. не држати се и подизати помоћу њега (4.4–4.6). Водити рачуна о слободним крајевима носача / не користити у облику омче / спојно средство не везивати у чвор / карабинер увек правилно затворити.
4.4) Код верзија „Tieback“, компонента структуре која се користи као тачка за причвршћивање мора да се омота оком узицу, а карабинер мора бити закачен за прстен причвршћен за уже (табела на сл. 4). Мора се водити рачуна о томе
- додатно се користи одговарајућа заштита ивица и
- спречена су попречна оптерећења на карабинеру

5.) Индикатор пада
Ако су на производима уграђени индикатори пада и видљиви су (чак и ако није дошло до пада), онда је производ оптерећен на такав начин, да даља употреба спојног средства више није дозвољена. Оно се мора одмах одложити на отпад.

6.) Спасавање са Rescue Loop
Код оптерећења при паду текстилна навлака се цепа и Rescue Loop постаје видљив. У овом Rescue Loop-у се може закачити уређај за спасавање (са функцијом спасавања извлачењем). Карабинер за повезивање се подизањем растерећује у тачки везивања и може да се отпусти/отвори. Након тога се може вршити спасавање. За повезивање са уређајем за спасавање се смеју користити само петље које су означене на слици. За спасавање без Rescue Loop-а уређаји за спасавање извлачењем се могу везати за ушицу карабинера или крак спојног средства. Карабинер за повезивање се подизањем растерећује у тачки везивања и може да се отпусти/отвори.

Након тога се може вршити спасавање. За повезивање са уређајем за спасавање се смеју користити искључиво места која су означена на слици 6.1 - 6.4.

7.) Редовна провера

Зависно од употребе, уређај се мора најмање једном годишње подвргнути детаљној инспекцији (врши се од стране квалификованог стручног особља). Уколико постоји и најмања сумња у функционалност уређаја, он се одмах мора подвргнути стручној инспекцији или заменити. Пре сваке употребе се мора проверити да ли производ евентуално показује трагове хабања. При томе посебну пажњу треба обратити на следеће:

+ Проверити изглед шавова. Они не смеју бити оштећени.
+ Сви спојеви са тканином (кракови ка БФД, ушице са карабинерима) морају бити проверени на похабаност, кртост итд.
+ Мора се извршити контрола кракова ВБМ (флексибилна трака / трака) на оштећења, извучене нити и похабаност. Они такође не смеју бити оштећени.
+ БФД мора бити пресвучен заштитним цревом или џепом, како би био заштићен од спољашњих утицаја.
+ Проверити похабаност карабинера

8.) Сертификат о идентификацији и гаранцији

Информације на аплицираним налепницама у складу са испорученим производом.

а) назив производа
б) број артикла
в) величина/дужина
г) материјал
д) серијски бр.
ђ) месец и година производње
е 1-х) стандарди (међународни)
ж 1-х) број сертификата
з 1-х) сертификационо тело
и 1-х) датум сертификације
ј 1-х) макс. бр. особа
к 1-х) тестирана тежина
л 1-х) макс. оптерећење
љ) надзорно тело производње; процес контроле
м) извор, изјава о усклађености

Комплетна изјава о усклађености може се наћи на следећем линку:
www.skylotec.de/downloads

9.) Индивидуалне информације

10.) Контролна картица

11.) Списак сертификационих тела

✓ Upotreba u redu

⚠ Oprez prilikom upotrebe

☠ Opasnost za život

— Nije primjenjivo ili nije dostupno

Informacije – pažljivo pročitati
Upute (**i.1** „Opće upute", **i.2** „Upute specifične za proizvod") moraju uvijek biti dostupne na jeziku zemlje. Ako ne postoje, obratite se trgovcu. Upute treba dati na raspolaganje korisniku.

1.) Norme

2.) Općenite informacije / tipovi
Sve upute koje prate proizvod moraju se pročitati i razumjeti prije uporabe. Jastučni pojas koristi se u kombinaciji sa sigurnosnim pojasom isključivo za zaštitu osoba koje su tijekom rada izložene riziku od pada (npr. na ljestvama, krovovima, skelama itd.). Proizvod smiju koristiti samo osobe koje su upućene u njegovu pravilnu uporabu i imaju odgovarajuća znanja. Cijeli sustav je dizajniran za korištenje samo od strane jedne osobe. Osim toga, uvijek mora postojati plan spašavanja koji uzima u obzir sve moguće hitne slučajeve. Komponente cjelovitog sustava ne smiju se koristiti pojedinačno ili zamijenjene drugim eventualno necertificiranim proizvodima. Ako sustav služi svrsi zaustavljanja pada, mora biti opremljen sredstvom (npr. odvodnikom pada remena) koje ograničava maksimalne dinamičke sile tijekom zaustavljanja pada na najviše 6 kN. Užad (npr. prema EN 354) smije se koristiti samo u svrhu zaustavljanja pada ako se također koristi zaštita od pada prema EN 355.
Funkcija: Integrirani amortizer ograničava energiju koja se stvara u slučaju pada na razinu kompatibilnu s tijelom promjenom duljine (usp. Δl, slika 2+3). Povezno uže se više ne može koristiti nakon pada opterećenja!
Pričvrstite uzicu (vidi sliku 1):
1. spojite spojni element (1) na apsorberu energije (2) s ušicom (oznaka „A") na svežnjaku prema EN 361 (1.1, 1.2).
2. Pričvrstite suprotni spojni element (1) na spojna sredstva (3) na odgovarajuću sidrenu točku (prema EN 795, ANSI). Element za apsorpciju pada (2) ne smije biti zapriječen i ni u kojem slučaju se ne smije voditi preko rubova ili otklona osim ako nije izričito odobren za tu svrhu. Slika 4 pokazuje koji su uzica -ovi prikladni za rubove (r > 0,5 mm), a koji nisu. Pogodnost ruba određena je ispitivanjem pada preko ruba bez ivica polumjera r = 0,5 mm. Na temelju ovog testa, označeni uzica -ovi su primjenjivi kada se ispuste preko ruba. Bez obzira na ovaj test, uvijek se mora uzeti u obzir sljedeće ako postoji opasnost od pada preko ruba:

- Ako procjena rizika obavljena prije početka rada pokaže da je rub posebno „oštar" (r < 0,5 mm) i/ili „ne bez ivica", potrebno je

- pad preko ovog ruba mora se spriječiti tehničkim ili organizacijskim mjerama, ili
- ako je moguće, mora se postaviti štitnik rubova ili
- kontaktirajte proizvođača.

- Točka sidrišta ne smije se nalaziti ispod stajaće površine korisnika, npr. na krovu ili platformi.
- Otklon na rubu mora biti najmanje 90°.
- Mora se izbjegavati opušteno uže. Duljina užeta s uređajem za podešavanje duljine smije se mijenjati samo ako se korisnik ne pomiče u smjeru ruba pada.
- Radni bočni pomak do točke sidrenja do max. Mora se pridržavati 1,5 m kako bi se smanjio rizik od pada njihala. Ako to nije moguće, drugi prikladni uređaji za sidrenje, na pr. Mora se koristiti EN 795 tip C ili D.
- Za izračun potrebne visine zazora (H_{Li}) ispod ruba, potrebno je uzeti u obzir podatke iz 4.3 i sl. 2.
  Napomena: Kada se koristi u kombinaciji s EN 795 tip C sidrenog uređaja, otklon ovog sustava u slučaju pada mora se uzeti u obzir pri izračunu potrebne visine H_{Li}. Morate se pridržavati informacija u odgovarajućim uputama.
- **Napomena:** U slučaju pada preko ruba, postoji opasnost od ozljeda korisnika zbog kontakta sa zgradom/strukturom.
- Dodatne mjere spašavanja moraju biti definirane i osposobljene za ovu primjenu

Povezna užad ne smije se produljivati, vezati ili upotrijebiti pri vezivanju: (slika 3 + 3.2 – 3.4)

2.1.1) Informacije na naljepnici za proizvod
1. Proizvođač uklj. adresu
2. Veličina
3. Obratite pozornost na upute
4. Naziv artikla
5. Relevantne norme + godina izdavanja
6. Serijski broj
7. CE oznaka nadzornog tijela
8. Identifikacija korisnika
9. Sljedeći pregled
10. Proizvođač
11. Mjesec i godina proizvodnje
12. QR kod
13. Interni barkod
14. Broj artikla
15. Maks. nazivno opterećenje uklj. alat i opremu
16. Maks. broj osoba

2.1.2) Svi trakasti apsorberi energije imaju naljepnicu kao na slici.

3.) Povezno uže

3.1) (a+b) Duljina se ne smije podešavati, a užad se ne smije stavljati u područje gdje postoji opasnost od pada. Treba izbjegavati stvaranje opuštenog užeta.

3.2) (a+b) Ukupna duljina uzica -a (uključujući amortizer, uže i produžetak ako je potrebno) ne smije prelaziti vrijednosti na slici 3. Produžetak (A-Band 2.0) na stražnjoj ušici olakšava pričvršćivanje i odvajanje užeta bez pomoći. Pričvrstite karabin nastavka na stražnju ušicu pojasa (ako je potrebno, prije stavljanja pojasa). Užad se zatim zakači za D-prsten na produžetku kako bi se stvorio pojas. Provjerite jesu li karabineri dobro zaključani.

Pažnja!

Pridržavajte se dopuštene ukupne duljine priključka! (3.2b)

Pažnja!

Dodatni prsten na verzijama „Tieback“ ne smije se koristiti za skraćivanje užeta.

3.3) Nemojte zavezati povezno uže.

3.4) Nemojte upotrijebiti povezno uže za vezivanje

3.5) Sigurnosni karabiner i/ili spojne elemente zaštitite od poprečnog opterećenja ili opterećenja prelamanja (dopušteno kod ANSI primjena).

3.6) Odgovarajuća vrsta pričvršćivanja ovisi o odgovarajućem tipu poveznog užeta i temelji se na informacijama u tablici slika 4.

Dvostruko povezno uže sa samo jednim apsorberom energije smije se s oba kraja pričvrstiti na istoj visini. (Y-verzija).

Slobodni kraj užeta s dvije niti sa samo jednim apsorberom energije ne smije biti pričvršćen na pojas za cijelo tijelo.

Molim Zabilježite!

Zbog konstrukcije serije Skysafe PRO moguće je pričvrstiti slobodni kraj na pojas za cijelo tijelo. U tu svrhu moraju se koristiti ušice od materijala ili ušice/prstenovi za parkiranje.

Dva jednostruka povezna užeta sa samo jednim apsorberom energije ne smiju biti jedan uz drugoga na istoj visini (npr. paralelno). (2x I-verzija)

4.) Primjena kao sidrišna uzica

4.1) Maksimalna sila u konstrukciji koja se pojavljuje u slučaju pada ovisi o korištenom apsorberu energije.

Sila koja se odvodi u konstrukciju odgovara maks. sili na koju apsorber energije smanjuje opterećenje padom (sl. 3). Maks. istezanje sidrišne uzice = 10 cm.

4.2) Izbjegavati labavu užad.

Pozor!

Sidrena naprava smije se upotrebljavati samo kod osobne opreme za zaštitu od pada, ne kod sprava za podizanje.

4.3) Sidrište se mora nalaziti što je više moguće okomito iznad korisnika. Ako se sidrište nalazi ispod toga, u slučaju pada postoji opasnost od udara na niže položene dijelove. Ako se sidrište nalazi bočno od korisnika, postoji opasnost od udara na bočne dijelove. Da biste spriječili njihanje pri padu, bočni pokreti do srednje osi

trebaju biti ograničeni na otprilike maksimalno 45°. Ako to neće biti moguće ili su potrebni veći otkloni, ne smiju se upotrijebiti nikakve pojedine sidrišne točke već sustav prema npr. EN 795 klasa D (šina) ili C (uže). Visina sidrišne točke i potreban slobodan prostor do tla moraju biti u svakom slučaju dovoljno izračunati kako bi se osigurala učinkovitost sustava (usp. slika 2):
Put kočenja apsorbera energije Δl
+ 2x Početna duljina užeta l (vidi sliku 3)
+ Sigurnosna udaljenost, cca. 1 m
+ ako je primjenjivo, produljenje uređaja za sidrenje (npr. EN 795 B/C; pridržavajte se uputa proizvođača za uporabu).
Nemojte upotrijebiti apsorber energije (usporivač pada) kao uže za radno pozicioniranje, odn. nemojte se za njega čvrsto držati i podizati (4.4 – 4.6). Pazite na labavost krajeva nosača / nemojte upotrebljavati u vezivanju užeta / povezno uže nemojte vezati u čvor / uvijek pravilno zaključavajte karabiner kopču.
4.4) Kod „Tieback“ verzija, komponenta strukture koja se koristi kao točka za sidrenje mora biti omotana okolo uz užad, a karabiner se mora zakačiti u obruč pričvršćen na uzicu (tablica na sl. 4). Mora se paziti na to
- dodatno se koristi odgovarajuća rubna zaštita i
- spriječena su poprečna opterećenja na karabineru

5.) Indikator pada
Kada su na proizvodu ugrađeni indikatori pada i vidljivi su (čak i ako ne dođe do pada), proizvod je opterećen na način koji više ne dopušta daljnju upotrebu kao povezno uže. Treba ga smjesta zbrinuti u otpad.

6.) Spašavanje s pomoću spasilačke omče Rescue Loop
Pri opterećenju padom puca tekstilni omotač, a spasilačka omča Rescue Loop postaje vidljiva. U Rescue Loop moguće je zakvačiti uređaj za spašavanje (sa spasilačkom funkcijom dizanja). Podizanjem se rasterećuje spojni karabiner na točki učvršćenja i može se otpustiti/otvoriti. Zatim se može nastaviti sa spašavanjem. S uređajem za spašavanje smiju se povezivati isključivo spasilačke omče prikazane na slici. Za spašavanje bez spasilačke omče Rescue Loop podizne naprave za spašavanje mogu se pričvrstiti za oko karabiner kopče ili krak povezne užadi. Podizanjem se rasterećuje spojni karabiner na točki učvršćenja i može se otpustiti/otvoriti. Nakon toga možete obaviti spašavanje. Kao veza s uređajem za spašavanje smiju se upotrebljavati isključivo mjesta navedena na slici 6.1 - 6.4.

7.) Redovita provjera
Proizvod se, ovisno o upotrebi, treba detaljno pregledati najmanje jednom godišnje (pregled provodi kvalificirano stručno osoblje.). Ako postoji bilo kakva sumnja u funkcionalnost proizvoda, treba ga odmah podvrgnuti stručnom pregledu ili zamijeniti. Prije svake upotrebe treba provjeriti postoje li eventualni znakovi istrošenosti na proizvodu. Posebnu pozornost treba posvetiti sljedećem:

+ provjerite šavove. Moraju biti besprijekorni.
+ sve tekstilne spojeve (krakove prema trakastom apsorberu energije; ušice s karabiner kopčama) treba provjeriti s obzirom na istrošenost, ostakljenje itd.
+ Krakove prigušnog poveznog užeta (savitljiva traka / traka) treba provjeriti s obzirom na oštećenja,, izvučene niti i istrošenosti. Ni oni ne smiju biti oštećeni.
+ Trakasti apsorber energije treba biti prekriven zaštitnim crijevom ili vrećicom kako bi se zaštitio od vanjskih utjecaja.
+ Provjerite istrošenost karabiner kopče

8.) Certifikat za identifikaciju i jamstvo

Informacije na zalijepljenim naljepnicama odgovaraju informacijama na isporučenom proizvodu.
a) Naziv proizvoda
b) Broj artikla
c) Veličina/duljina
d) Materijal
e) Serijski broj
f) Mjesec i godina proizvodnje
g 1-x) Norme (međunarodne)
h 1-x) Broj certifikata
i 1-x) Certifikacijsko tijelo
j 1-x) Datum certifikata
k 1-x) Maks. broj osoba
l 1-x) Kontrolna težina
m1-x) Maks. Opterećenje
n) Tijelo koje nadzire proizvodnju; kontrolni postupak
o) Izvor izjave o sukladnosti

Potpunu izjavu o sukladnosti možete preuzeti na sljedećoj poveznici:
www.skylotec.de/downloads

9.) Pojedinačne informacije

10.) Kontrolna kartica

11.) Popis certifikacijskih tijela

✓ 规范使用

⚠ 谨慎使用

☠ 致命危险

— 不可使用或不可用

信息 - 仔细阅读
手册(**i.1** “一般说明”,**i.2** “产品具体说明”)必须随时以本国语言提供。如果没有,那么供应商必须在销售前与SKYLOTEC解决这一问题。这些说明必须提供给用户。

1.) 标准

2.) 一般信息/型号
使用前必须阅读并理解产品附带的所有说明。能量吸收系带与安全带一起使用,专门用于保护在工作中面临坠落危险的人员(如在梯子、屋顶、脚手架等)。该产品只能由经过正确使用培训并具有相关专业知识的人使用。整个系统只适合于一个人使用。必须制定一个救援计划以涵盖所有可能的紧急情况。整套系统的部件决不能单独使用或用未经认证的产品代替。如果系统要用于防坠落,必须安装一个装置(如能量吸收器),将防坠落过程中的动态力限制在最大6千牛。只有在使用了符合EN355的额外能量吸收器的情况下,吊绳(例如根据EN354)才可以用于防坠落目的。功能。综合衰减器通过长度变化将坠落过程中产生的能量限制在与身体相适应的范围内(见Δl,图2+3)。在实际坠落发生后,吊绳不能再继续使用! 系上吊绳(见图1)。
1. 根据EN 361(1.1,1.2),将能量吸收器(2)上的连接件(1)固定在安全带上的防坠落孔(标记为“A”)。
2. 将吊绳(3)上的相反连接件(1)固定在一个合适的锚点上(例如根据EN795,ANSI)。吸收能量的元件(2)不允许被阻碍,也不应该越过边缘或绕过弯道,除非它被明确批准用于此目的。图4显示了哪些吊绳适合用于边缘(r>0.5毫米),哪些不适合。在半径为r=0.5mm的无毛刺边缘上进行的坠落试验确定了对边缘的适用性。根据这些测试,有标记的紧固件可用于坠落在边缘上。
不管这个测试如何,如果有坠落到边缘的危险,一定要考虑到以下几点。
- 如果在工作开始前进行的风险评估显示,边缘特别“尖锐”(r<0.5毫米)和/或“不含毛刺”。
  - 必须使用技术或组织措施防止坠落到边缘,或
  - 必须安装和使用边缘保护,否则
  - 应与制造商联系。
- 锚点不能低于使用者的站立区域,例如在屋顶或平台上。
- 边缘处的偏转必须至少为90°。
- 必须避免绳子松弛。只有当使用者不在下降边缘的方向上移动时,才能改变系统的长度。

- 工作时，必须保持与连接点的最大横向偏移量为1.5米，以尽量减少摆动性坠落的风险。如果无法做到这一点，则必须使用其他合适的锚固装置，如EN795的C型或D型。
- 为了计算边缘下所需的坠落间隙距离（HLI），必须遵守4.3和图2中的规格。

请注意。当与EN 795 C型锚固装置结合使用时时，在计算所需的坠落间隙距离HLi时，必须考虑到该系统在发生坠落时的变形。
考虑在内。必须遵守相应的使用说明书中的信息。
必须遵守相应的说明书中的信息。

- **请注意** 如果从边缘跌落，由于接触到建筑物/建筑，有可能对使用者造成伤害。
- 对于这种应用，需要确定额外的救援措施--并提供培训。

连接装置 不得伸长、打结或在系带中使用：（图 3 + 3.2-3.4）

2.1.1) 产品标签信息
1.制造商，包括其通信地址
2.尺寸
3.请遵守说明书
4.产品名称
5.相关标准 + 发行年份
6.序列号
7.监督机构的 CE 标记
8.用户识别
9.下一次检查
10.制造商
11.制造年份和月份
12.QR 码
13.内部条码
14.产品编号
15. 包括工具和设备在内的最大额定载荷
16.最大人数

2.1.2) 所有带式坠落缓冲器都带有图示的标签。

3.) 连接装置

3.1) (a+b) 不应调整长度，也不应在有坠落危险的地方进行锚定。必须避免形成松弛的绳索。

3.2) (a+b) 紧固件的总长度（包括能量吸收器、连接元件和延伸部分，如果适用）不得超过图3所示的数值。

背部防坠落孔的延长线（如A-Band）可以在没有外部协助的情况下简化系上和卸下吊绳的过程。将延长线的卡扣固定在安全带背侧防坠落孔上（如果有必要在穿上安全带之前）。然后将吊绳固定在副伞的D型环上以确保安全。确保所有的卡环都被安全锁定。

注意!
必须遵守允许的连接总长度! (3.2b)

注意!
不能用“铁背“版本上的附加环来缩短吊绳。

3.3) 连接装置 不打结。
3.4)连接装置 不得在系带中使用
3.5) 防止安全弹簧和/或连接部件免受横向和扭结负载 (ANSI 应用时允许)。
3.6) 相应的锚定形式取决于 连接装置 的相应型号并且基于图 4 中表格的信息。

只有一个能量吸收器的双股吊绳可以将两端连接在同一高度。(Y-版本)

只有一个能量吸收器的双股吊绳的自由端不得连接到全身安全带上。
请注意!
由于Skysafe PRO系列的结构，有可能将自由端连接到全身安全带上。为此必须使用材料孔眼或停车孔眼/环。
两个单线连接装置，每个都有一个防坠器，不能放置在一起。
在同一高度并排排列（即平行）（2x I版本）。

4.) 用作锚定套索
4.1)在坠落时结构中的最大力取决于所使用的坠落缓冲器。导入结构的力对应于坠落缓冲器减小了坠落负荷的最大力（图 3）。锚定套索的最大伸展 = 10cm。
4.2) 避免松弛的绳索。
注意!
锚定装置仅可用于个人防坠落装备，不能用于起重设备。
4.3) 锚定点应尽可能在使用者上方垂直。如果锚定点位于下方，则在跌落时可能有撞到下方部件的风险。如果锚定点位于使用者的侧面，则存在撞到侧面部件的风险！为了防止摆动坠落，中心轴线上的横向移动应限制在最大约 45°范围内。如果无法确保这一点，或者如果需要更大的偏转，则不应使用单个锚定点，而应使用符合EN 795 D类（轨道）或 C（绳索）类的系统。 在任何情况下，锚定点的高度和所需的离地间隙必须足够大，以确保系统的有效性（参见图 2）：
能量吸收器的制动距离 Δl
+ 2倍吊绳的初始长度l（见图3）
+ 安全距离，大约1米
+ 如果适用，锚定装置的伸长率（例如：EN 795 B/C；遵守制造商的使用说明）。
不要将坠落缓冲器用作安全索，即不要在它上面进行固定，和向上拉 (4.4 - 4.6)。确保托架末端松散/连接装置不得打结/不要打结挂绳/锁扣务必正确锁定。

4.4) 对于 „背带式 „版本，作为锚点的结构件必须用绳索缠绕，卡环必须钩住连接在绳索上的环（图4的表格）。必须注意的是
- 额外使用适当的边缘保护，以及
- 防止卡环上的横向负载

5.) 坠落指示器
如果产品上已经装有坠落指示器并且可见（即使没有坠落），产品的装载方式使得无法继续使用它作为连接装置。必须立即处置。

6.) 用营救环进行救援
在存在坠落负荷的情况下，织物覆盖物撕裂，且看不见营救环。可以在该营救环中悬挂救援装置（具有救援升降功能）。通过提升释放并且可以松开/打开锚定点处的连接扣。然后可以进行救援。只有图中标记的环可用于与救援设备连接。如果在救援时没有营救环，可以将救援升降装置锚定在锁扣或连接臂的孔眼上。通过提升释放并且可以松开/打开锚定点处的连接扣。然后可以进行救援。只有图 6.1 - 6.4 中标记的点可用于与救援设备连接。

7.) 定期检查
必须根据使用情况（但至少每年一次）对产品进行全面检查（由合格的专业人员进行）。如果对产品的功能有任何疑问，应立即进行专业检查或更换。每次使用前，必须检查产品是否有磨损迹象。应特别注意以下事项：
+ 检查接缝。接缝必须完好无损。
+ 所有织物连接（支臂到 BFD，带有锁扣的孔眼）必须检查磨损、脆化情况等
+ 必须检查 连接装置（弹性带/带子）的支臂是否有损坏、穿线和磨损。它们也不得有损坏。
+ 必须用保护软管或袋子覆盖 BFD，防止其免受外部影响。
+ 检查锁扣是否磨损

8.) 认证和保修证书
所用贴纸上的信息与
供货产品的信息一致。
a) 产品名称
b) 产品编号
c) 尺寸/长度
d) 材料
e) 序列号
f) 制造月份和年份
g 1-x) 标准（国际）
h 1-x) 证书编号
i 1-x) 认证中心
j 1-x) 认证日期
k 1-x) 最大人数
l 1-x) 测试重量
m1-x) 最大负载
n) 生产监督机构，控制程序
o) 符合性声明出处

完整的符合性声明可通过以下链接获取：
www.skylotec.de/downloads

9.) 个体信息

10.) 控制卡

11.) 认证机构清单

Notes/Notizen

8.) Identification and Warranty Certificate/ Identifizierungs- und Gewährleistungszertifikat

a.	
b.	
c.	
d.	
e.	
f.	
g.	
h.	
i.	
j.	
k.	
l.	
m.	
n.	
o.	

For each product a documentation is required that shall include following information /
Für jedes Produkt ist eine Dokumentation erforderlich, die folgende Angaben enthalten muss:

9.) Individual information/ Individuelle Informationen

9.1) Manufacturer/Hersteller:	Skylotec GmbH Im Mühlengrund 6-8 DE-56566 Neuwied Fon: +49 (0)2631 9680-0 Mail: info@skylotec.de
9.2) Product/Produkt:	
9.3) Type/model:	
9.4) Serial No./Serien-Nr.	
9.5) Date of production/ Herstellungsdatum	
9.6) Date of purchase/Kaufdatum	
9.7) Date of first use/ Datum Erstgebrauch	
9.8) User/Nutzer	
9.9) Company/Unternehmen	

10.) Control card for regular inspections/ Kontrollkarte für regelmäßige Überprüfungen

10.1) Date/Datum:
10.2) Inspector/Prüfer:
10.3) Reason/Grund:
10.4) Remark/Anmerkung:
10.5) Next inspection/Nächste Überprüfung:

11.) List of Notified Bodies (NB)/Liste der zertifizierenden Stellen
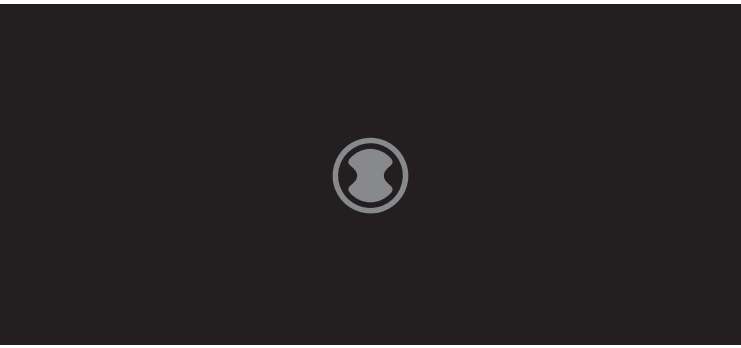
NB 0123:	TÜV SÜD Product Service GmbH Zertifizierstelle Ridlerstraße 65 80339 München/Germany
NB 0158:	DEKRA Testing and Certification GmbH Zertifizierstelle Dinnendahlstraße 9 44809 Bochum/Germany
NB 0299:	DGUV Test Prüf und Zertifizierungsstelle Fachbereich Persönliche Schutzausrüstung Zwengenberger St.68 42781 Haan/Germany
NB 0082:	APAVE 8 rue Jean-Jacques Vernazza – ZAC. Saumaty-Séon – BP 193 13322 Marseille Cedex 16 France
NB 2777:	SATRA Technology Europe Ltd Bracetown Business Park, Clonee, Dublin 15 Dublin Ireland